B. PLANOS

ÍNDICE

B. PLANOS

1 CONSIDERACIONES GENERALES 3

2 PLANOS 4

2.1 PLANOS TRABAJOS PREVIOS PARA RESOLUCIÓN DE INTERFERENCIAS MODIFICACIÓN LÍNEAS SISTEMAS CST Y DWS 4

2.2 PLANOS TRABAJOS MODIFICACIÓN LÍNEAS SISTEMAS CST Y DWS 18

2.3 PLANOS TRABAJOS PREVIOS PARA RESOLUCIÓN DE INTERFERENCIAS MODIFICACIÓN LÍNEAS SISTEMA PCI 153

2.4 PLANOS TRABAJOS MODIFICACIÓN LÍNEAS SISTEMA PCI 156

B.1 PLANOS CONFIDENCIALES (se encuentran en un archivo independiente que contiene 16 planos)

1 CONSIDERACIONES GENERALES

Para una mejor comprensión de los planos que se incluyen en esta Separata se realizan las siguientes consideraciones generales.

- Los planos que se presentan son “as built”.
- En todos ellos, los planos de partida son los de Nuclenor antes de ejecutarse los trabajos que describe el presente Proyecto. Se indica su referencia en todos ellos.
- El color ocre que puede observarse en muchas de las líneas, equipos o componentes indica que se encuentra en situación de descargo.
- Los cambios, respecto a los planos de referencia, se indican dentro de una línea de color rojo.
- Se indica la línea a la que corresponde cada uno de los planos isométricos presentados.
- Tras las modificaciones en los trazados de los sistemas, van a quedar líneas cortadas a las que se les colocará tapones en sus extremos para evitar accidentes y la intrusión de materiales extraños. Para diferenciar estas tuberías de las líneas activas y facilitar sus trabajos de retirada en proyectos posteriores, se incluye al final la letra “B” en la identificación de la tubería (apartado título plano) en sus respectivos planos isométricos.

Autor del proyecto: Alberto Garcia Escribano
Colegio profesional: Colegio Oficial de Ingenieros Industriales de Madrid
Núm. de colegiado: 15256
Firmado:
Alberto García Escribano
2023.09.22 08:17:12
+02'00'

2 PLANOS

2.1 PLANOS TRABAJOS PREVIOS PARA RESOLUCIÓN DE INTERFERENCIAS MODIFICACIÓN LÍNEAS SISTEMAS CST Y DWS

Se presentan a continuación los planos “as built” una vez realizados los trabajos de resolución de interferencias previos a la instalación de las nuevas líneas de los Sistemas CST y DWS definidos en el presente Proyecto.

Planos isométricos

Documentos 062-IDG-DW-M-0058 a 00064, cada uno de los cuales corresponde a las siguientes líneas:

- 062-IDG-DW-M-0058: línea 12”-CCS-501 Sistema SW.
- 062-IDG-DW-M-0059: línea 2”-A-C05 Sistema Ácido (interferencia conduit en zona T1.05.04).
- 062-IDG-DW-M-0060 y 0061: línea 1-1/2”-S-C05 Sistema Sosa (interferencia conduit en zona T1.05.04).
- 062-IDG-DW-M-0062: línea 2-1/2”-DW-C01 Sistema DWS.
- 062-IDG-DW-M-0063: línea 4”-CST-501 Sistema CST (interferencia Rack de tuberías zona T1.04.02).
- 062-IDG-DW-M-0064: línea 2-1/2”-CRD-13 Sistema CRD (interferencia Rack de tuberías zona T1.04.02).

Planos de soportes

Corresponden a modificaciones de soportes existentes.

Documentos 062-IDG-DW-M-0065 a 00069 y 062-IDG-DW-M-0241.

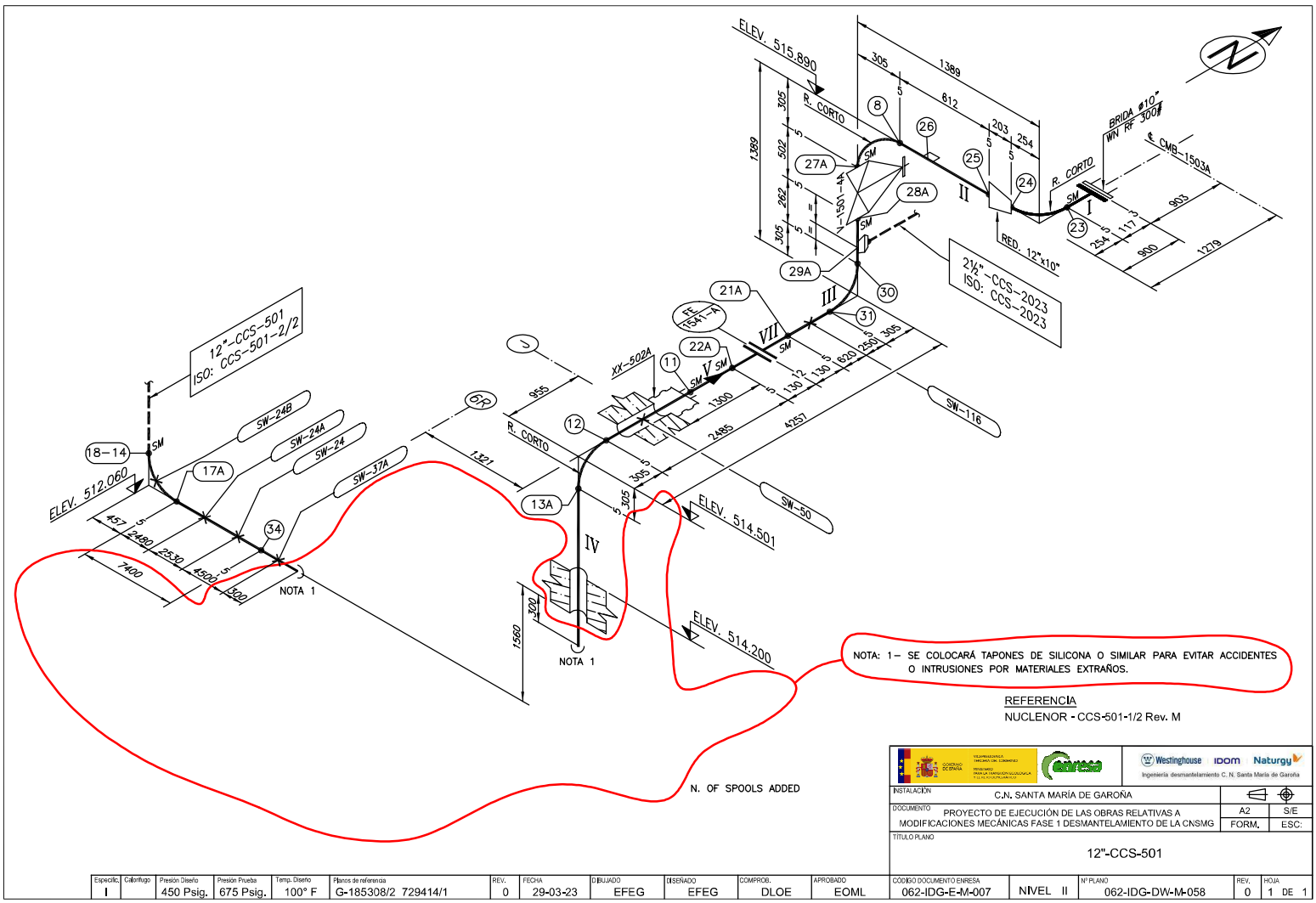
ELEV. 515.890
R. CORTO
BRIDA ø10" WN RF 300#
CMB-1503A
RED. 12"x10"
2½"-CCS-2023
ISO: CCS-2023
12"-CCS-501
ISO: CCS-501-2/2
SW-24B
SW-24A
SW-24
SW-37A
SW-116
SW-50
ELEV. 512.060
ELEV. 514.501
ELEV. 514.200
NOTA 1
NOTA 1
XX-502A
FE-1541-A
V-1501-4A
R. CORTO
I
II
III
IV
V
VII
SM
6R
8
11
12
13A
17A
18-14
21A
22A
23
24
25
26
27A
28A
29A
30
31
34
1389
812
1321
955
1560
1300
2485
4257
1730
1350
1220
1360
1630
2550
305
320
457
2480
2530
4500
7400
300
254
117
900
1279
903
NOTA: 1- SE COLOCARÁ TAPONES DE SILICONA O SIMILAR PARA EVITAR ACCIDENTES O INTRUSIONES POR MATERIALES EXTRAÑOS.
REFERENCIA
NUCLENOR - CCS-501-1/2 Rev. M
N. OF SPOOLS ADDED

| | | |

NOTA: PARA LA SITUACION DE SOPORTES EN CANALETAS VER PLANO CE-001 HOJA 1

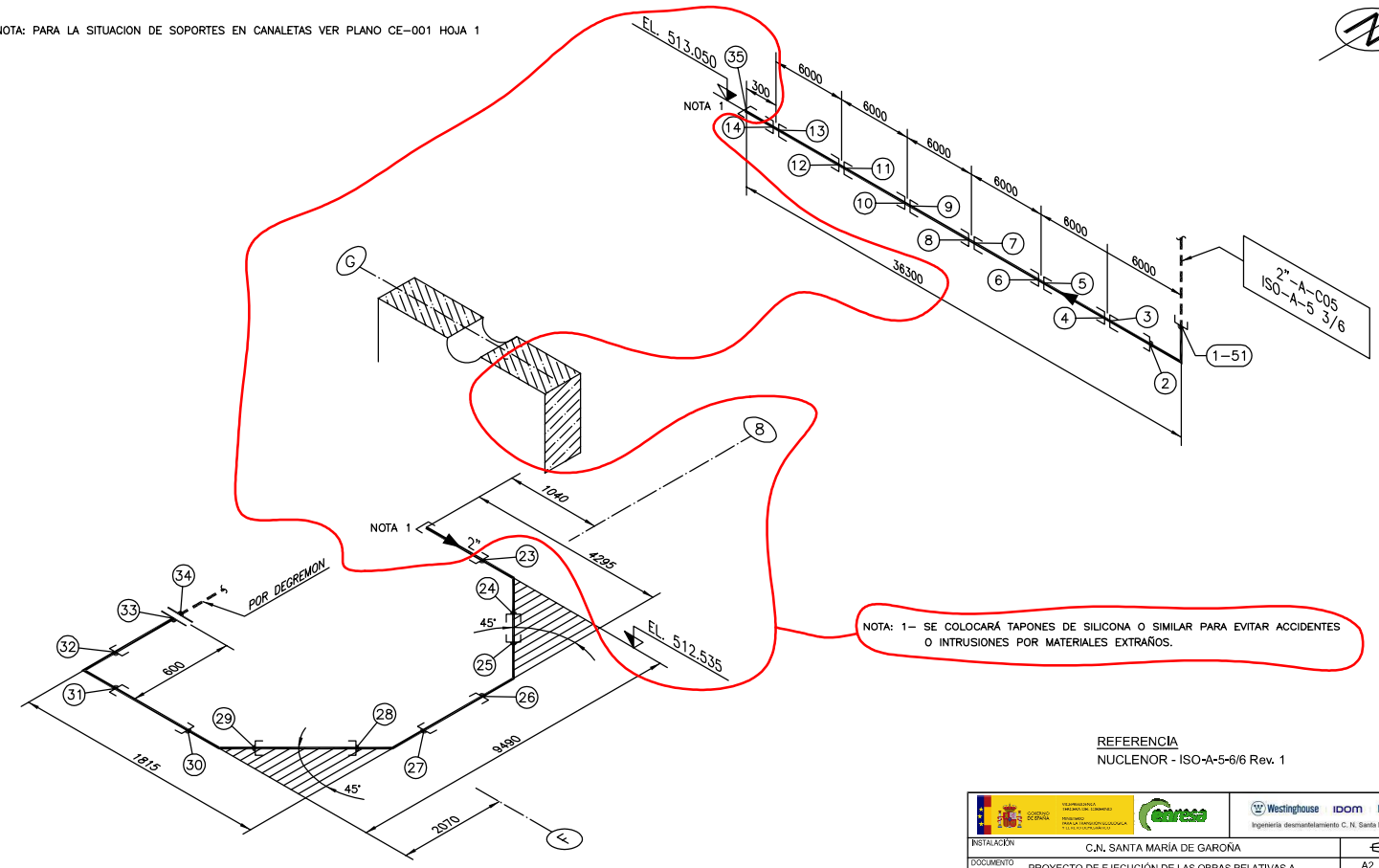

NOTA: 1- SE COLOCARÁ TAPONES DE SILICONA O SIMILAR PARA EVITAR ACCIDENTES O INTRUSIONES POR MATERIALES EXTRAÑOS.

REFERENCIA
NUCLENOR - ISO-A-5-6/6 Rev. 1

NOTA: LA FABRICACION, MONTAJE E INSPECCION SE REALIZARA DE ACUERDO CON LA ESPECIFICACION CE-ESP-001, SIENDO EL CODIGO APLICABLE ASA B31.1

Westinghouse IDOM Naturgy
Ingeniería desmantelamiento C. N. Santa María de Garoña

INSTALACIÓN	C.N. SANTA MARÍA DE GAROÑA
DOCUMENTO	PROYECTO DE EJECUCIÓN DE LAS OBRAS RELATIVAS A MODIFICACIONES MECÁNICAS FASE 1 DESMANTELAMIENTO DE LA CNSMG
TÍTULO PLANO	2"-A-C05

A2 | S/E | FORM. | ESC:

Especific.	Calorifugo	Presión Diseño	Presión Prueba	Temp. Diseño	Planos de referencia	REV.	FECHA	DIBUJADO	DISEÑADO	COMPROB.	APROBADO	CÓDIGO DOCUMENTO ENRESA		Nº PLANO	REV.	HOJA
					G-185340/20 G-185300/5,6 Y 7	0	29-03-23	EFEG	EFEG	DLOE	EOML	062-IDG-E-M-007	NIVEL II	062-IDG-DW-M-059	0	1 DE 1

MATERIAL PARA PREFABRICACION

Asunto Nº.	Proveedor	Pedido Nº
Linea Nº. 2"-A-C05	Especificación / Plano Nº. ISO-A-5 / Hoja 6/6	Rev. / Fecha

	Diametro nom. D	Diametro nom. d	Designación	Cara o finales	Serie	Sch o espesor	Código o materia	Dimensión	Cantidad	Peso
Tubos	50		PVDF			STD			51,2	
Codos	50		90°			STD			2	
	50		45°			STD			4	
Tés										
Reducciones										
Fondos										
Bridas										
Accesorios roscados										
Diversos	50		MANGUITO				PVDF		6	
	50		TAPÓN						2	

MATERIAL PARA MONTAJE

Asunto Nº.	Proveedor	Pedido Nº
Linea Nº. 2"-A-C05	Especificación / Plano Nº. ISO-A-5 / Hoja 6/6	Rev. / Fecha

	Diametro nom. D	Diametro nom. d	Designación	Cara o finales	Serie	Sch o espesor	Código o materia	Dimensión	Cantidad	Peso
Válvulas y accesorios										
Tornillos y pernos	2"		TORNILLOS CON TUERCA		150#			16x75	8	
Juntas	2"				150#		AMIANTO ANTIACIDO		2	
Diversos										

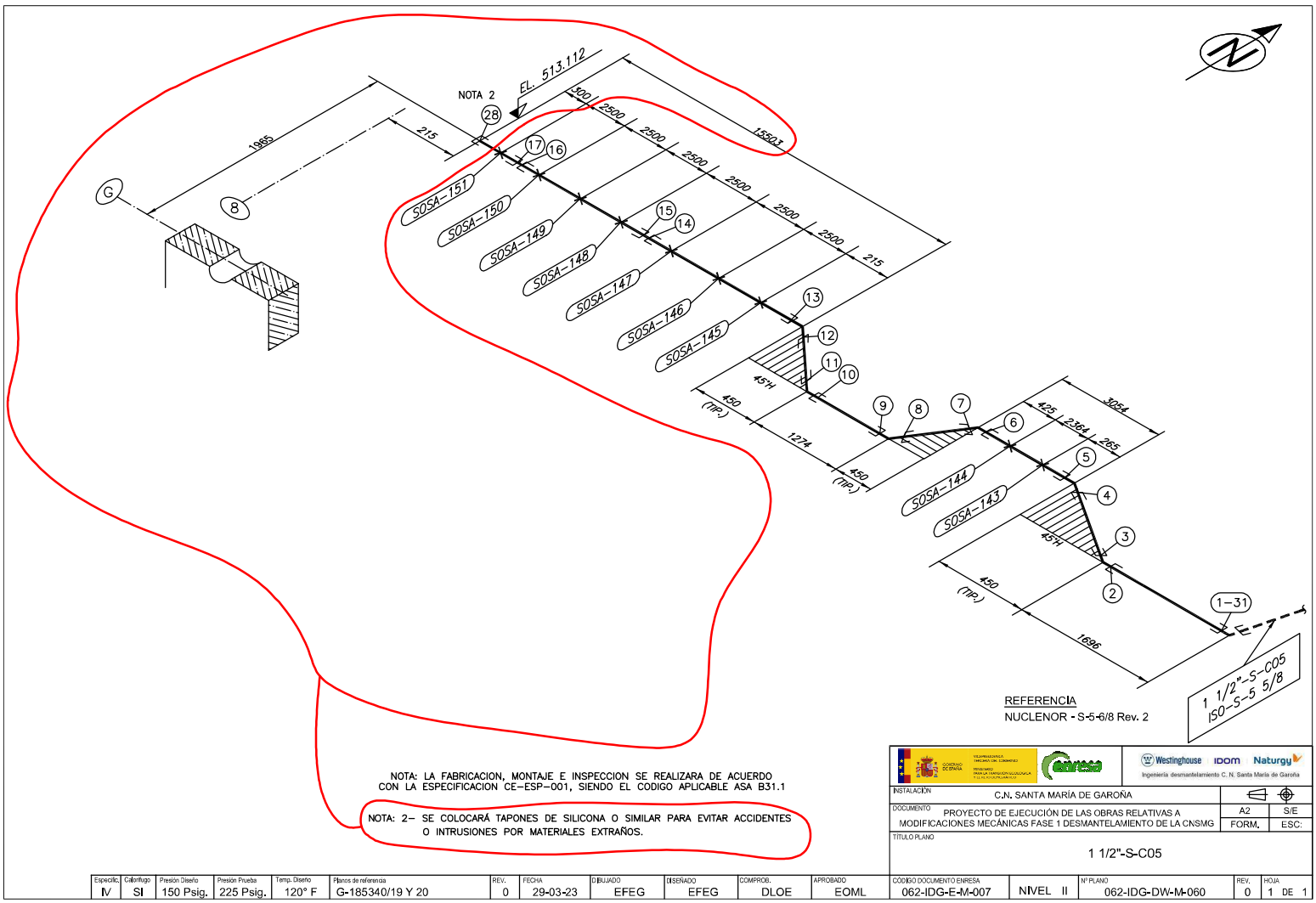

REFERENCIA
NUCLENOR - S-5-6/8 Rev. 2

NOTA: LA FABRICACION, MONTAJE E INSPECCION SE REALIZARA DE ACUERDO CON LA ESPECIFICACION CE-ESP-001, SIENDO EL CODIGO APLICABLE ASA B31.1

NOTA: 2- SE COLOCARÁ TAPONES DE SILICONA O SIMILAR PARA EVITAR ACCIDENTES O INTRUSIONES POR MATERIALES EXTRAÑOS.

Westinghouse IDOM Naturgy
Ingeniería desmantelamiento C. N. Santa María de Garoña

INSTALACIÓN	C.N. SANTA MARÍA DE GAROÑA		
DOCUMENTO	PROYECTO DE EJECUCIÓN DE LAS OBRAS RELATIVAS A MODIFICACIONES MECÁNICAS FASE 1 DESMANTELAMIENTO DE LA CNSMG	A2	S/E
		FORM.	ESC:
TÍTULO PLANO	1 1/2"-S-C05		

Especific.	Calorifugo	Presión Diseño	Presión Prueba	Temp. Diseño	Planos de referencia	REV.	FECHA	DIBUJADO	DISEÑADO	COMPROB.	APROBADO	CÓDIGO DOCUMENTO ENRESA		Nº PLANO	REV.	HOJA
IV	SI	150 Psig.	225 Psig.	120° F	G-185340/19 Y 20	0	29-03-23	EFEG	EFEG	DLOE	EOML	062-IDG-E-M-007	NIVEL II	062-IDG-DW-M-060	0	1 DE 1

MATERIAL PARA PREFABRICACION

Asunto Nº.	Proveedor			Pedido Nº	
Linea Nº. 1"1/2-S-C05	Especificación IV	Plano Nº. ISO-S-5	Hoja 6/8	Rev.	
				Fecha	

	Diametro nom. D	Diametro nom. d	Designación	Cara o finales	Serie	Sch o espesor	Código o materia	Dimensión	Cantidad	Peso
Tubos	1 1/2"		Ac. INOX			STD	A312 TP304		24	
Codos	1 1/2"		45	SW	3000#		A403 WP304		6	
Tés										
Reducciones										
Fondos										
Bridas										
Accesorios roscados										
Diversos	1 1/2"		MANG.	SW	3000#		A403 WP304		3	
Diversos	1 1/2"		TAPON						1	

MATERIAL PARA MONTAJE

Asunto Nº.	Proveedor			Pedido Nº	
Linea Nº. 1"1/2-S-C05	Especificación IV	Plano Nº. ISO-S-5	Hoja 6/8	Rev.	
				Fecha	

	Diametro nom. D	Diametro nom. d	Designación	Cara o finales	Serie	Sch o espesor	Código o materia	Dimensión	Cantidad	Peso
Válvulas y accesorios										
Tornillos y pernos										
Juntas										
Diversos										

NOTA: 2– SE COLOCARÁ TAPONES DE SILICONA O SIMILAR PARA EVITAR ACCIDENTES O INTRUSIONES POR MATERIALES EXTRAÑOS.

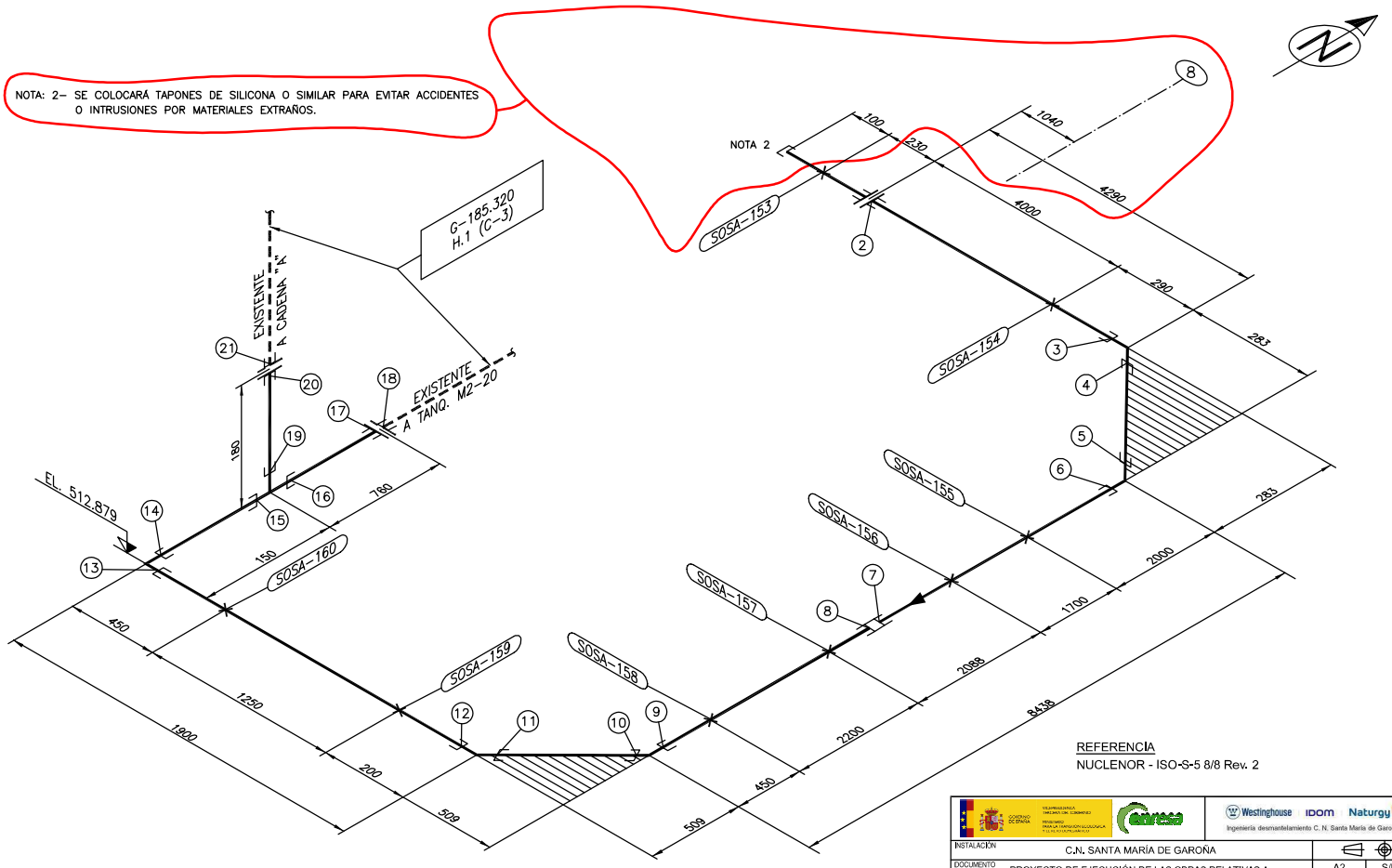

REFERENCIA
NUCLENOR - ISO-S-5 8/8 Rev. 2

NOTA: LA FABRICACION, MONTAJE E INSPECCION SE REALIZARA DE ACUERDO CON LA ESPECIFICACION CE–ESP–001, SIENDO EL CODIGO APLICABLE ASA B31.1

Westinghouse IDOM Naturgy
Ingeniería desmantelamiento C. N. Santa María de Garoña

INSTALACIÓN	C.N. SANTA MARÍA DE GAROÑA		
DOCUMENTO	PROYECTO DE EJECUCIÓN DE LAS OBRAS RELATIVAS A MODIFICACIONES MECÁNICAS FASE 1 DESMANTELAMIENTO DE LA CNSMG	A2 / FORM.	S/E / ESC:
TÍTULO PLANO	1" 1/2-S-C05		

Especific.	Calorífugo	Presión Diseño	Presión Prueba	Temp. Diseño	Planos de referencia	REV.	FECHA	DIBUJADO	DISEÑADO	COMPROB.	APROBADO	CÓDIGO DOCUMENTO ENRESA		Nº PLANO	REV.	HOJA
IV	NO	150 Psig.	225 Psig.			0	29-03-23	EFEG	EFEG	DLOE	EOML	062-IDG-E-M-007	NIVEL II	062-IDG-DW-M-061	0	1 DE 1

MATERIAL PARA PREFABRICACION

Asunto Nº.	Proveedor			Pedido Nº
Linea Nº. 1"1/2–S–C05	Especificación IV	Plano Nº. ISO–S–5	Hoja 8/8	Rev. / Fecha

	Diametro nom. D	Diametro nom. d	Designación	Cara o finales	Serie	Sch o espesor	Código o materia	Dimensión	Cantidad	Peso
Tubos	1"1/2		Ac. INOX.	SW		STD	A312 TP304		17,75	
Codos	1"1/2		90°	SW	3000#		A403 WP304		1	
	1"1/2		45°	SW	3000#		A403 WP304		4	
Tés	1"1/2		Ac. INOX.	SW	3000#		A403 WP304		1	
Reducciones										
Fondos										
Bridas	1"1/2		WN RF	SW	150#		A182 F304		6	
Accesorios roscados										
Diversos	1"1/2		MANGUITO	SW	3000#		A403 WP304		1	
	1 1/2"		TAPON						1	

MATERIAL PARA MONTAJE

Asunto Nº.	Proveedor			Pedido Nº
Linea Nº. 1"1/2–S–C05	Especificación IV	Plano Nº. ISO–S–5	Hoja 8/8	Rev. / Fecha

	Diametro nom. D	Diametro nom. d	Designación	Cara o finales	Serie	Sch o espesor	Código o materia	Dimensión	Cantidad	Peso
Válvulas y accesorios										
Tornillos y pernos										
Juntas										
Diversos										

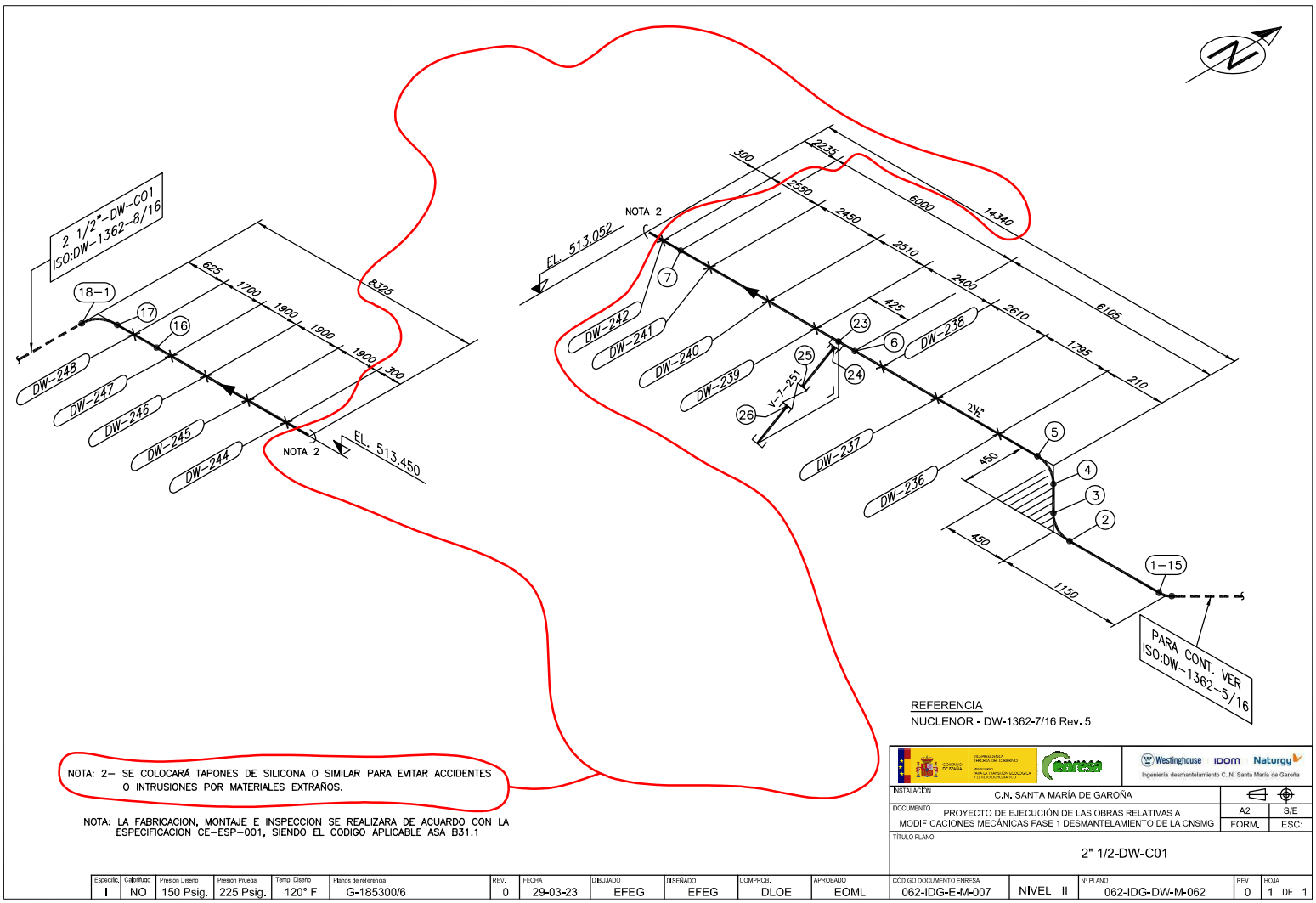

MATERIAL PARA PREFABRICACION

	Diametro nom. D	Diametro nom. d	Designación	Cara o finales	Serie	Sch o espesor	Código o materia	Dimensión	Cantidad	Peso
Tubos	2 1/2"		Ac. CARBONO			STD	A106GrB		25	
Codos	2 1/2"		90°	BW			A234-WPB		1	
	2 1/2"		45°	BW			A234-WPB		2	
Tés										
Reducciones										
Fondos										
Bridas										
Accesorios roscados	1"		CAP	NPT	3000#		A-105		1	
Diversos	1"		1/2 MANG.	SW	3000#		A-105		1	
	2 1/2"		TAPÓN						2	

MATERIAL PARA MONTAJE

	Diametro nom. D	Diametro nom. d	Designación	Cara o finales	Serie	Sch o espesor	Código o materia	Dimensión	Cantidad	Peso
Válvulas y accesorios	1"		V-7-251	SW	150#		A105		1	
Tornillos y pernos										
Juntas										
Diversos										

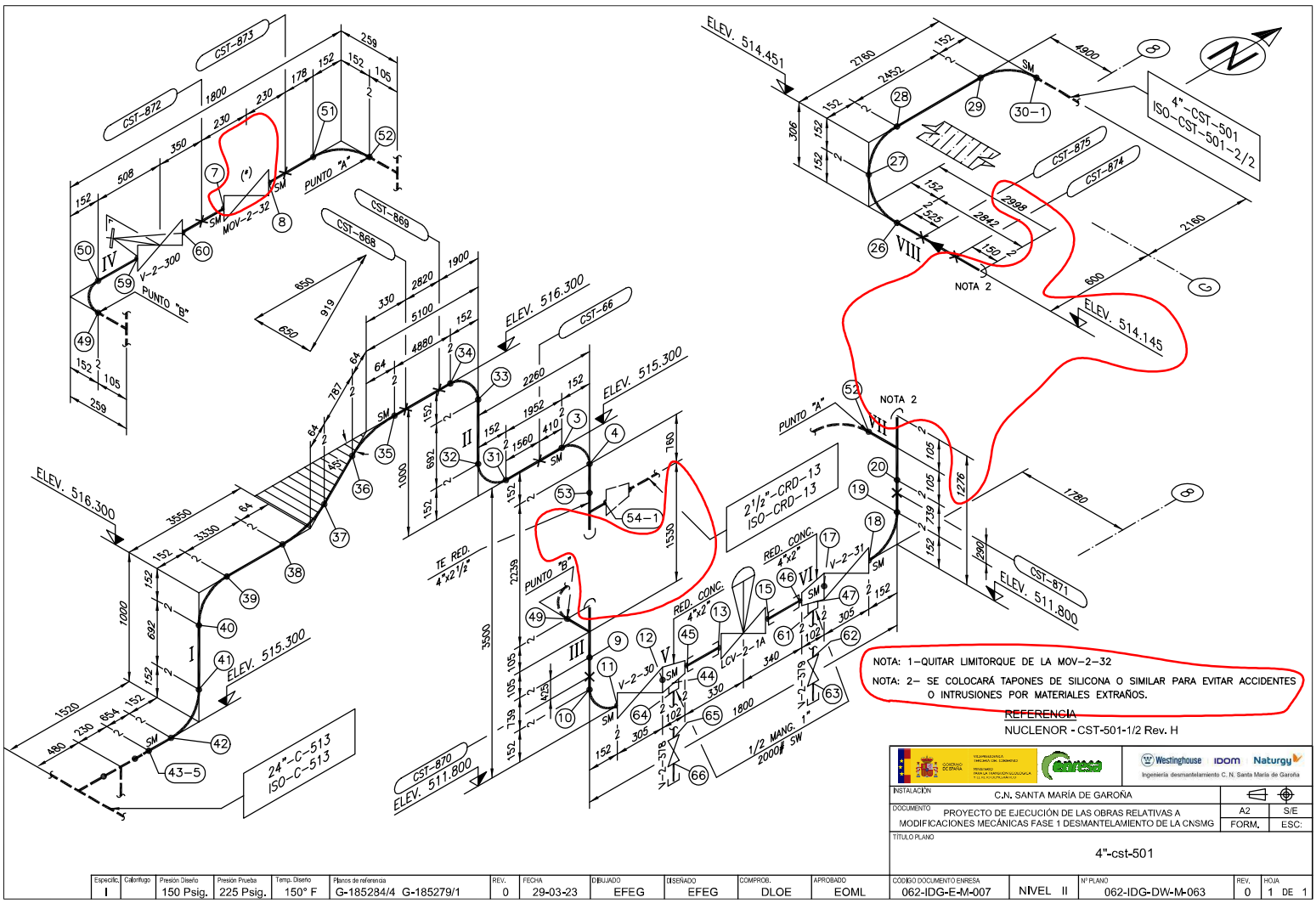

NOTA: 1–QUITAR LIMITORQUE DE LA MOV–2–32

NOTA: 2– SE COLOCARÁ TAPONES DE SILICONA O SIMILAR PARA EVITAR ACCIDENTES O INTRUSIONES POR MATERIALES EXTRAÑOS.

~~REFERENCIA~~

NUCLENOR - CST-501-1/2 Rev. H

Especific.	Calorífugo	Presión Diseño	Presión Prueba	Temp. Diseño	Planos de referencia	REV.	FECHA	DIBUJADO	DISEÑADO	COMPROB.	APROBADO	CÓDIGO DOCUMENTO ENRESA		Nº PLANO	REV.	HOJA					
I		150 Psig.	225 Psig.	150° F	G-185284/4 G-185279/1	0	29-03-23	EFEG	EFEG	DLOE	EOML	062-IDG-E-M-007	NIVEL II	062-IDG-DW-M-063	0	1 DE 1					

INSTALACIÓN: C.N. SANTA MARÍA DE GAROÑA

DOCUMENTO: PROYECTO DE EJECUCIÓN DE LAS OBRAS RELATIVAS A MODIFICACIONES MECÁNICAS FASE 1 DESMANTELAMIENTO DE LA CNSMG

A2 | S/E | FORM. | ESC:

TÍTULO PLANO: 4"-cst-501

Westinghouse IDOM Naturgy — Ingeniería desmantelamiento C. N. Santa María de Garoña

MATERIAL PARA PREFABRICACION

	Diametro nom. D	Diametro nom. d	Designación	Cara o finales	Serie	Sch o espesor	Código o materia	Dimensión	Cantidad	Peso
Tubos	4"		A. CARBONO	BW		STD	A53–Gr.B		23,1 m.	
	2"		A. CARBONO			STD	A106–Gr.B		0,4 m.	
	1"		A. CARBONO	SW		STD	A106–Gr.B			
Codos	4"		90°	BW		STD	A234–WPB		12	
	4"		45°	BW		STD	A234–WPB		2	
Tés	4"		IGUAL	BW		STD	A234–WPB		2	
	4"	2 1/2"	REDUCTORA	BW		STD	A234–WPB		1	
Reducciones	4"	2"	CONCENTRICA	BW		STD	A234–WPB		2	
Fondos										
Bridas										
Accesorios roscados	1"		TAPON	SW	2000#		A105–Gr.II		2	
Diversos	1"		1/2 MANGUITO	SW	2000#		A105–Gr.II		2	
	4"		TAPÓN						4	

MATERIAL PARA MONTAJE

	Diametro nom. D	Diametro nom. d	Designación	Cara o finales	Serie	Sch o espesor	Código o materia	Dimensión	Cantidad	Peso
Válvulas y accesorios	4"		V–2–30						1	
	4"		V–2–31						1	
	4"		MOV–2–32						1	
	4"		V–2–300						1	
	2"		LCV–2–1A						1	
	1"		V–2–378						1	
	1"		V–2–379						1	
Tornillos y pernos										
Juntas										
Diversos										

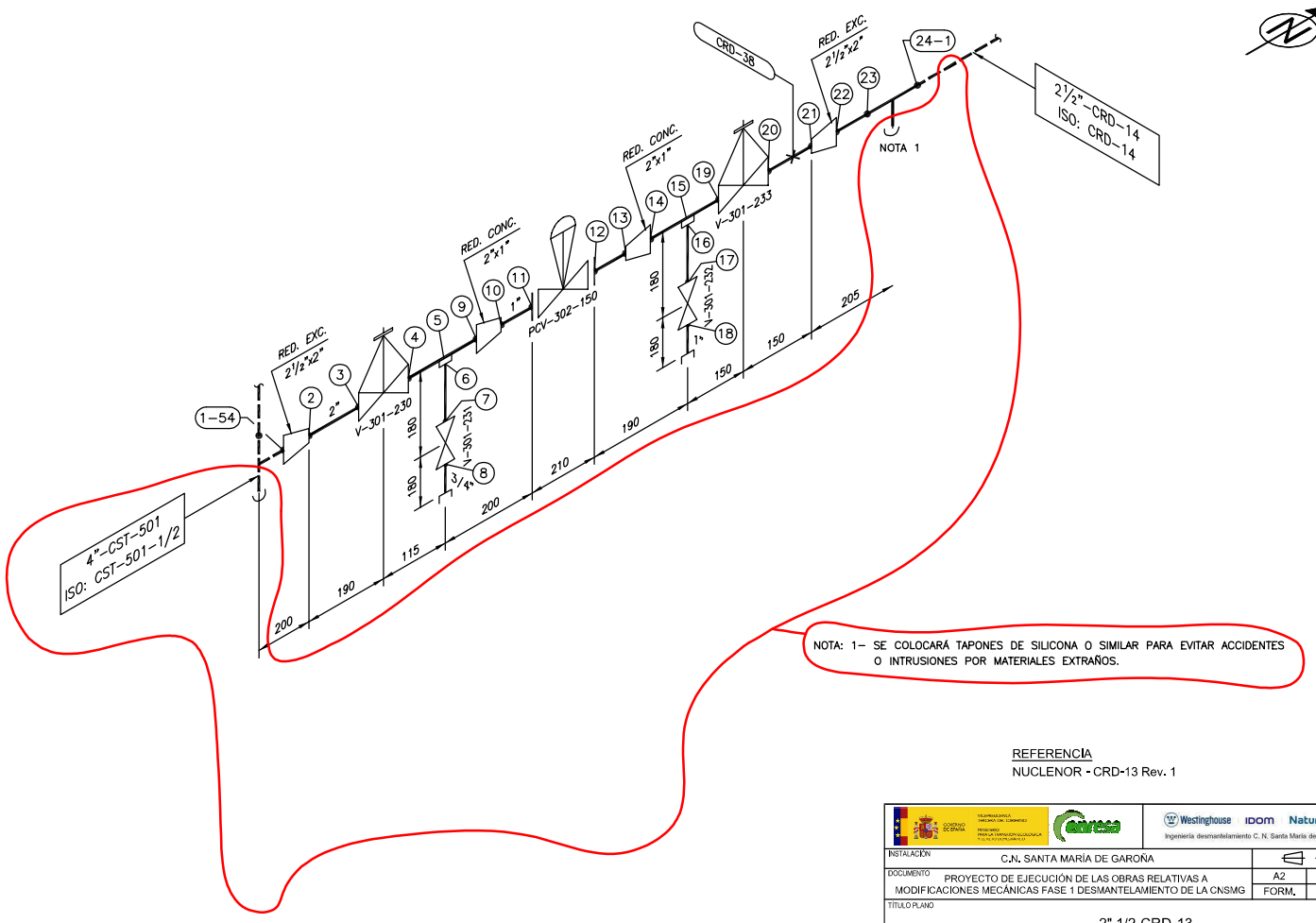

REFERENCIA
NUCLENOR - CRD-13 Rev. 1

Westinghouse IDOM Naturgy
Ingeniería desmantelamiento C. N. Santa María de Garoña

INSTALACIÓN	C.N. SANTA MARÍA DE GAROÑA		
DOCUMENTO	PROYECTO DE EJECUCIÓN DE LAS OBRAS RELATIVAS A MODIFICACIONES MECÁNICAS FASE 1 DESMANTELAMIENTO DE LA CNSMG	A2 FORM.	S/E ESC:
TÍTULO PLANO	2" 1/2-CRD-13		

Especific.	Calorifugo	Presión Diseño	Presión Prueba	Temp. Diseño	Planos de referencia	REV.	FECHA	DIBUJADO	DISEÑADO	COMPROB.	APROBADO	CÓDIGO DOCUMENTO ENRESA		Nº PLANO	REV.	HOJA
II		150 Psig.	225 Psig.	150° F	104R905/1 G-185279/1	0	29-03-23	EFEG	EFEG	DLOE	EOML	062-IDG-E-M-007	NIVEL II	062-IDG-DW-M-064	0	1 DE 1

MATERIAL PARA PREFABRICACION

	Diametro nom. D	Diametro nom. d	Designación	Cara o finales	Serie	Sch o espesor	Código o materia	Dimensión	Cantidad	Peso
Tubos	2 1/2"		A. CARBONO				A106–Gr.B		0,2 mts.	
	2"		A. CARBONO				A106–Gr.B		0,3 mts.	
	1"		A. CARBONO				A106–Gr.B		0,2 mts.	
Codos										
Tés	2 1/2"	2"	EXCENT.	BW			A234–WPB		2	
	2"	1"	CONC.	SW	2000#		A105–Gr.II		2	
Reducciones										
Fondos										
Bridas										
Accesorios roscados	1"		C. MANGUERA				A105–Gr.II		1	
	3/4"		C. MANGUERA				A105–Gr.II		1	
Diversos	1"		1/2 MANG.	SW	2000#		A105–Gr.II		1	
	3/4"		1/2 MANG.	SW	2000#		A105–Gr.II		1	
	2" 1/2		TAPÓN						2	

MATERIAL PARA MONTAJE

	Diametro nom. D	Diametro nom. d	Designación	Cara o finales	Serie	Sch o espesor	Código o materia	Dimensión	Cantidad	Peso
Válvulas y accesorios	2"		V–301–230						1	
	2"		V–301–233						1	
	1"		PCV–302–150						1	
	1"		V–301–232						1	
	3/4"		V–301–231						1	
Tornillos y pernos										
Juntas										
Diversos										

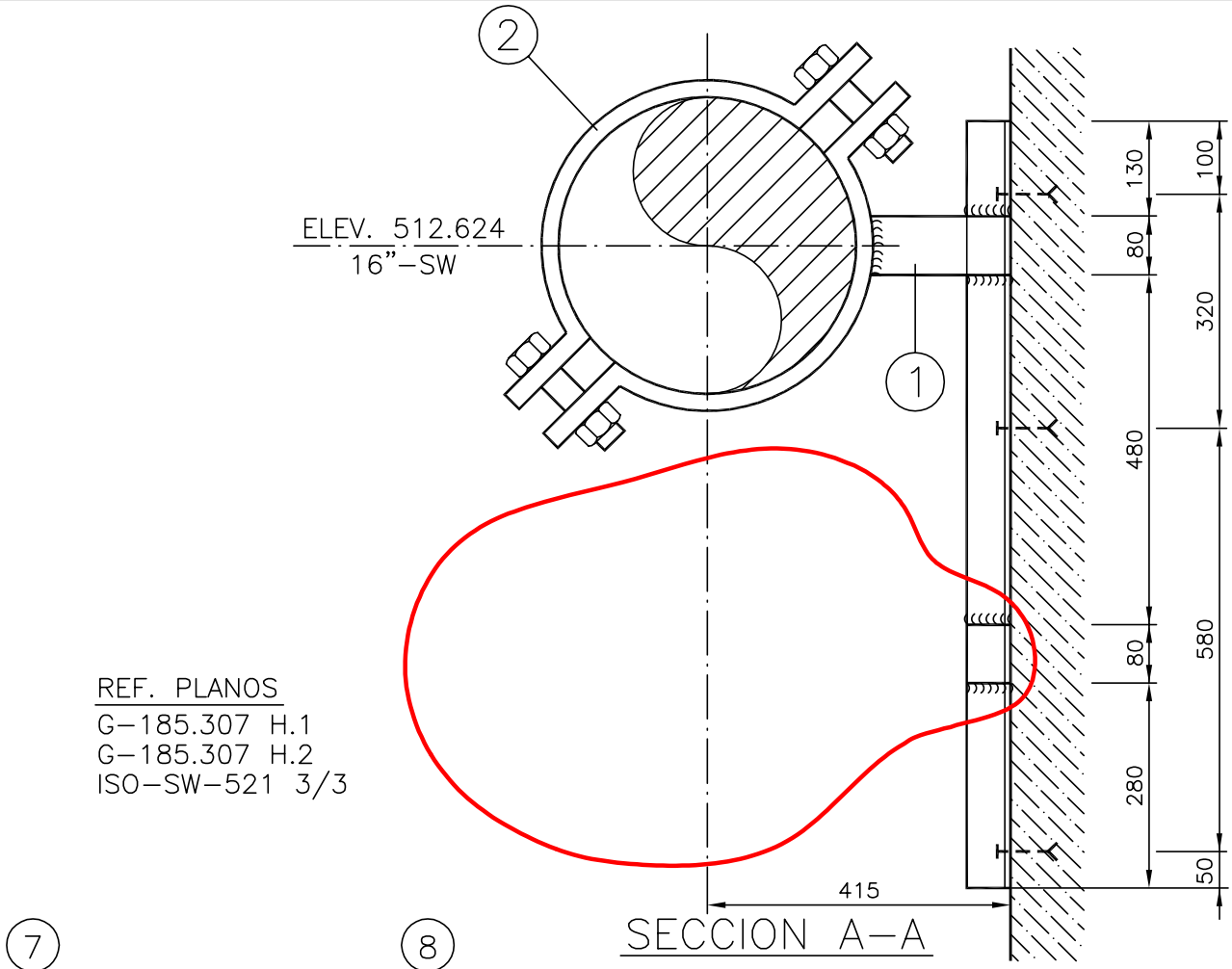

SECCION A-A

REF. PLANOS
G-185.307 H.1
G-185.307 H.2
ISO-SW-521 3/3

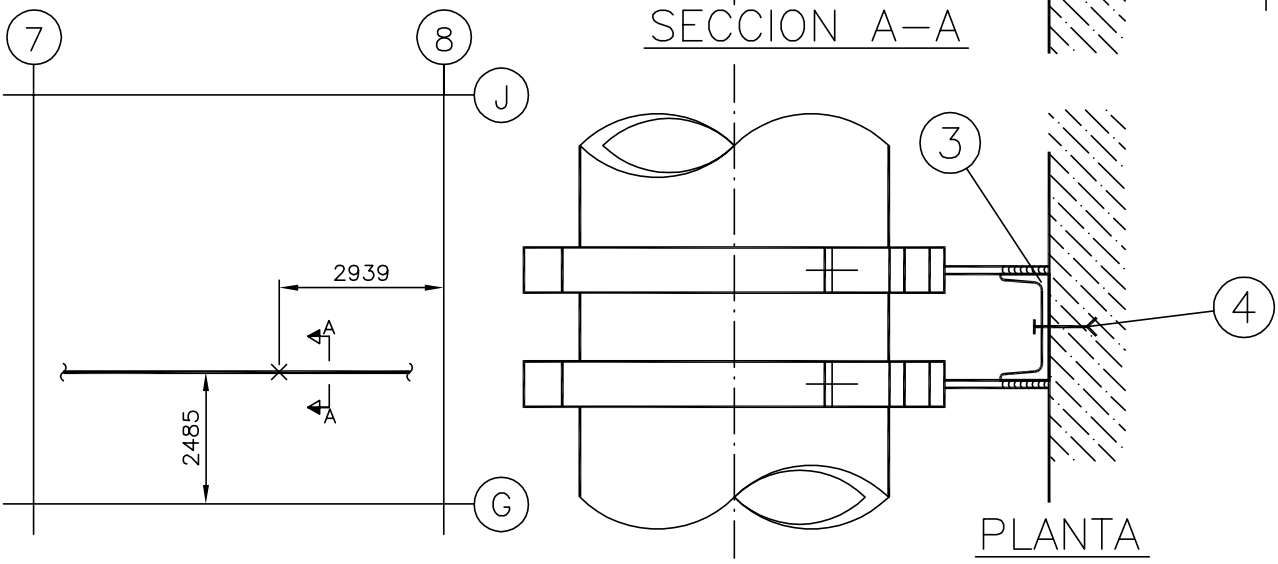

PLANTA

N° PIEZ.	DENOMINACION	MARCA	MATERIAL
3	PERNO DE ANCLAJE	4	A. CARBONO
1	PERFIL UPN-140 L=1050mm.	3	A-42b
2	ABRAZADERA PARA TUBERIA DE ø16"	2	A. CARBONO
2	PLACA DE 230x80x10	1	A. CARBONO

GOBIERNO DE ESPAÑA · VICEPRESIDENCIA TERCERA DEL GOBIERNO · MINISTERIO PARA LA TRANSICIÓN ECOLÓGICA Y EL RETO DEMOGRÁFICO · enresa

Westinghouse · IDOM · Naturgy
Ingeniería desmantelamiento C. N. Santa María de Garoña

REFERENCIA
NN - P530-SW-36 Rev. 0

INSTALACIÓN	C.N. SANTA MARÍA DE GAROÑA		
DOCUMENTO	PROYECTO DE EJECUCIÓN DE LAS OBRAS RELATIVAS A MODIFICACIONES MECÁNICAS FASE 1 DESMANTELAMIENTO DE LA CNSMG	A4	S/E
		FORM.	ESC:

COMPROB.	APROBADO
DLOE	EOML
DIBUJADO	DISEÑADO
EFEG	EFEG

TÍTULO PLANO

SOPORTE N° SW-36
PARA TUBERÍA DE Ø16" DEL SISTEMA "SW"

REV.	FECHA	CÓDIGO DOCUMENTO ENRESA		Nº PLANO	REV.	HOJA
0	29-03-23	062-IDG-E-M-007	NIVEL II	062-IDG-DW-M-0065	0	1 DE 1

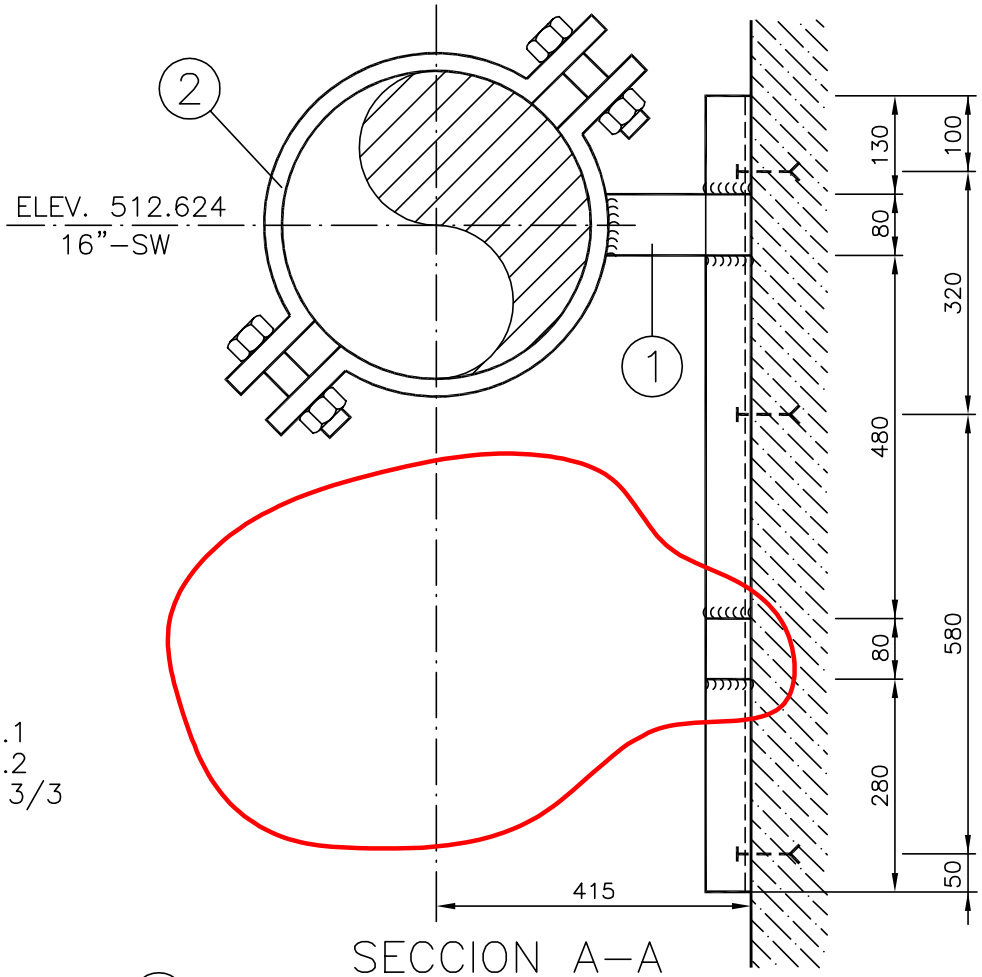

SECCION A–A

REF. PLANOS
G–185.307 H.1
G–185.307 H.2
ISO–SW–521 3/3

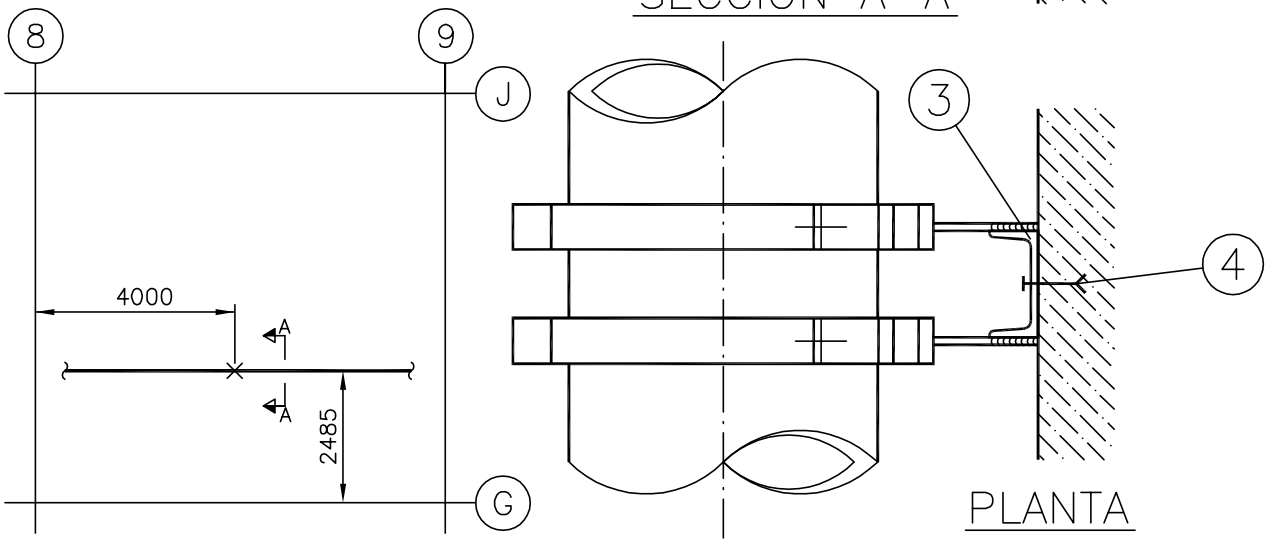

PLANTA

N° PIEZ.	DENOMINACION	MARCA	MATERIAL
3	PERNO DE ANCLAJE	4	A. CARBONO
1	PERFIL UPN–140 L=1050mm.	3	A–42b
2	ABRAZADERA PARA TUBERIA DE ø16"	2	A. CARBONO
2	PLACA DE 230x80x10	1	A. CARBONO

GOBIERNO DE ESPAÑA · VICEPRESIDENCIA TERCERA DEL GOBIERNO · MINISTERIO PARA LA TRANSICIÓN ECOLÓGICA Y EL RETO DEMOGRÁFICO · enresa

Westinghouse · IDOM · Naturgy
Ingeniería desmantelamiento C. N. Santa María de Garoña

REFERENCIA
NN - P530-SW-39 Rev. 0

COMPROB.	APROBADO
DLOE	EOML
DIBUJADO	DISEÑADO
EFEG	EFEG

REV.	FECHA
0	29-03-23

INSTALACIÓN: C.N. SANTA MARÍA DE GAROÑA

DOCUMENTO: PROYECTO DE EJECUCIÓN DE LAS OBRAS RELATIVAS A MODIFICACIONES MECÁNICAS FASE 1 DESMANTELAMIENTO DE LA CNSMG

A4 | S/E
FORM. | ESC:

TÍTULO PLANO

SOPORTE N° SW-39
PARA TUBERÍA DE Ø16" DEL SISTEMA "SW"

CÓDIGO DOCUMENTO ENRESA		Nº PLANO	REV.	HOJA
062-IDG-E-M-007	NIVEL II	062-IDG-DW-M-0066	0	1 DE 1

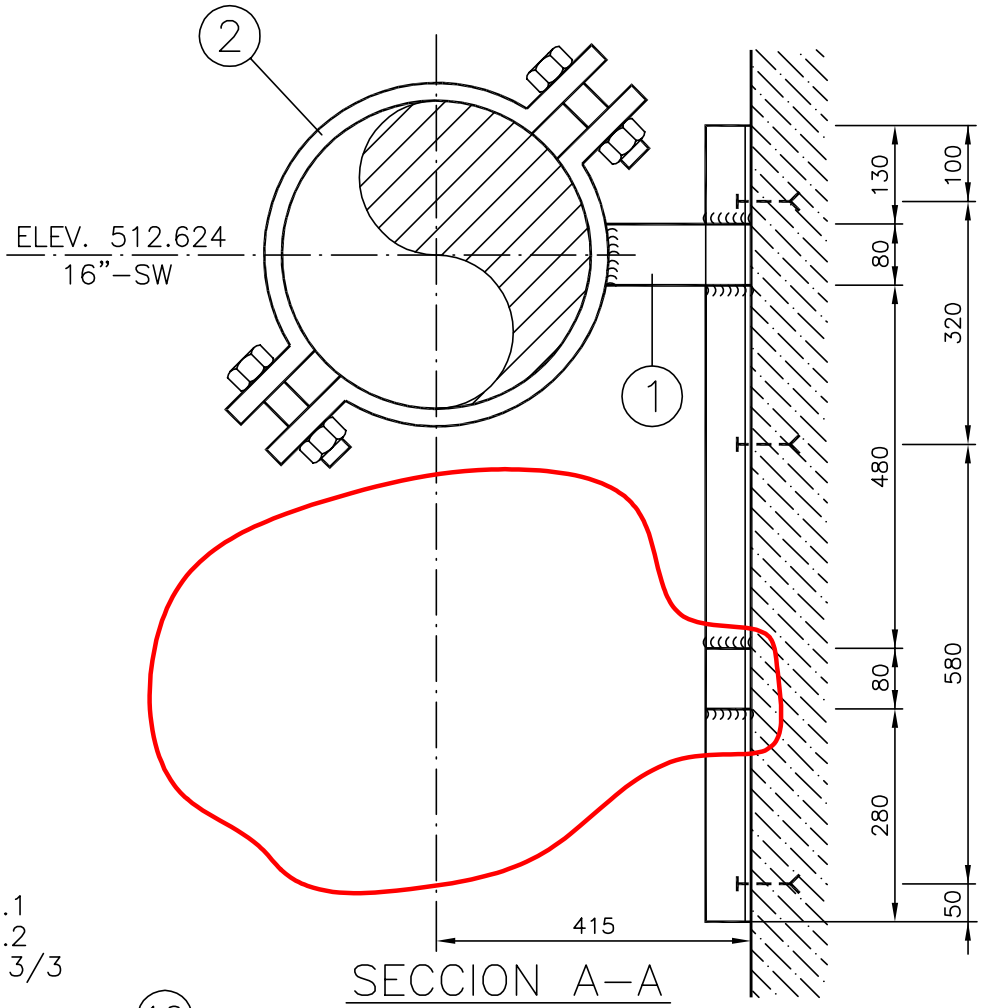

REF. PLANOS
G-185.307 H.1
G-185.307 H.2
ISO-SW-521 3/3

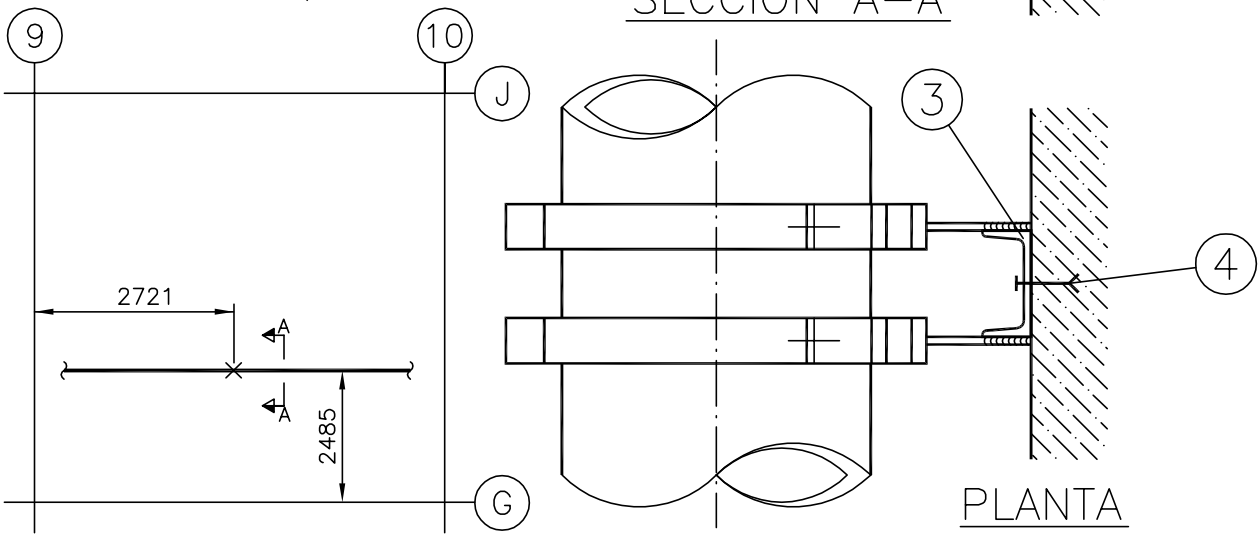

N° PIEZ.	DENOMINACION	MARCA	MATERIAL
3	PERNO DE ANCLAJE	4	A. CARBONO
1	PERFIL UPN-140 L=1050mm.	3	A-42b
2	ABRAZADERA PARA TUBERIA DE ø16"	2	A. CARBONO
2	PLACA DE 230x80x10	1	A. CARBONO

GOBIERNO DE ESPAÑA · VICEPRESIDENCIA TERCERA DEL GOBIERNO · MINISTERIO PARA LA TRANSICIÓN ECOLÓGICA Y EL RETO DEMOGRÁFICO · enresa

Westinghouse · IDOM · Naturgy
Ingeniería desmantelamiento C. N. Santa María de Garoña

REFERENCIA
NN - P530-SW-42 Rev. 0

INSTALACIÓN	C.N. SANTA MARÍA DE GAROÑA		
DOCUMENTO	PROYECTO DE EJECUCIÓN DE LAS OBRAS RELATIVAS A MODIFICACIONES MECÁNICAS FASE 1 DESMANTELAMIENTO DE LA CNSMG	A4	S/E
		FORM.	ESC:

COMPROB.	APROBADO
DLOE	EOML
DIBUJADO	DISEÑADO
EFEG	EFEG

TÍTULO PLANO

SOPORTE N° SW-42
PARA TUBERÍA DE Ø16" DEL SISTEMA "SW"

REV.	FECHA	CÓDIGO DOCUMENTO ENRESA		Nº PLANO	REV.	HOJA
0	29-03-23	062-IDG-E-M-007	NIVEL II	062-IDG-DW-M-0067	0	1 DE 1

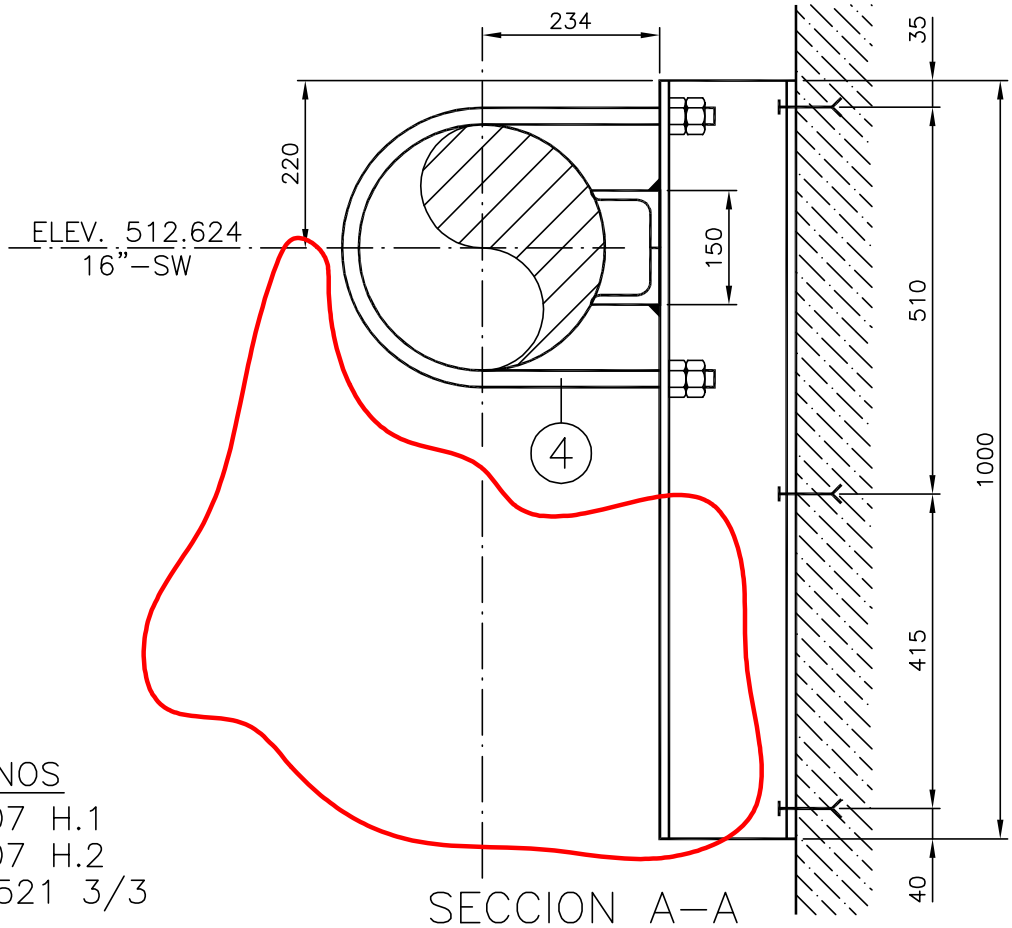

SECCION A–A

REF. PLANOS
G–185.307 H.1
G–185.307 H.2
ISO–SW–521 3/3

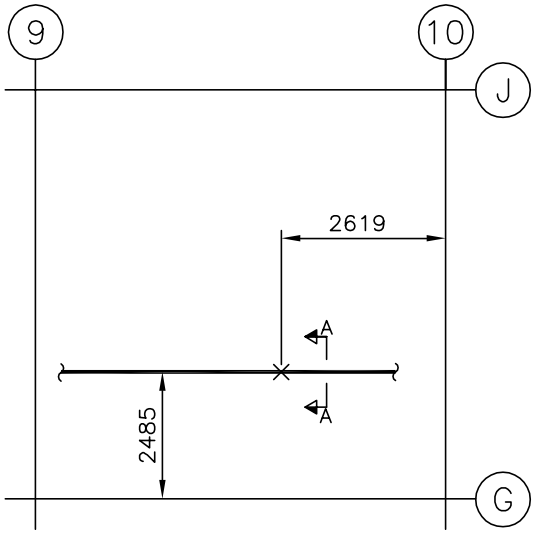

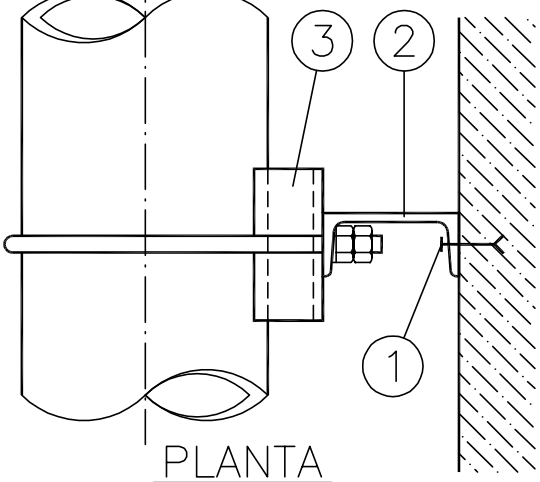

PLANTA

N° PIEZ.	DENOMINACION	MARCA	MATERIAL
1	ABARCON PARA TUBERIA DE ø16"	4	A. CARBONO
2	ANGULAR DE 90x75x9 L=200mm.	3	A–42b
1	PERFIL UPN–180 L=1000mm.	2	A–42b
3	PERNO DE ANCLAJE	1	A. CARBONO

GOBIERNO DE ESPAÑA · VICEPRESIDENCIA TERCERA DEL GOBIERNO · MINISTERIO PARA LA TRANSICIÓN ECOLÓGICA Y EL RETO DEMOGRÁFICO · enresa

Westinghouse · IDOM · Naturgy
Ingeniería desmantelamiento C. N. Santa María de Garoña

REFERENCIA
NN - P530-SW-42A Rev. 0

COMPROB.	APROBADO
DLOE	EOML
DIBUJADO	DISEÑADO
EFEG	EFEG

REV.	FECHA
0	29-03-23

INSTALACIÓN: C.N. SANTA MARÍA DE GAROÑA

DOCUMENTO: PROYECTO DE EJECUCIÓN DE LAS OBRAS RELATIVAS A MODIFICACIONES MECÁNICAS FASE 1 DESMANTELAMIENTO DE LA CNSMG

A4 | S/E
FORM. | ESC:

TÍTULO PLANO

SOPORTE N° SW-42A
PARA TUBERÍA DE Ø16" DEL SISTEMA "SW"

CÓDIGO DOCUMENTO ENRESA		Nº PLANO	REV.	HOJA
062-IDG-E-M-007	NIVEL II	062-IDG-DW-M-0068	0	1 DE 1

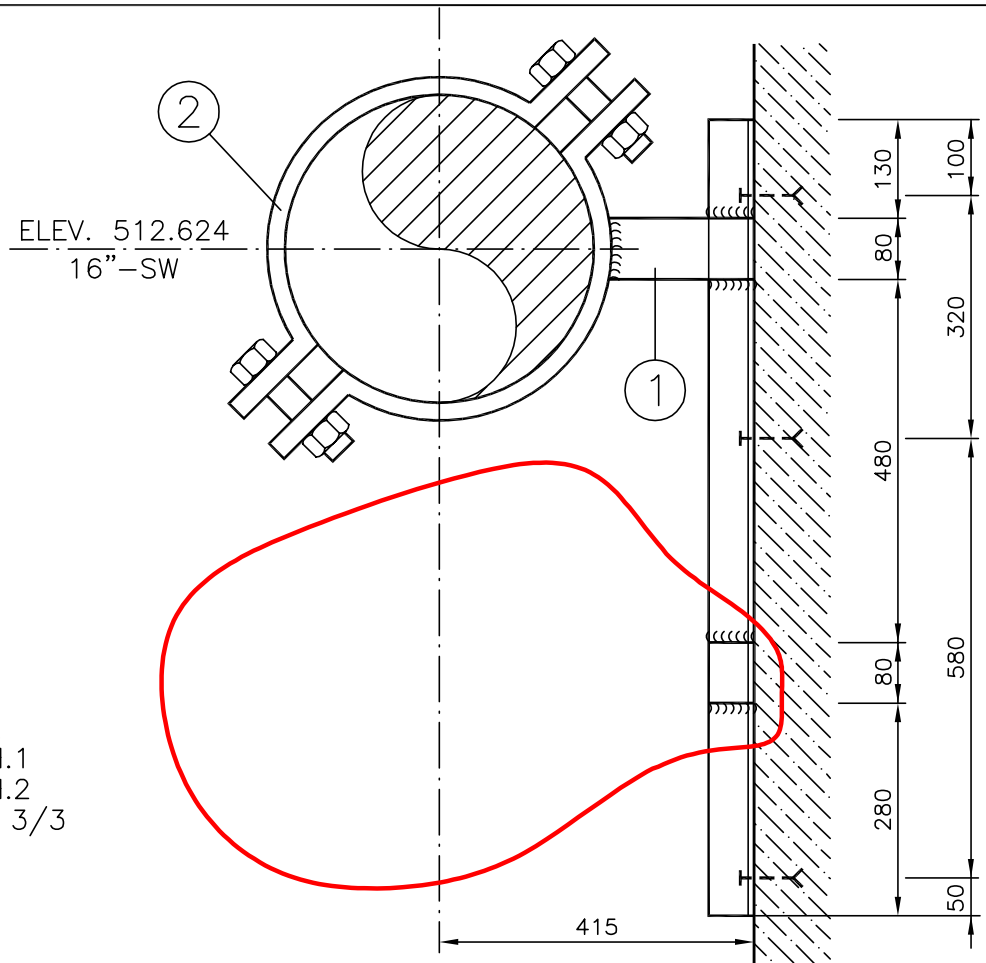

SECCION A–A

REF. PLANOS
G–185.307 H.1
G–185.307 H.2
ISO–SW–521 3/3

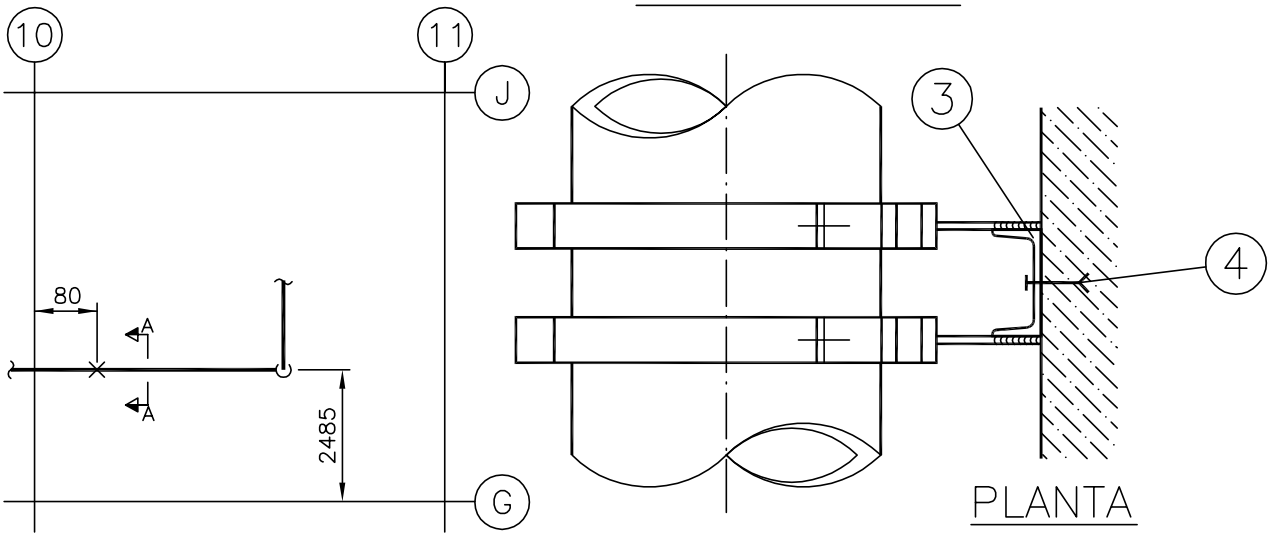

PLANTA

N° PIEZ.	DENOMINACION	MARCA	MATERIAL
3	PERNO DE ANCLAJE	4	A. CARBONO
1	PERFIL UPN–140 L=1050mm.	3	A–42b
2	ABRAZADERA PARA TUBERIA DE ø16"	2	A. CARBONO
2	PLACA DE 230x80x10	1	A. CARBONO

GOBIERNO DE ESPAÑA · VICEPRESIDENCIA TERCERA DEL GOBIERNO · MINISTERIO PARA LA TRANSICIÓN ECOLÓGICA Y EL RETO DEMOGRÁFICO · enresa

Westinghouse · IDOM · Naturgy
Ingeniería desmantelamiento C. N. Santa María de Garoña

REFERENCIA
NN - P530-SW-45 Rev. 0

COMPROB.	APROBADO
DLOE	EOML
DIBUJADO	DISEÑADO
EFEG	EFEG

REV.	FECHA
0	29-03-23

INSTALACIÓN: C.N. SANTA MARÍA DE GAROÑA

DOCUMENTO: PROYECTO DE EJECUCIÓN DE LAS OBRAS RELATIVAS A MODIFICACIONES MECÁNICAS FASE 1 DESMANTELAMIENTO DE LA CNSMG

A4 | S/E
FORM. | ESC:

TÍTULO PLANO

SOPORTE N° SW-45
PARA TUBERÍA DE Ø16" DEL SISTEMA "SW"

CÓDIGO DOCUMENTO ENRESA		Nº PLANO	REV.	HOJA
062-IDG-E-M-007	NIVEL II	062-IDG-DW-M-0069	0	1 DE 1

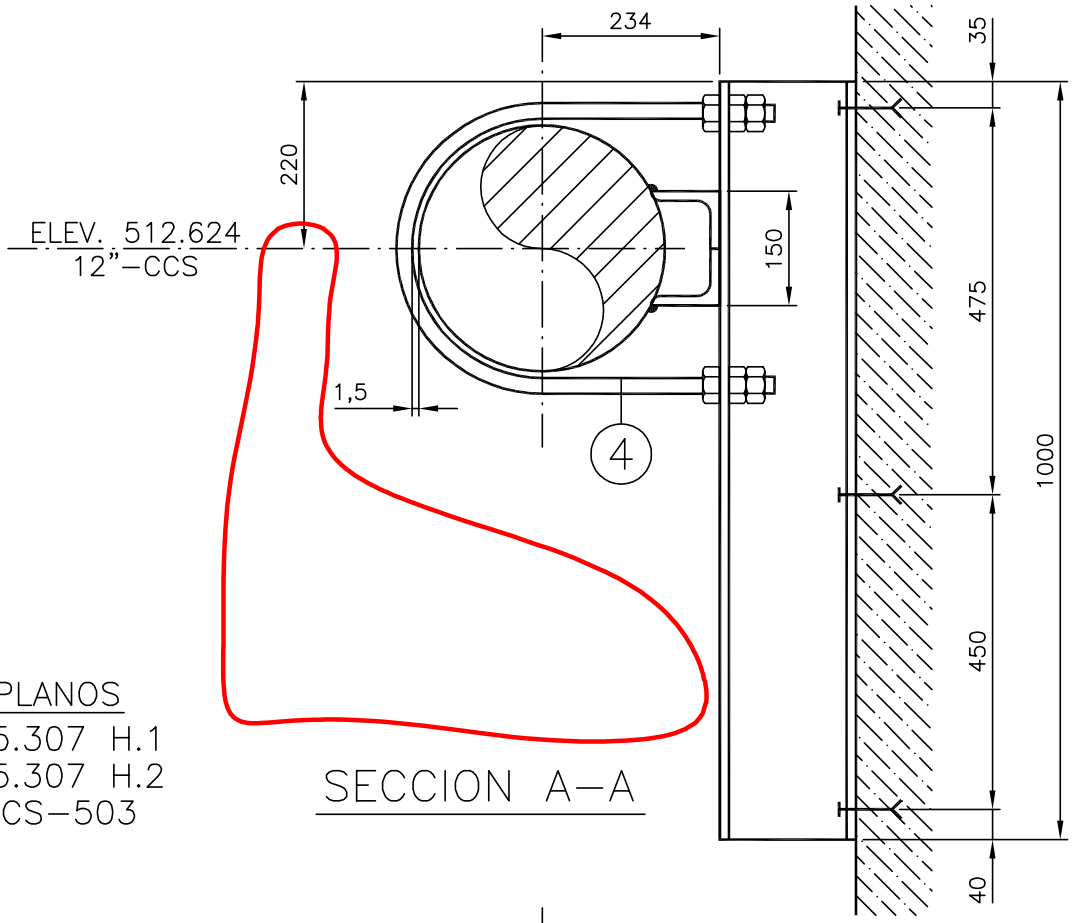

REF. PLANOS
G-185.307 H.1
G-185.307 H.2
ISO-CCS-503

SECCION A-A

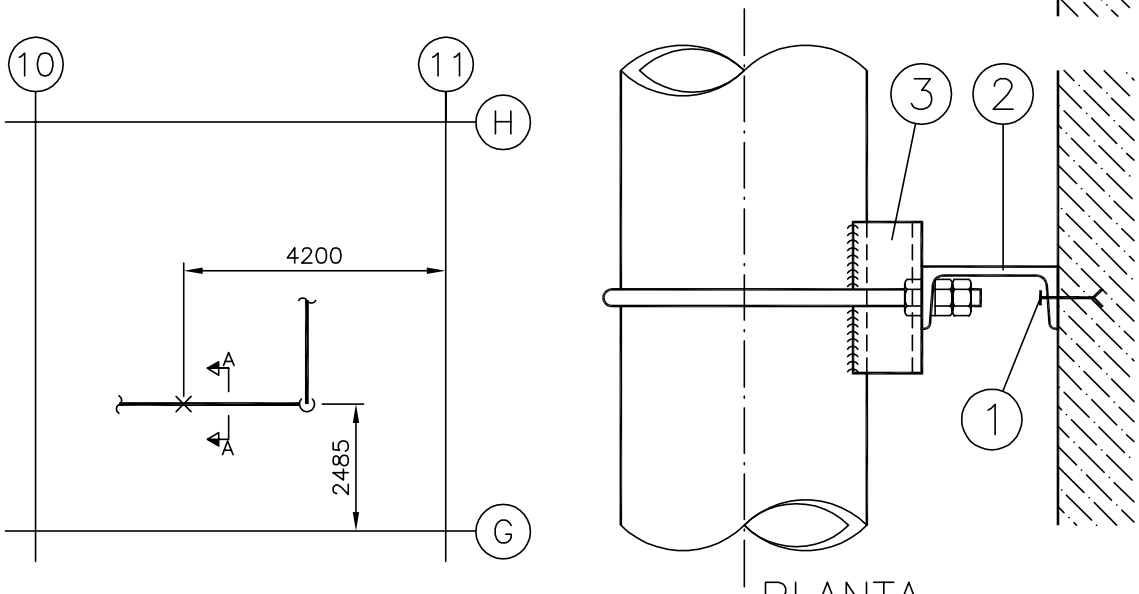

PLANTA

N° PIEZ.	DENOMINACION	MARCA	MATERIAL
1	ABARCON PARA TUBERIA ø12" DE ø20mm.	4	F-114
2	ANGULAR DE 90x75x9 L=200mm.	3	A-42b
1	PERFIL UPN-180 L=1000mm.	2	A-42b
3	PERNO DE ANCLAJE ø5/8"	1	A. CARBONO

GOBIERNO DE ESPAÑA · VICEPRESIDENCIA TERCERA DEL GOBIERNO · MINISTERIO PARA LA TRANSICIÓN ECOLÓGICA Y EL RETO DEMOGRÁFICO · enresa

Westinghouse · IDOM · Naturgy
Ingeniería desmantelamiento C. N. Santa María de Garoña

REFERENCIA
NN - P530-SW-45A Rev. 2

INSTALACIÓN	C.N. SANTA MARÍA DE GAROÑA		
DOCUMENTO	PROYECTO DE EJECUCIÓN DE LAS OBRAS RELATIVAS A MODIFICACIONES MECÁNICAS FASE 1 DESMANTELAMIENTO DE LA CNSMG	A4	S/E
		FORM.	ESC:

COMPROB.	APROBADO
DLOE	EOML
DIBUJADO	DISEÑADO
EFEG	EFEG

TÍTULO PLANO

SOPORTE N° SW-45A
PARA TUBERÍA DE Ø12" DEL SISTEMA "CCS"

REV.	FECHA	CÓDIGO DOCUMENTO ENRESA		Nº PLANO	REV.	HOJA
0	29-03-23	062-IDG-E-M-007	NIVEL II	062-IDG-DW-M-0241	0	1 DE 1

2.2 PLANOS TRABAJOS MODIFICACIÓN LÍNEAS SISTEMAS CST Y DWS

Se presentan a continuación los planos “as built” una vez realizados los trabajos de modificación de los trazados de los Sistemas CST y DWS definidos en el presente Proyecto.

Planos isométricos

Documentos 062-IDG-DW-M-0072 a 0086 y documentos 062-IDG-DW-M-0198 a 0207, que corresponden a las siguientes líneas:

- 062-IDG-DW-M-0072 a 0074: línea 8”-CST-C07 Sistema CST
- 062-IDG-DW-M-0075 a 0076: línea ¾”-CST-C20 Sistema CST
- 062-IDG-DW-M-0077 a 0079: línea 1-1/2”-CST-C06 Sistema DWS.
- 062-IDG-DW-M-0080: línea ¾”-CST-C27 Sistema DWS.
- 062-IDG-DW-M-0081: línea 4”-CST-C19 Sistema DWS
- 062-IDG-DW-M-0082 a 0084: línea 1-1/2”-CST-C01 Sistema DWS.
- 062-IDG-DW-M-0085: líneas 4”-CST-C6 y 4”-CST-C16 Sistema CST.
- 062-IDG-DW-M-0086: línea ¾”-C-1408 Sistema DWS.
- 062-IDG-DW-M-0198 a 0200: línea 8”-CST-C07B Sistema CST. Línea modificada que queda taponada y en descargo.
- 062-IDG-DW-M-0201 a 0202: línea ¾”-CST-C20B Sistema CST. Línea modificada que queda taponada y en descargo.
- 062-IDG-DW-M-0203 a 0204: línea 1-1/2”-CST-C06B Sistema DWS. Línea modificada que queda taponada y en descargo.
- 062-IDG-DW-M-0205 a 0207: línea 1-1/2”-CST-C01B Sistema DWS. Línea modificada que queda taponada y en descargo.

Planos de disposición general de edificios

Documento 062-IDG-DW-M-0090: Edificio de Turbina elevación 512,20.

Planos sistemas protecciones pasivas contra incendios

Documento 062-IDG-DW-C-0026.

Planos de soportes

Corresponden a soportes nuevos a instalar.

Documentos 062-IDG-DW-M-0091 a 0197.

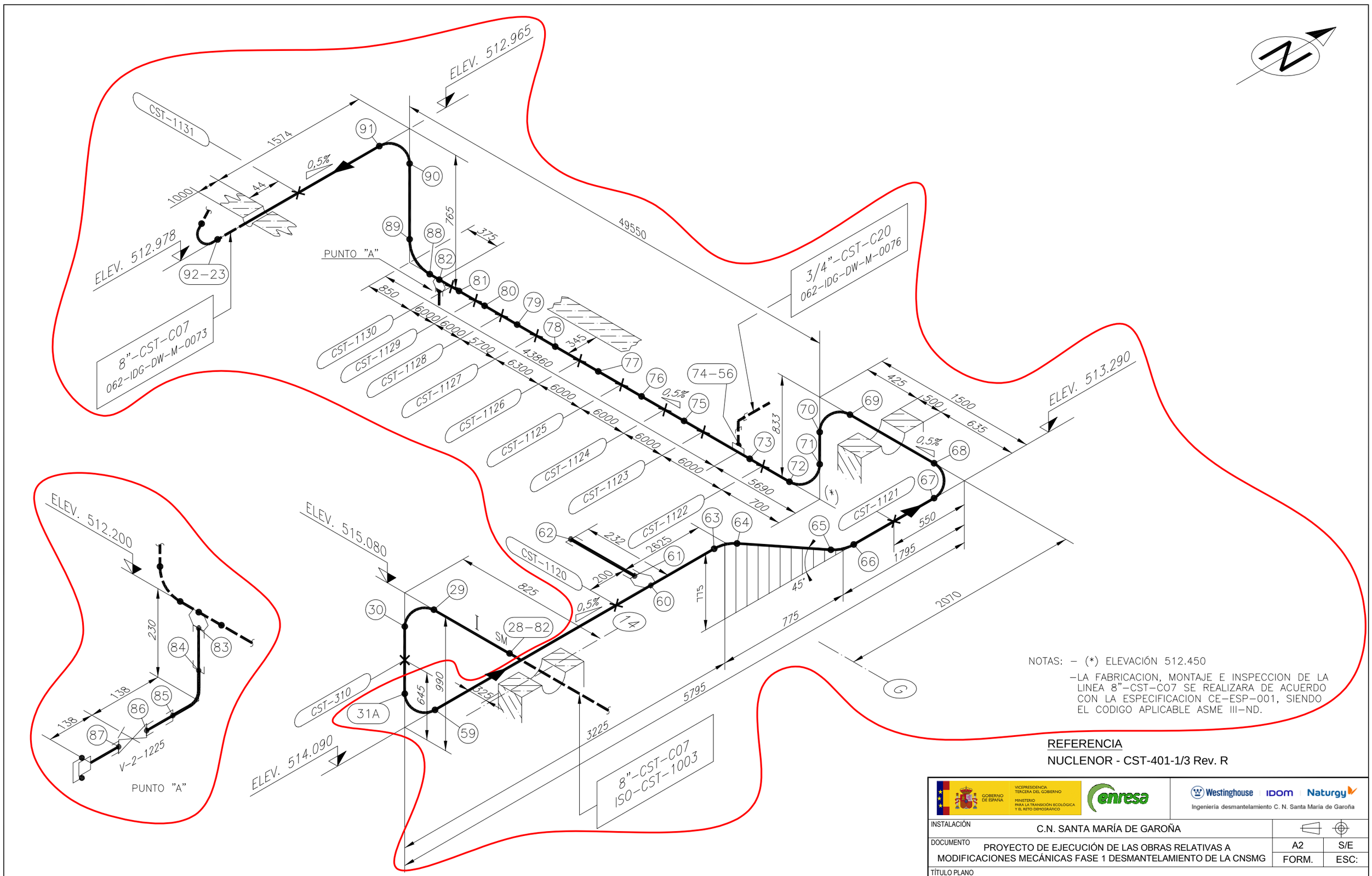

NOTAS: – (*) ELEVACIÓN 512.450

–LA FABRICACION, MONTAJE E INSPECCION DE LA LINEA 8"–CST–C07 SE REALIZARA DE ACUERDO CON LA ESPECIFICACION CE–ESP–001, SIENDO EL CODIGO APLICABLE ASME III–ND.

REFERENCIA

NUCLENOR - CST-401-1/3 Rev. R

GOBIERNO DE ESPAÑA — VICEPRESIDENCIA TERCERA DEL GOBIERNO — MINISTERIO PARA LA TRANSICIÓN ECOLÓGICA Y EL RETO DEMOGRÁFICO

enresa

Westinghouse | IDOM | Naturgy

Ingeniería desmantelamiento C. N. Santa María de Garoña

INSTALACIÓN	C.N. SANTA MARÍA DE GAROÑA		
DOCUMENTO	PROYECTO DE EJECUCIÓN DE LAS OBRAS RELATIVAS A MODIFICACIONES MECÁNICAS FASE 1 DESMANTELAMIENTO DE LA CNSMG	A2	S/E
		FORM.	ESC:
TÍTULO PLANO	8"-CST-C07		

Especific.	Calorífugo	Presión Diseño	Presión Prueba	Temp. Diseño	Planos de referencia	REV.	FECHA	DIBUJADO	DISEÑADO	COMPROB.	APROBADO	CÓDIGO DOCUMENTO ENRESA		Nº PLANO	REV.	HOJA
IV		150 Psig.	225 Psig.	212° F	G-185300-5, G-185300-9, G-185284-4	0	17-03-23	EFEG	EFEG	DLOE	EOML	062-IDG-E-M-007	NIVEL II	062-IDG-DW-M-072	0	1 DE 1

MATERIAL PARA PREFABRICACION

	Diametro nom. D	Diametro nom. d	Designación	Cara o finales	Serie	Sch o espesor	Código o materia	Dimensión	Cantidad	Peso
Tubos	8"		Ac. INOXID.			STD	SA312 TP304		58,071 mts.	
	2"		Ac. INOXID.			STD	SA312 TP304		0,1 mts.	
	1"		Ac. INOXID.			STD	SA312 TP304		0,156 mts.	
	1"		Ac. INOXID.			STD	A312 TP304		0,1 mts.	
Codos	8"		90°	BW		STD	SA403 WP304		7	
	8"		45°	BW		STD	SA403 WP304		2	
	1"		90°	SW	3000#		SA182 F304		1	
Tés										
Reducciones										
Fondos										
Bridas										
Accesorios roscados	1"		SNAP LOCK	NPT					1	
Diversos	3/4"		SOCKOLET	SW	3000#		SA182 F304		1	
	1"		SOCKOLET	SW	3000#		SA182 F304		1	
	2"		SOCKOLET	SW	3000#		SA182 F304		1	
	2"		CAP	SW	3000#		SA182 F304		1	

MATERIAL PARA MONTAJE

	Diametro nom. D	Diametro nom. d	Designación	Cara o finales	Serie	Sch o espesor	Código o materia	Dimensión	Cantidad	Peso
Válvulas y accesorios	1"		V-2-1225	SW					1	
Tornillos y pernos										
Juntas										
Diversos										

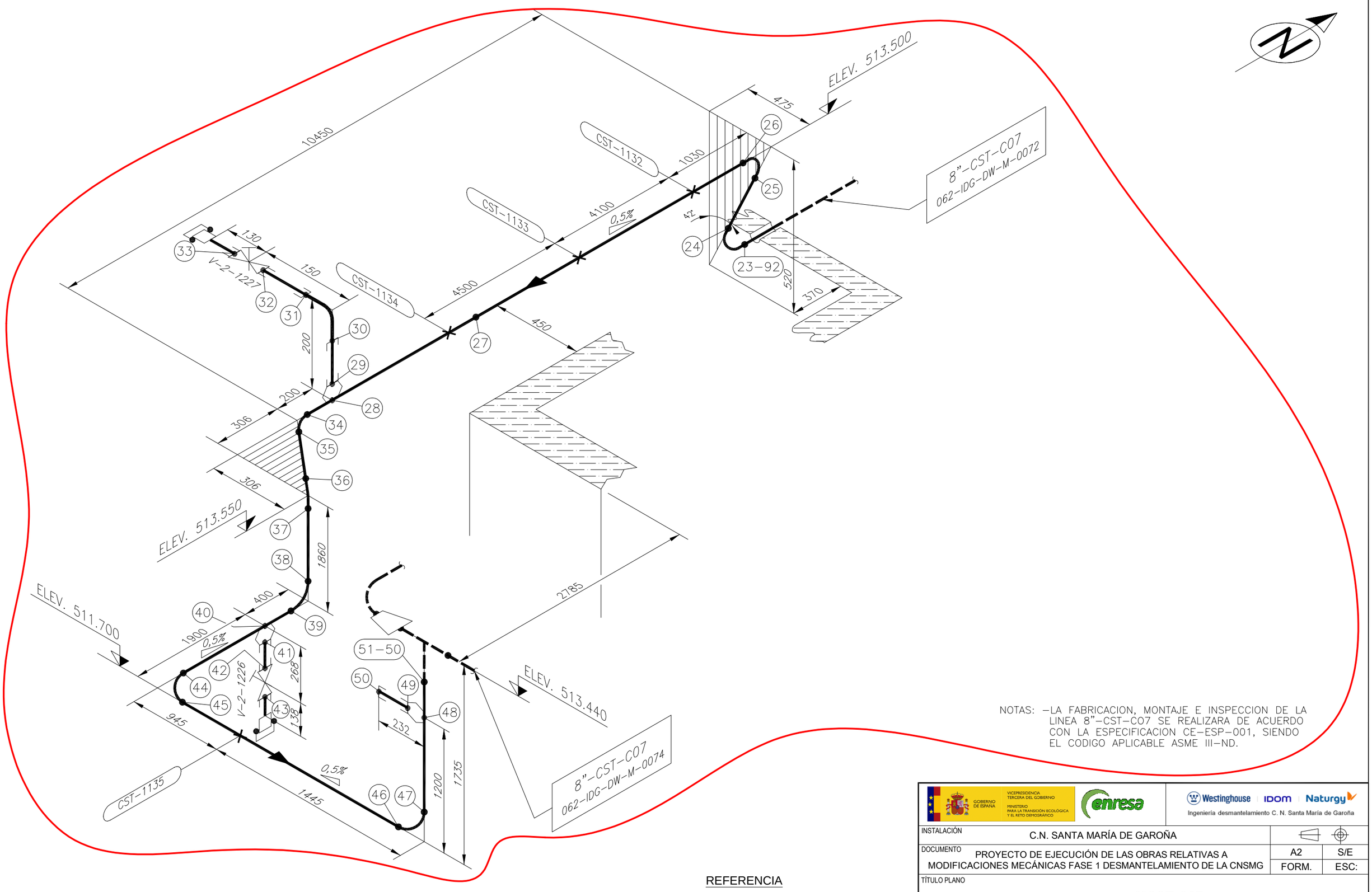

NOTAS: –LA FABRICACION, MONTAJE E INSPECCION DE LA LINEA 8"–CST–C07 SE REALIZARA DE ACUERDO CON LA ESPECIFICACION CE–ESP–001, SIENDO EL CODIGO APLICABLE ASME III–ND.

REFERENCIA

NUCLENOR - CST-401-2/3 Rev. I

GOBIERNO DE ESPAÑA · VICEPRESIDENCIA TERCERA DEL GOBIERNO · MINISTERIO PARA LA TRANSICIÓN ECOLÓGICA Y EL RETO DEMOGRÁFICO · enresa · Westinghouse | IDOM | Naturgy

Ingeniería desmantelamiento C. N. Santa María de Garoña

INSTALACIÓN	C.N. SANTA MARÍA DE GAROÑA		
DOCUMENTO	PROYECTO DE EJECUCIÓN DE LAS OBRAS RELATIVAS A MODIFICACIONES MECÁNICAS FASE 1 DESMANTELAMIENTO DE LA CNSMG	A2	S/E
		FORM.	ESC:
TÍTULO PLANO	8"CST-C07		

Especific.	Calorifugo	Presión Diseño	Presión Prueba	Temp. Diseño	Planos de referencia	REV.	FECHA	DIBUJADO	DISEÑADO	COMPROB.	APROBADO	CÓDIGO DOCUMENTO ENRESA		Nº PLANO	REV.	HOJA
IV		150 Psig.	225 Psig.	212° F	G-185300/9 Y G-185284/4	0	17-03-23	EFEG	EFEG	DLOE	EOML	062-IDG-E-M-007	NIVEL II	062-IDG-DW-M-073	0	1 DE 1

MATERIAL PARA PREFABRICACION

	Diametro nom. D	Diametro nom. d	Designación	Cara o finales	Serie	Sch o espesor	Código o materia	Dimensión	Cantidad	Peso
Tubos	8"		Ac. INOXID.			STD	SA312 TP304		16,075 mts.	
	2"		Ac. INOXID.			STD	SA312 TP304		0,1 mts.	
	1"		Ac. INOXID.			STD	SA312 TP304		0,1 mts.	
	3/4"		Ac. INOXID.			STD	SA312 TP304		0,16 mts.	
	1"		Ac. INOXID.			STD	A312 TP304		0,1 mts.	
	3/4"		Ac. INOXID.			STD	A312 TP304		0,1 mts.	
Codos	8"		90°	BW		STD	SA403 WP304		6	
	8"		45°	BW		STD	SA403 WP304		1	
	3/4"		90°	SW	3000#		SA182 F304		1	
Tés										
Reducciones										
Fondos										
Bridas										
Accesorios roscados	1"		SNAP LOCK	NPT					1	
	3/4"		SNAP LOCK	NPT					1	
Diversos	1"		SOCKOLET	SW	3000#		SA182 F304		1	
	2"		SOCKOLET	SW	3000#		SA182 F304		1	
	2"		CAP	SW	3000#		SA182 F304		1	
	3/4"		SOCKOLET	SW	3000#		SA182 F304		1	

MATERIAL PARA MONTAJE

	Diametro nom. D	Diametro nom. d	Designación	Cara o finales	Serie	Sch o espesor	Código o materia	Dimensión	Cantidad	Peso
Válvulas y accesorios	1"		V-2-1226	SW					1	
	3/4"		V-2-1227	SW					1	
Tornillos y pernos										
Juntas										
Diversos										

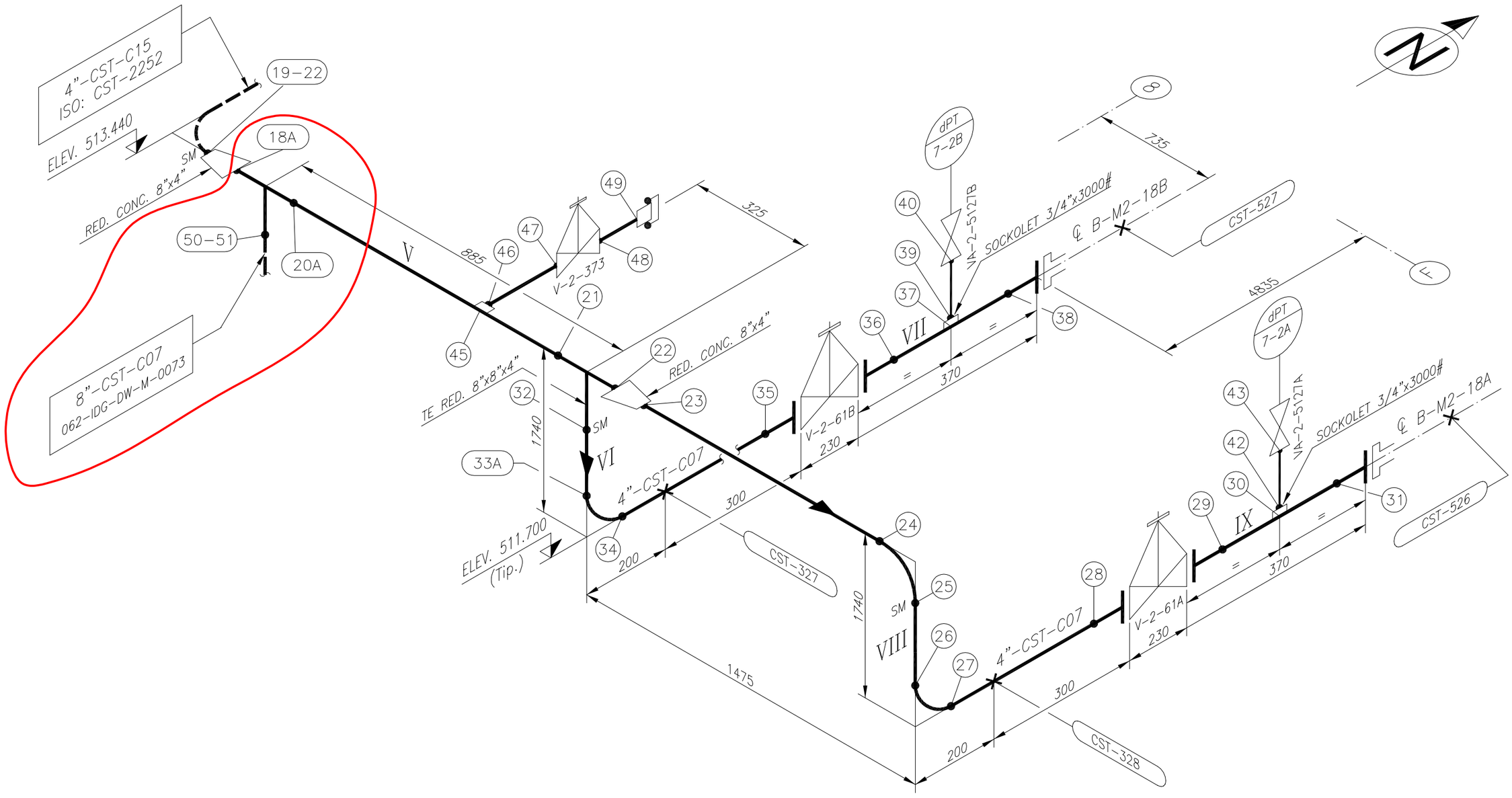

NOTAS: –LA FABRICACION, MONTAJE E INSPECCION DE LA LINEA 8"/4"–CST–C07 SE REALIZARA DE ACUERDO CON LA ESPECIFICACION CE–ESP–001, SIENDO EL CODIGO APLICABLE ASME III–ND.

REFERENCIA

NUCLENOR - CST-401-3/3 Rev. P

GOBIERNO DE ESPAÑA · VICEPRESIDENCIA TERCERA DEL GOBIERNO · MINISTERIO PARA LA TRANSICIÓN ECOLÓGICA Y EL RETO DEMOGRÁFICO · enresa

Westinghouse | IDOM | Naturgy

Ingeniería desmantelamiento C. N. Santa María de Garoña

Especific.	Calorifugo	Presión Diseño	Presión Prueba	Temp. Diseño	Planos de referencia	REV.	FECHA	DIBUJADO	DISEÑADO	COMPROB.	APROBADO	CÓDIGO DOCUMENTO ENRESA		Nº PLANO	REV.	HOJA			
IV		150 Psig.	225 Psig.	212° F	G-185300/7 Y G-185284/4	0	17-03-23	EFEG	EFEG	DLOE	EOML	062-IDG-E-M-007	NIVEL II	062-IDG-DW-M-074	0	1	DE	1	

INSTALACIÓN: C.N. SANTA MARÍA DE GAROÑA

DOCUMENTO: PROYECTO DE EJECUCIÓN DE LAS OBRAS RELATIVAS A MODIFICACIONES MECÁNICAS FASE 1 DESMANTELAMIENTO DE LA CNSMG

A2 | S/E | FORM. | ESC:

TÍTULO PLANO: 8"CST-C07

MATERIAL PARA PREFABRICACION

	Diametro nom. D	Diametro nom. d	Designación	Cara o finales	Serie	Sch o espesor	Código o materia	Dimensión	Cantidad	Peso
Tubos	8"		Ac. INOXID.			STD	SA312–TP304		0,529 mts.	
	4"		Ac. INOXID.			STD	SA312–TP304		5,2 mts.	
Codos	4"		90°	BW		STD	SA403–WP304		3	
Tés	8"		IGUAL	BW		STD	SA403–WP304		1	
	8"		8"x8"x4"	BW		STD	SA403–WP304		1	
Reducciones	8"	4"	CONCENTRICA	BW		STD	SA403–WP304		2	
Fondos										
Bridas	4"		WN	RF	150#	STD	SA403–WP304		6	
Accesorios roscados	3/4"		SNAP LOCK	NPT					1	
Diversos	3/4"		SOCKOLET	SW	3000#		SA182–F304		2	
	3/4"		1/2 MANGUITO	SW	3000#		SA182–F304		1	

MATERIAL PARA MONTAJE

	Diametro nom. D	Diametro nom. d	Designación	Cara o finales	Serie	Sch o espesor	Código o materia	Dimensión	Cantidad	Peso
Válvulas y accesorios	4"		V–2–61A	B					1	
	4"		V–2–61B	B					1	
	3/4"		VA–2–5127A	SW					1	
	3/4"		VA–2–5127B	SW					1	
	3/4"		V–2–373						1	
Tornillos y pernos	4"		TORNILLO C/TUERCA		150#		SA307–Gr.B	ø16x75	48	
	4"		PROTECTOR				PVC		48	
	4"		ARANDELAS				PVC		48	
Juntas	4"				150#		AMIANTO COMPRIMIDO		6	
Diversos										

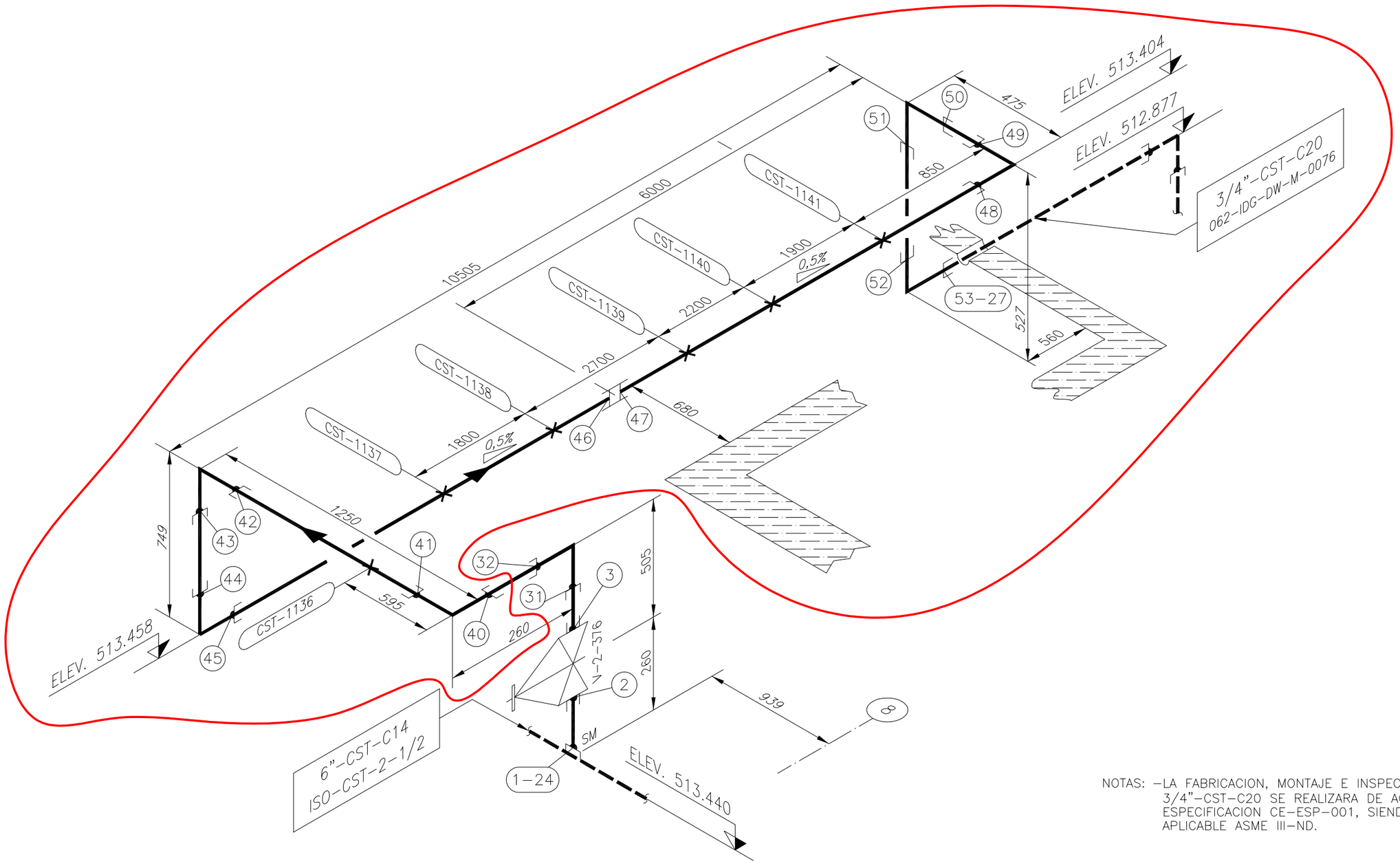

NOTAS: –LA FABRICACION, MONTAJE E INSPECCION DE LA LINEA 3/4"–CST–C20 SE REALIZARA DE ACUERDO CON LA ESPECIFICACION CE–ESP–001, SIENDO EL CODIGO APLICABLE ASME III–ND.

REFERENCIA

NUCLENOR - CST-2248-1/2 Rev. H

VICEPRESIDENCIA TERCERA DEL GOBIERNO · GOBIERNO DE ESPAÑA · MINISTERIO PARA LA TRANSICIÓN ECOLÓGICA Y EL RETO DEMOGRÁFICO · enresa

Westinghouse | IDOM | Naturgy

Ingeniería desmantelamiento C. N. Santa María de Garoña

INSTALACIÓN	C.N. SANTA MARÍA DE GAROÑA		
DOCUMENTO	PROYECTO DE EJECUCIÓN DE LAS OBRAS RELATIVAS A MODIFICACIONES MECÁNICAS FASE 1 DESMANTELAMIENTO DE LA CNSMG	A2	S/E
		FORM.	ESC:
TÍTULO PLANO	3/4"CST-C20		

Especific.	Calorifugo	Presión Diseño	Presión Prueba	Temp. Diseño	Planos de referencia	REV.	FECHA	DIBUJADO	DISEÑADO	COMPROB.	APROBADO	CÓDIGO DOCUMENTO ENRESA		Nº PLANO	REV.	HOJA
IV		150 Psig.	225 Psig.	212° F	G-185300/9 Y G-185284/4	0	17-03-23	EFEG	EFEG	DLOE	EOML	062-IDG-E-M-007	NIVEL II	062-IDG-DW-M-075	0	1 DE 1

MATERIAL PARA PREFABRICACION

	Diametro nom. D	Diametro nom. d	Designación	Cara o finales	Serie	Sch o espesor	Código o materia	Dimensión	Cantidad	Peso
Tubos	3/4"		Ac. INOXID.			STD	SA312TP304		14,02 mts.	
Codos	3/4"		90°	SW		STD	SA182 F304		7	
Tés										
Reducciones										
Fondos										
Bridas										
Accesorios roscados										
Diversos	3/4"		MANGUITO	SW	3000#		SA182 F304		1	

MATERIAL PARA MONTAJE

	Diametro nom. D	Diametro nom. d	Designación	Cara o finales	Serie	Sch o espesor	Código o materia	Dimensión	Cantidad	Peso
Válvulas y accesorios	3/4"		V-2-376	SW					1	
Tornillos y pernos										
Juntas										
Diversos										

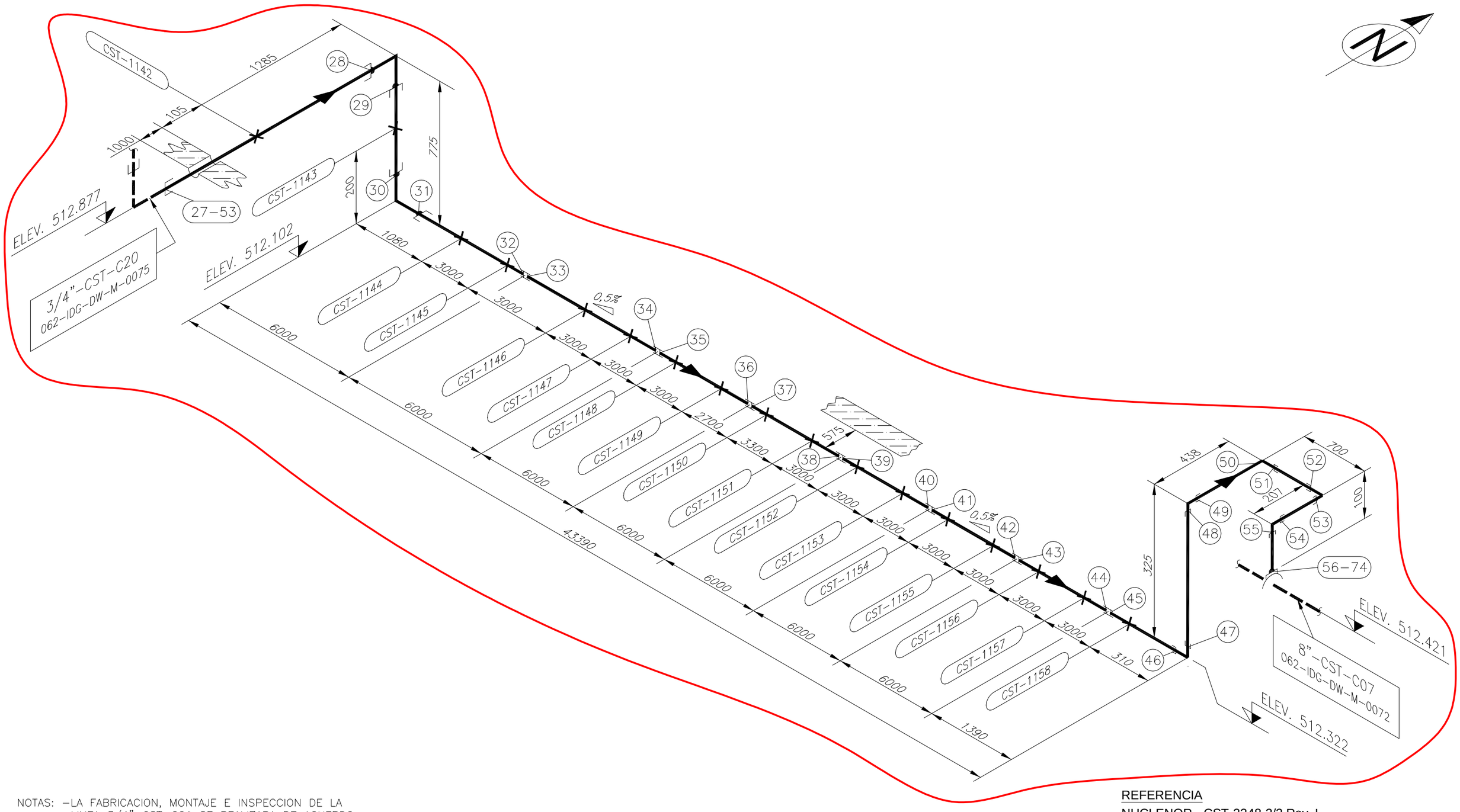

NOTAS: -LA FABRICACION, MONTAJE E INSPECCION DE LA LINEA 3/4"-CST-C21 SE REALIZARA DE ACUERDO CON LA ESPECIFICACION CE-ESP-001, SIENDO EL CODIGO APLICABLE ASME III-ND.

REFERENCIA
NUCLENOR - CST-2248-2/2 Rev. I

GOBIERNO DE ESPAÑA · VICEPRESIDENCIA TERCERA DEL GOBIERNO · MINISTERIO PARA LA TRANSICIÓN ECOLÓGICA Y EL RETO DEMOGRÁFICO · enresa · Westinghouse | IDOM | Naturgy
Ingeniería desmantelamiento C. N. Santa María de Garoña

INSTALACIÓN	C.N. SANTA MARÍA DE GAROÑA		
DOCUMENTO	PROYECTO DE EJECUCIÓN DE LAS OBRAS RELATIVAS A MODIFICACIONES MECÁNICAS FASE 1 DESMANTELAMIENTO DE LA CNSMG	A2 FORM.	S/E ESC:
TÍTULO PLANO	3/4"-CST-C20		

Especific.	Calorifugo	Presión Diseño	Presión Prueba	Temp. Diseño	Planos de referencia	REV.	FECHA	DIBUJADO	DISEÑADO	COMPROB.	APROBADO	CÓDIGO DOCUMENTO ENRESA		Nº PLANO	REV.	HOJA
IV		150 Psig.	225 Psig.	212° F	G-185300/9 Y G-185284/4	0	17-03-23	EFEG	EFEG	DLOE	EOML	062-IDG-E-M-007	NIVEL II	062-IDG-DW-M-076	0	1 DE 1

MATERIAL PARA PREFABRICACION

	Diametro nom. D	Diametro nom. d	Designación	Cara o finales	Serie	Sch o espesor	Código o materia	Dimensión	Cantidad	Peso
Tubos	3/4"		AC. INOXID.			STD	SA312 TP304		46,951 mts.	
Codos	3/4"		90°	SW		STD	SA182 F304		7	
Tés										
Reducciones										
Fondos										
Bridas										
Accesorios roscados										
Diversos	3/4"		MANGUITO	SW	3000#		SA182 F304		7	

MATERIAL PARA MONTAJE

	Diametro nom. D	Diametro nom. d	Designación	Cara o finales	Serie	Sch o espesor	Código o materia	Dimensión	Cantidad	Peso
Válvulas y accesorios										
Tornillos y pernos										
Juntas										
Diversos										

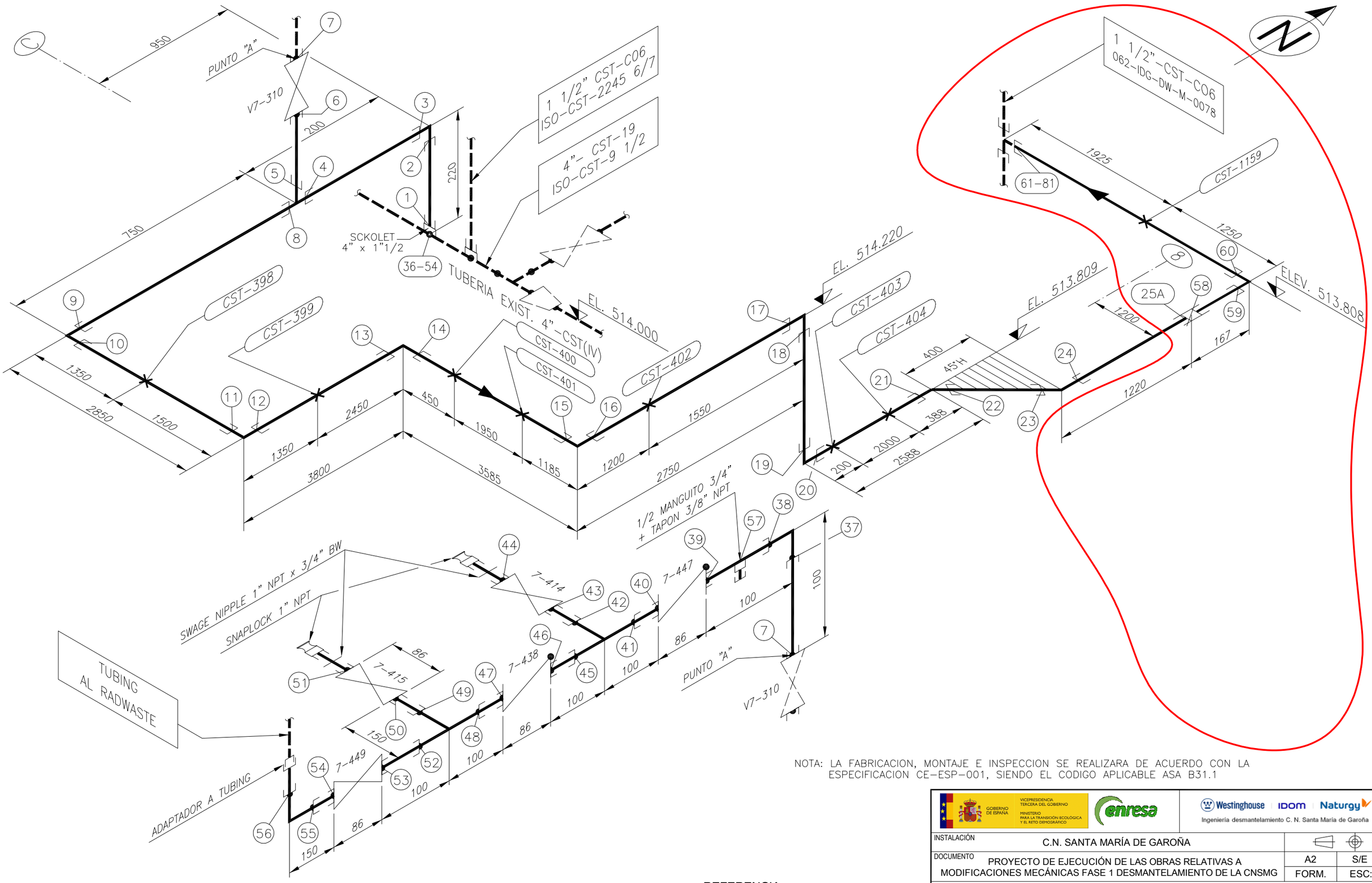

NOTA: LA FABRICACION, MONTAJE E INSPECCION SE REALIZARA DE ACUERDO CON LA ESPECIFICACION CE-ESP-001, SIENDO EL CODIGO APLICABLE ASA B31.1

REFERENCIA

NUCLENOR - CST-2236-1/5 Rev. 4

Especific.	Calorifugo	Presión Diseño	Presión Prueba	Temp. Diseño	Planos de referencia	REV.	FECHA	DIBUJADO	DISEÑADO	COMPROB.	APROBADO
IV	-	150 Psig.	225 Psig.	-	G-185300/5/7/8/9	0	29-03-23	EFEG	EFEG	DLOE	EOML

Gobierno de España · Vicepresidencia Tercera del Gobierno · Ministerio para la Transición Ecológica y el Reto Demográfico · enresa · Westinghouse | IDOM | Naturgy — Ingeniería desmantelamiento C. N. Santa María de Garoña

INSTALACIÓN	C.N. SANTA MARÍA DE GAROÑA		
DOCUMENTO	PROYECTO DE EJECUCIÓN DE LAS OBRAS RELATIVAS A MODIFICACIONES MECÁNICAS FASE 1 DESMANTELAMIENTO DE LA CNSMG	A2	S/E
		FORM.	ESC:
TÍTULO PLANO	1 1/2"-CST-C06		

CÓDIGO DOCUMENTO ENRESA		Nº PLANO	REV.	HOJA
062-IDG-E-M-007	NIVEL II	062-IDG-DW-M-077	0	1 DE 1

MATERIAL PARA PREFABRICACION

	Diametro nom. D	Diametro nom. d	Designación	Cara o finales	Serie	Sch o espesor	Código o materia	Dimensión	Cantidad	Peso
Tubos	1"1/2		Ac. INOX	SW		STD	A312 TP304		11,953	
	3/4"		Ac. INOX	SW		STD	A312 TP304		0,70	
Codos	1"1/2		90°	SW	3000#		A182-F304		8	
	1"1/2		45°	SW	3000#		A403 WP304		2	
	3/4"		90°	SW	3000#		A182-F304L		2	
Tés	1"1/2	3/4"	REDUCTORA	SW	3000#		A182-F304		1	
	3/4		IGUAL	SW	3000#		A182-F304L		2	
Reducciones										
Fondos										
Bridas										
Accesorios roscados	1"		SNAPLOCK	NPT	250 PSI		A182-F316L		2	
	1"	3/4	SWAGE NIPPLE	NPTxBW			A182-F304		2	
Diversos	1-1/2"		1/2 MANG.	SW	3000#		A403 WP304		1	
	3/4"		½ MANGUITO	NPT	3000#		A403 WP304		1	
	3/8"		TAPON	NPT	3000#		A403 WP304		1	
	1-1/2"		MANG.	SW	3000#		A182 F304		1	

MATERIAL PARA MONTAJE

	Diametro nom. D	Diametro nom. d	Designación	Cara o finales	Serie	Sch o espesor	Código o materia	Dimensión	Cantidad	Peso
Válvulas y accesorios	3/4"		V7-310	SW	150#		A182 F316		1	
	3/4"		V-7-414	SW			A. INOXIDABLE		1	
	3/4"		V-7-415	SW			A. INOXIDABLE		1	
	3/4"		CHKV-7-447	SW			A. INOXIDABLE		1	
	3/4"		CHKV-7-438	SW			A. INOXIDABLE		1	
	3/4"		V-7-449	SW			A. INOXIDABLE		1	
Tornillos y pernos										
Juntas										
Diversos										

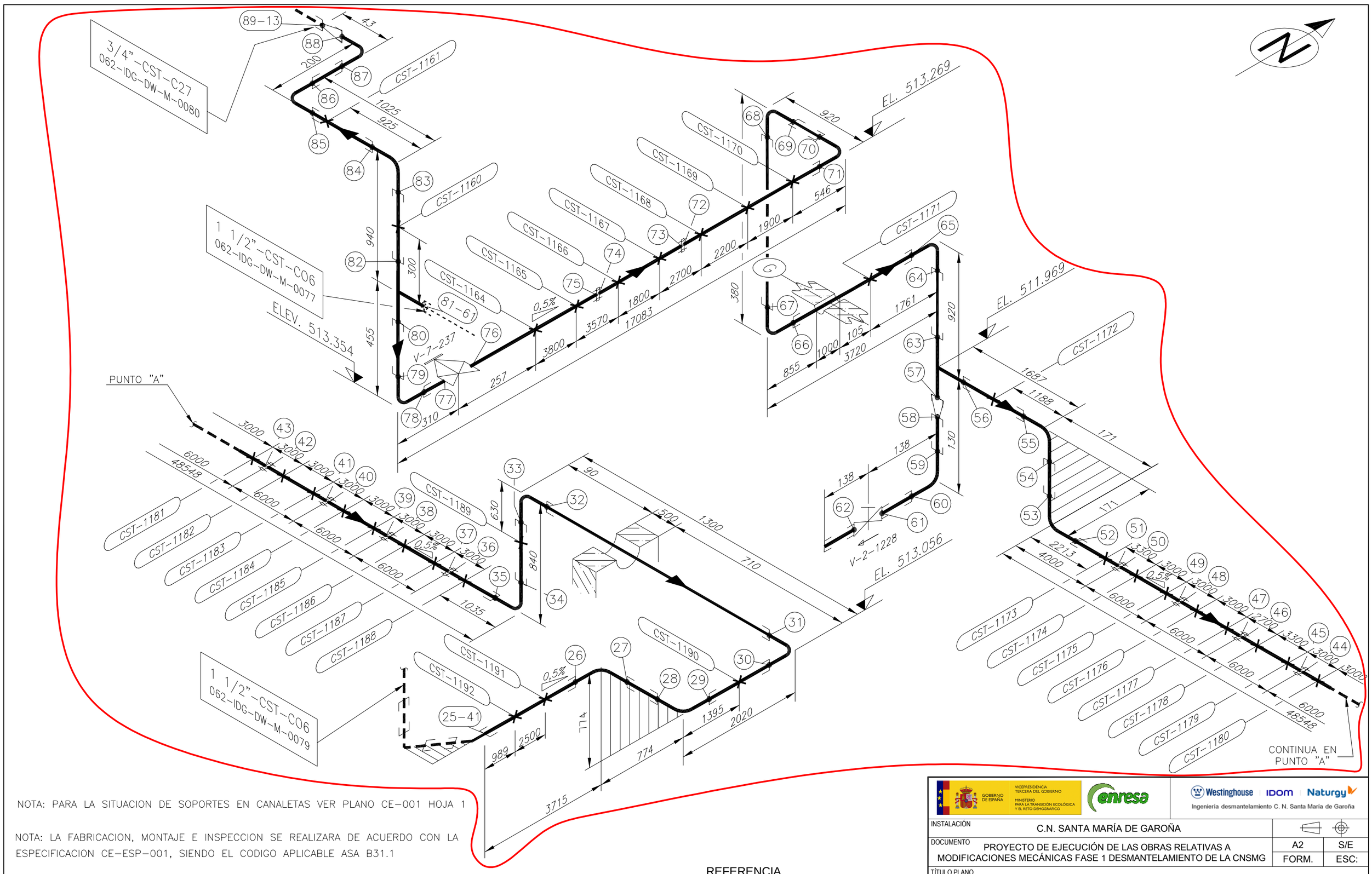

NOTA: PARA LA SITUACION DE SOPORTES EN CANALETAS VER PLANO CE-001 HOJA 1

NOTA: LA FABRICACION, MONTAJE E INSPECCION SE REALIZARA DE ACUERDO CON LA ESPECIFICACION CE-ESP-001, SIENDO EL CODIGO APLICABLE ASA B31.1

REFERENCIA
NUCLENOR - CST-2236-2/5 Rev. 4

Westinghouse | IDOM | Naturgy
Ingeniería desmantelamiento C. N. Santa María de Garoña

INSTALACIÓN	C.N. SANTA MARÍA DE GAROÑA		
DOCUMENTO	PROYECTO DE EJECUCIÓN DE LAS OBRAS RELATIVAS A MODIFICACIONES MECÁNICAS FASE 1 DESMANTELAMIENTO DE LA CNSMG	A2	S/E
		FORM.	ESC:
TÍTULO PLANO	1 1/2"-CST-C06		

Especific.	Calorifugo	Presión Diseño	Presión Prueba	Temp. Diseño	Planos de referencia	REV.	FECHA	DIBUJADO	DISEÑADO	COMPROB.	APROBADO	CÓDIGO DOCUMENTO ENRESA		Nº PLANO	REV.	HOJA
IV		150 Psig.	225 Psig.	150° F	G-185300/5/7/8/9	0	29-03-23	EFEG	EFEG	DLOE	EOML	062-IDG-E-M-007	NIVEL II	062-IDG-DW-M-078	0	1 DE 1

MATERIAL PARA PREFABRICACION

	Diametro nom. D	Diametro nom. d	Designación	Cara o finales	Serie	Sch o espesor	Código o materia	Dimensión	Cantidad	Peso
Tubos	1 1/2"		Ac. INOX	SW		STD	A312 TP304		84,199 mts.	
	1"		Ac. INOX	SW		STD	A312 TP304		0,2 mts.	
Codos	1 1/2"		90°	SW	3000#		A182 F304		11	
	1 1/2"		45°	SW	3000#		A182 F304		4	
	1"		90°	SW	3000#		A182 F304		1	
Tés	1 1/2"		IGUAL	SW	3000#		A182 F304		2	
Reducciones	1 1/2"	1"	INSERT.	SW	3000#		A182 F304		1	
	1 1/2"	3/4"	INSERT.	SW	3000#		A182 F304		1	
Fondos										
Bridas										
Accesorios roscados	1"		CAP	NPT			A182 F304		1	
Diversos	1 1/2"		MANGUITO	SW	3000#		A182 F304		10	

MATERIAL PARA MONTAJE

	Diametro nom. D	Diametro nom. d	Designación	Cara o finales	Serie	Sch o espesor	Código o materia	Dimensión	Cantidad	Peso
Válvulas y accesorios	1" 1/2		V-7-237	SW	150#		A182 F316		1	
	1"		V-2-1228	SW	150#		A182 F316		1	
Tornillos y pernos										
Juntas										
Diversos										

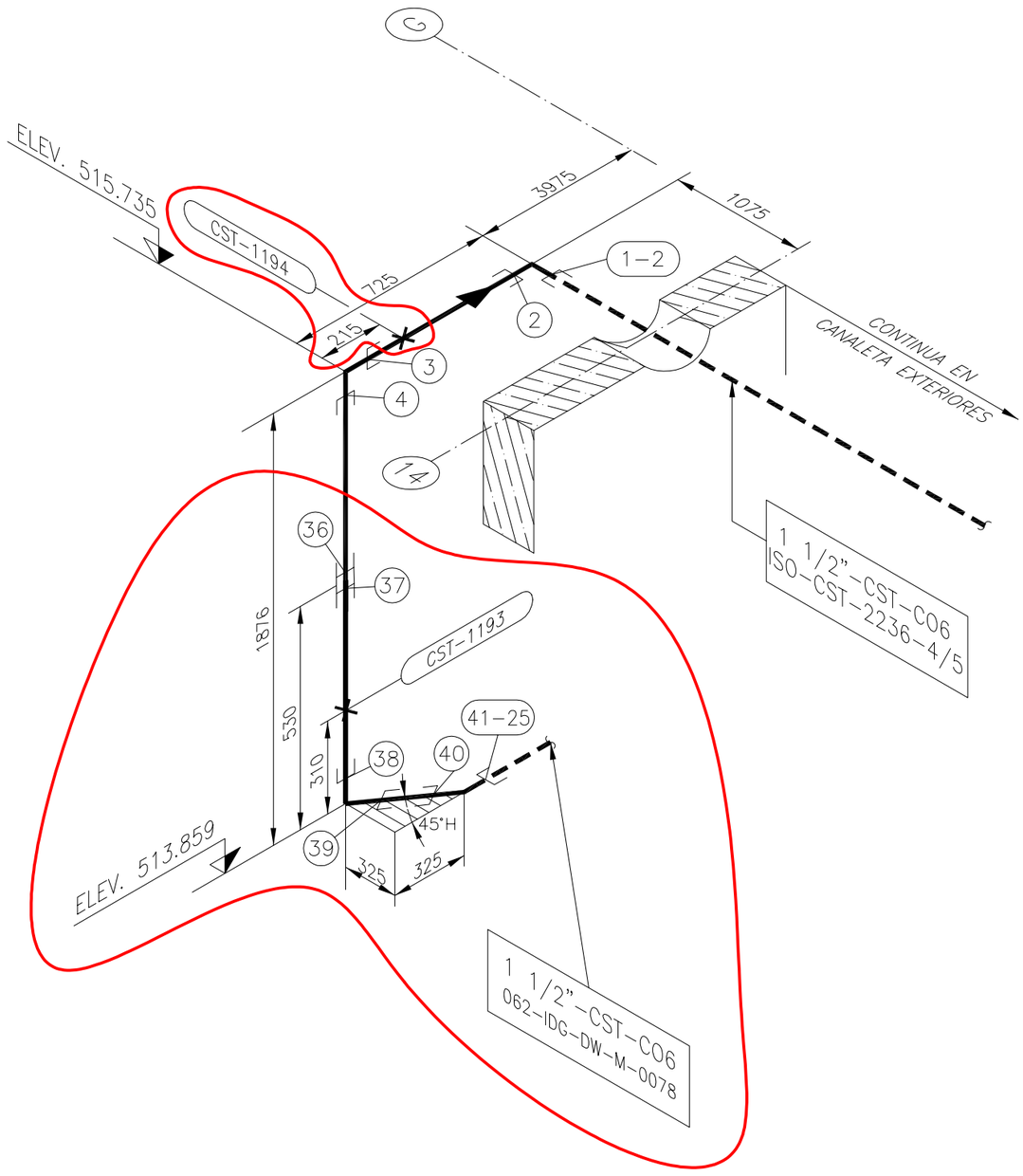

NOTA: LA FABRICACION, MONTAJE E INSPECCION SE REALIZARA DE ACUERDO CON LA ESPECIFICACION CE-ESP-001, SIENDO EL CODIGO APLICABLE ASA B31.1

REFERENCIA

NUCLENOR - CST-2236-3/5 Rev. 6

VICEPRESIDENCIA TERCERA DEL GOBIERNO
GOBIERNO DE ESPAÑA
MINISTERIO PARA LA TRANSICIÓN ECOLÓGICA Y EL RETO DEMOGRÁFICO
enresa
Westinghouse | IDOM | Naturgy
Ingeniería desmantelamiento C. N. Santa María de Garoña

INSTALACIÓN	C.N. SANTA MARÍA DE GAROÑA		
DOCUMENTO	PROYECTO DE EJECUCIÓN DE LAS OBRAS RELATIVAS A MODIFICACIONES MECÁNICAS FASE 1 DESMANTELAMIENTO DE LA CNSMG	A2 FORM.	S/E ESC:
TÍTULO PLANO	1 1/2"-CST-C06		

Especific.	Calorifugo	Presión Diseño	Presión Prueba	Temp. Diseño	Planos de referencia	REV.	FECHA	DIBUJADO	DISEÑADO	COMPROB.	APROBADO	CÓDIGO DOCUMENTO ENRESA		Nº PLANO	REV.	HOJA
IV		150 Psig.	225 Psig.	150° FG	185300/9 Y G-185284/3	0	29-03-23	EFEG	EFEG	DLOE	EOML	062-IDG-E-M-007	NIVEL II	062-IDG-DW-M-079	0	1 DE 1

MATERIAL PARA PREFABRICACION

	Diametro nom. D	Diametro nom. d	Designación	Cara o finales	Serie	Sch o espesor	Código o materia	Dimensión	Cantidad	Peso
Tubos	1 1/2"		Ac. INOX	SW		STD	A312 TP304		2,804 mts.	
Codos	1 1/2"		90°	SW	3000#		A182 F304		3	
	1 1/2"		45°	SW	3000#		A182 F304		1	
Tés										
Reducciones										
Fondos										
Bridas										
Accesorios roscados										
Diversos	1 1/2"		MANGUITO	SW	3000#		A182 F304		1	

MATERIAL PARA MONTAJE

	Diametro nom. D	Diametro nom. d	Designación	Cara o finales	Serie	Sch o espesor	Código o materia	Dimensión	Cantidad	Peso
Válvulas y accesorios										
Tornillos y pernos										
Juntas										
Diversos										

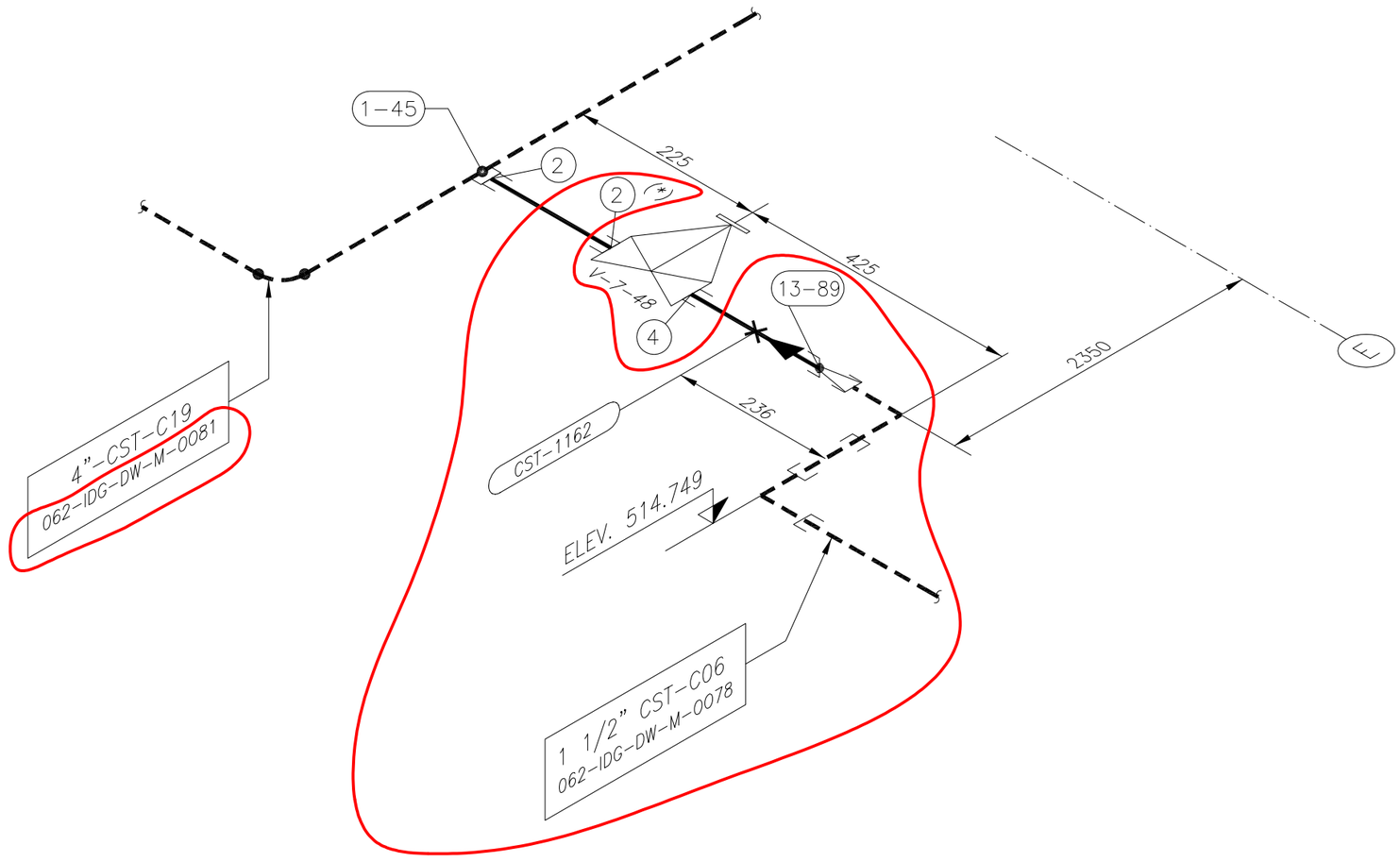

NOTAS: –La fabricacion, montaje e inspeccion se realizara de acuerdo con la Espcificacion CE–ESP–001, siendo el codigo aplicable ASA B31.1

–(*) ERROR NUMERACIÓN SOLDADURA PROVENIENTE DE REVISIÓN ANTERIOR

REFERENCIA

NUCLENOR - CST-2257 Rev. 4

Especific.	Calorifugo	Presión Diseño	Presión Prueba	Temp. Diseño	Planos de referencia	REV.	FECHA	DIBUJADO	DISEÑADO	COMPROB.	APROBADO
IV	NO	150 Psig.	225 Psig.	150° F	G-185300/7 Y G-185284/3	0	29-03-23	EFEG	EFEG	DLOE	EOML

GOBIERNO DE ESPAÑA · VICEPRESIDENCIA TERCERA DEL GOBIERNO · MINISTERIO PARA LA TRANSICIÓN ECOLÓGICA Y EL RETO DEMOGRÁFICO · enresa · Westinghouse | IDOM | Naturgy

Ingeniería desmantelamiento C. N. Santa María de Garoña

INSTALACIÓN	C.N. SANTA MARÍA DE GAROÑA		
DOCUMENTO	PROYECTO DE EJECUCIÓN DE LAS OBRAS RELATIVAS A MODIFICACIONES MECÁNICAS FASE 1 DESMANTELAMIENTO DE LA CNSMG	A2 FORM.	S/E ESC:
TÍTULO PLANO	3/4"-CST-C27		

CÓDIGO DOCUMENTO ENRESA		Nº PLANO	REV.	HOJA
062-IDG-E-M-007	NIVEL II	062-IDG-DW-M-080	0	1 DE 1

MATERIAL PARA PREFABRICACION

	Diametro nom. D	Diametro nom. d	Designación	Cara o finales	Serie	Sch o espesor	Código o materia	Dimensión	Cantidad	Peso
Tubos	3/4"		INOX			STD	A234TP304		0,5 mts.	
Codos										
Tés										
Reducciones										
Fondos										
Bridas										
Accesorios roscados										
Diversos										

MATERIAL PARA MONTAJE

	Diametro nom. D	Diametro nom. d	Designación	Cara o finales	Serie	Sch o espesor	Código o materia	Dimensión	Cantidad	Peso
Válvulas y accesorios	3/4"		V–7–48	SW	150#		A182 F316		1	
Tornillos y pernos										
Juntas										
Diversos										

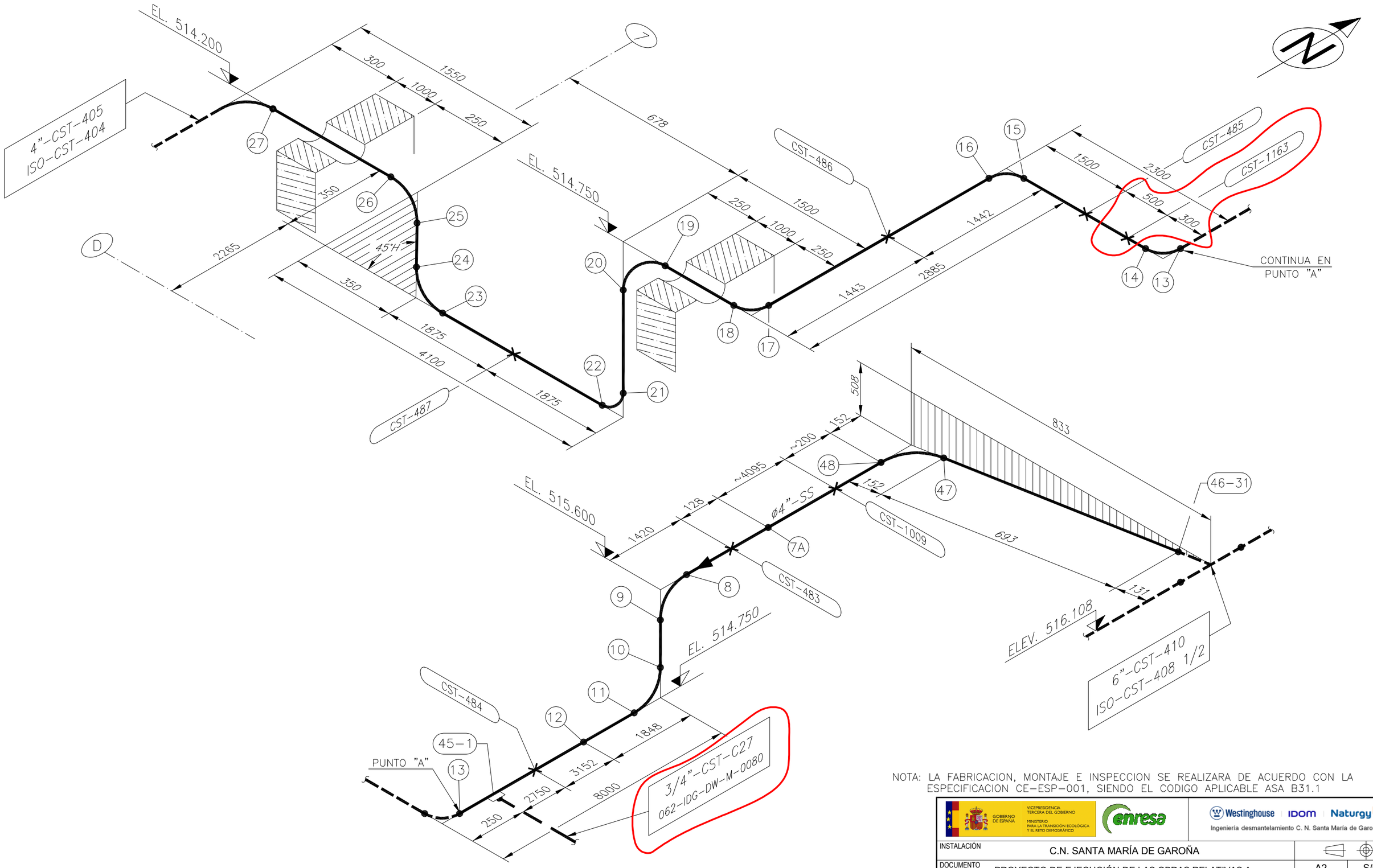

NOTA: LA FABRICACION, MONTAJE E INSPECCION SE REALIZARA DE ACUERDO CON LA ESPECIFICACION CE-ESP-001, SIENDO EL CODIGO APLICABLE ASA B31.1

REFERENCIA

NUCLENOR - CST-2247 Rev. 6

Ingeniería desmantelamiento C. N. Santa María de Garoña

INSTALACIÓN	C.N. SANTA MARÍA DE GAROÑA
DOCUMENTO	PROYECTO DE EJECUCIÓN DE LAS OBRAS RELATIVAS A MODIFICACIONES MECÁNICAS FASE 1 DESMANTELAMIENTO DE LA CNSMG
A2 / S/E	
FORM. / ESC:	
TÍTULO PLANO	4"-CST-C19

Especific.	Calorífugo	Presión Diseño	Presión Prueba	Temp. Diseño	Planos de referencia	REV.	FECHA	DIBUJADO	DISEÑADO	COMPROB.	APROBADO	CÓDIGO DOCUMENTO ENRESA		Nº PLANO	REV.	HOJA
IV	NO	150 Psig.	225 Psig.	150° F	G-185300/7 Y G-185284/3	0	29-03-23	EFEG	EFEG	DLOE	EOML	062-IDG-E-M-007	NIVEL II	062-IDG-DW-M-081	0	1 DE 1

MATERIAL PARA PREFABRICACION

	Diametro nom. D	Diametro nom. d	Designación	Cara o finales	Serie	Sch o espesor	Código o materia	Dimensión	Cantidad	Peso
Tubos	4"		Ac. INOX.	BW		STD	A312 TP304		25.5 m.	
	4"		Ac. INOX.	BW		STD	A312 TP304		5,00 m.	
Codos	4"		90°	BW		STD	A403 WP304		8	
	4"		45°	BW		STD	A403 WP304		2	
	4"		90°	BW		STD	A403 WP304		1	
Tés										
Reducciones										
Fondos										
Bridas										
Accesorios roscados										
Diversos	3/4"		1/2 MANG.	SW	3000#		A403 WP304		1	

MATERIAL PARA MONTAJE

	Diametro nom. D	Diametro nom. d	Designación	Cara o finales	Serie	Sch o espesor	Código o materia	Dimensión	Cantidad	Peso
Válvulas y accesorios										
Tornillos y pernos										
Juntas										
Diversos										

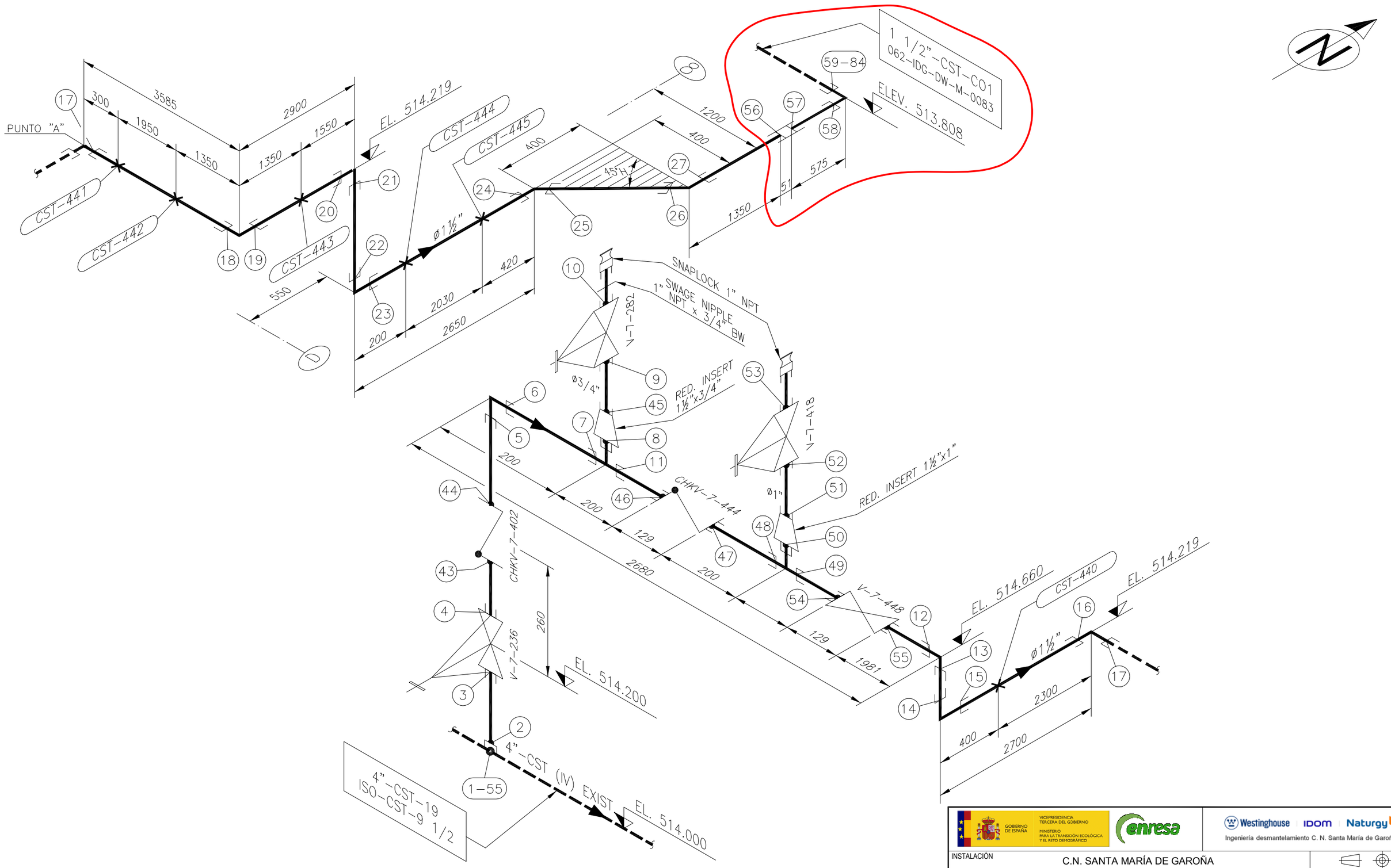

NOTA: LA FABRICACION, MONTAJE E INSPECCION SE REALIZARA DE ACUERDO CON LA ESPECIFICACION CE-ESP-001, SIENDO EL CODIGO APLICABLE ASA B31.1

REFERENCIA

NUCLENOR - CST-2245-6/8 Rev. 6

Especific.	Calorifugo	Presión Diseño	Presión Prueba	Temp. Diseño	Planos de referencia	REV.	FECHA	DIBUJADO	DISEÑADO	COMPROB.	APROBADO
IV	NO	150 Psig.	225 Psig.	150° F	G-185300/9 Y G-185284/3	0	29-03-23	EFEG	EFEG	DLOE	EOML

GOBIERNO DE ESPAÑA · VICEPRESIDENCIA TERCERA DEL GOBIERNO · MINISTERIO PARA LA TRANSICIÓN ECOLÓGICA Y EL RETO DEMOGRÁFICO · enresa

Westinghouse | IDOM | Naturgy

Ingeniería desmantelamiento C. N. Santa María de Garoña

INSTALACIÓN	C.N. SANTA MARÍA DE GAROÑA		
DOCUMENTO	PROYECTO DE EJECUCIÓN DE LAS OBRAS RELATIVAS A MODIFICACIONES MECÁNICAS FASE 1 DESMANTELAMIENTO DE LA CNSMG	A2 / FORM.	S/E / ESC:
TÍTULO PLANO	1 1/2"-CST-C01		

CÓDIGO DOCUMENTO ENRESA		Nº PLANO	REV.	HOJA
062-IDG-E-M-007	NIVEL II	062-IDG-DW-M-082	0	1 DE 1

MATERIAL PARA PREFABRICACION

	Diametro nom. D	Diametro nom. d	Designación	Cara o finales	Serie	Sch o espesor	Código o materia	Dimensión	Cantidad	Peso
Tubos	1 1/2"		Ac. INOX.	SW		STD	A312 TP304		20,471 m.	
	1"		Ac. INOX.	SW		STD	A312 TP304		0,40 m.	
Codos	1 1/2"		90°	SW	3000#		A182 F304		8	
	1 1/2"		45°	SW	3000#		A403 WP304		2	
Tés	1 1/2"		IGUAL	SW	3000#		A403 WP304		1	
	1 1/2"		IGUAL	SW	3000#		A403 WP304		1	
Reducciones	1 1/2"	3/4"	INSERT	SW	3000#		A403 WP304		1	
	1 1/2"	1"	INSERT	SW	3000#		A403 WP304		1	
Fondos										
Bridas										
Accesorios roscados	1"		SNAPLOCK	NPT	250 PSI		A182-F316L		2	
	1"	3/4"	SWAGE NIPPLE	NPTxBW			A182-F304		1	
Diversos	4"	1 1/2"	SOCKOLET	SW	3000#		A403 WP304		1	
	1 1/2"	3/4"	INSERTO	SW	3000#		A403 WP304		1	
	3/4"		1/2 NIPPLE	NPT			A. INOX.		1	

MATERIAL PARA MONTAJE

	Diametro nom. D	Diametro nom. d	Designación	Cara o finales	Serie	Sch o espesor	Código o materia	Dimensión	Cantidad	Peso
Válvulas y accesorios	1 1/2"		V7-236	SW	150#		A182 F316		1	
	1 1/2"		CHKV-7-402						1	
	3/4"		V7-282	SW	150#		A182 F316		1	
	1 1/2"		CHKV-7-444	SW			A. INOXIDABLE		1	
	1 1/2"		V-7-448	SW			A. INOXIDABLE		1	
	1"		V7-418	SW			A. INOXIDABLE		1	
Tornillos y pernos										
Juntas										
Diversos										

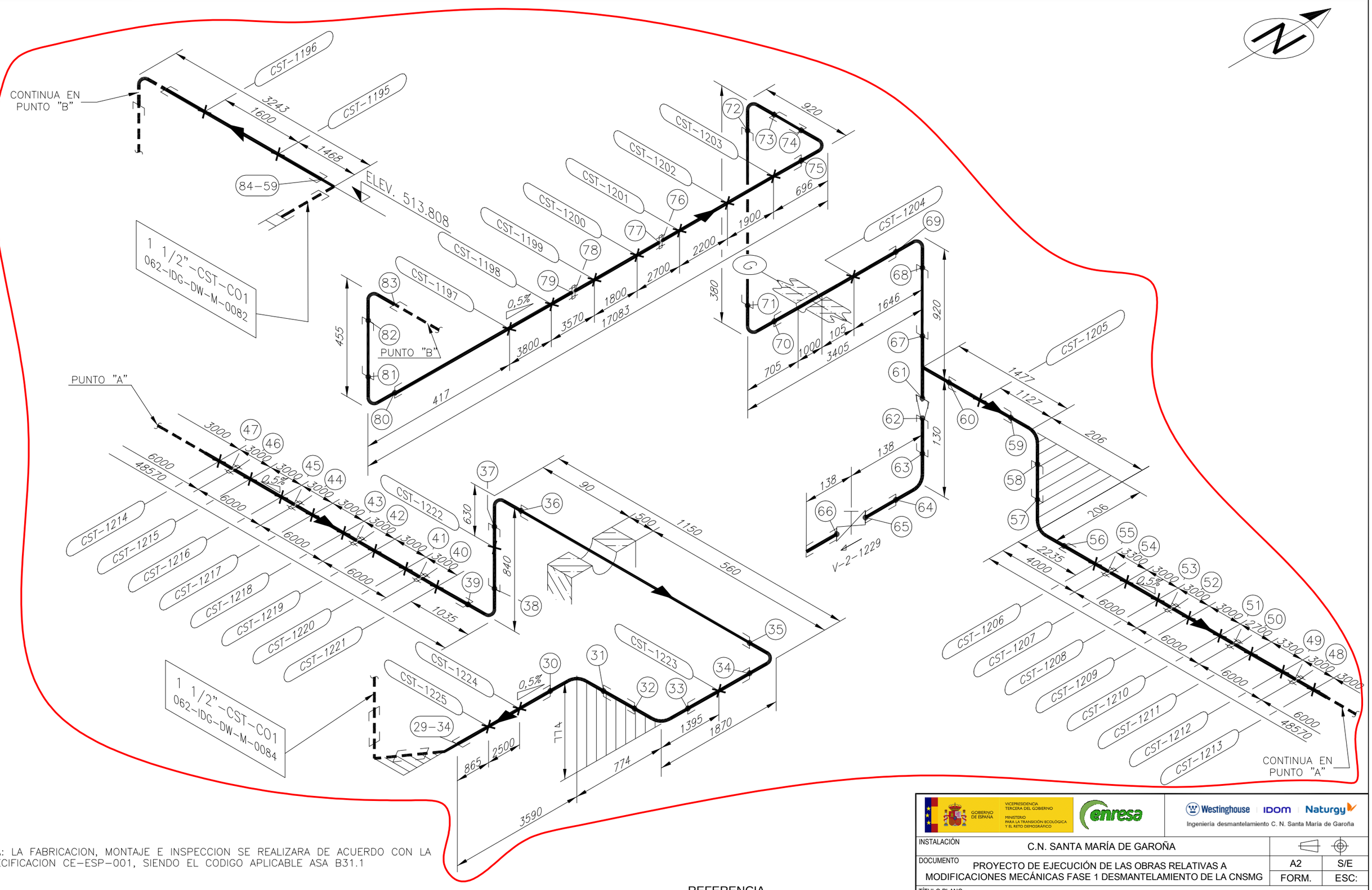

NOTA: LA FABRICACION, MONTAJE E INSPECCION SE REALIZARA DE ACUERDO CON LA ESPECIFICACION CE-ESP-001, SIENDO EL CODIGO APLICABLE ASA B31.1

REFERENCIA

NUCLENOR - CST-2245-5/8 Rev. 6

GOBIERNO DE ESPAÑA · VICEPRESIDENCIA TERCERA DEL GOBIERNO · MINISTERIO PARA LA TRANSICIÓN ECOLÓGICA Y EL RETO DEMOGRÁFICO · enresa · Westinghouse · IDOM · Naturgy

Ingeniería desmantelamiento C. N. Santa María de Garoña

INSTALACIÓN	C.N. SANTA MARÍA DE GAROÑA		
DOCUMENTO	PROYECTO DE EJECUCIÓN DE LAS OBRAS RELATIVAS A MODIFICACIONES MECÁNICAS FASE 1 DESMANTELAMIENTO DE LA CNSMG	A2	S/E
		FORM.	ESC:
TÍTULO PLANO	1 1/2"-CST-C01		

Especific.	Calorifugo	Presión Diseño	Presión Prueba	Temp. Diseño	Planos de referencia	REV.	FECHA	DIBUJADO	DISEÑADO	COMPROB.	APROBADO	CÓDIGO DOCUMENTO ENRESA		Nº PLANO	REV.	HOJA
IV	NO	150 Psig.	225 Psig.	150° F	G-185300/9 Y G-185284/3	0	29-03-23	EFEG	EFEG	DLOE	EOML	062-IDG-E-M-007	NIVEL II	062-IDG-DW-M-083	0	1 DE 1

MATERIAL PARA PREFABRICACION

	Diametro nom. D	Diametro nom. d	Designación	Cara o finales	Serie	Sch o espesor	Código o materia	Dimensión	Cantidad	Peso
Tubos	1 1/2"		Ac. INOX.	SW		STD	A312 TP304		84,285 mts.	
	1"		Ac. INOX.	SW		STD	A312 TP304		0,265 mts.	
Codos	1 1/2"		90°	SW	3000#		A182 F304		9	
	1 1/2"		45°	SW	3000#		A182 F304		4	
	1"		90°	SW	3000#		A182 F304		1	
Tés	1 1/2"		IGUALES	SW	3000#		A182 F304		1	
Reducciones										
Fondos										
Bridas										
Accesorios roscados	1"		CAP	NPT			A182 F304		1	
Diversos	1 1/2"		MANG.	SW	3000#		A182 F304		10	
	1 1/2"	1"	INSERTO	SW	3000#		A182 F304		1	

MATERIAL PARA MONTAJE

	Diametro nom. D	Diametro nom. d	Designación	Cara o finales	Serie	Sch o espesor	Código o materia	Dimensión	Cantidad	Peso
Válvulas y accesorios	1"		V-2-1229	SW	150#		A182 F316		1	
Tornillos y pernos										
Juntas										
Diversos										

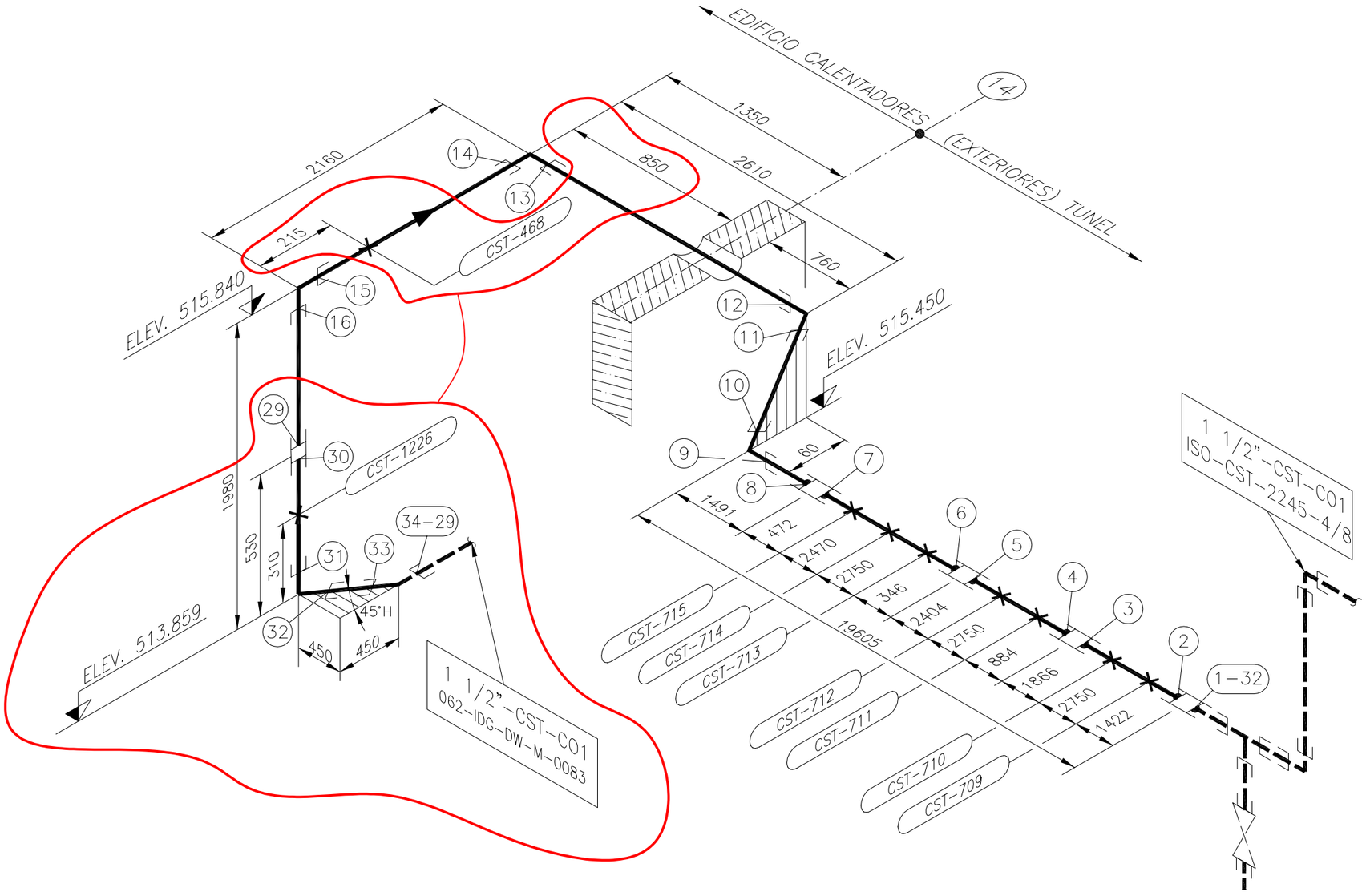

NOTA: LA FABRICACION, MONTAJE E INSPECCION SE REALIZARA DE ACUERDO CON LA ESPECIFICACION CE-ESP-001, SIENDO EL CODIGO APLICABLE ASA B31.1

REFERENCIA

NUCLENOR - CST-2245-7/8 Rev. 6

Especific.	Calorifugo	Presión Diseño	Presión Prueba	Temp. Diseño	Planos de referencia	REV.	FECHA	DIBUJADO	DISEÑADO	COMPROB.	APROBADO
IV	NO	150 Psig.	225 Psig.	150° F	G-185300/5/9 Y G-185284/3	0	29-03-23	EFEG	EFEG	DLOE	EOML

GOBIERNO DE ESPAÑA — VICEPRESIDENCIA TERCERA DEL GOBIERNO — MINISTERIO PARA LA TRANSICIÓN ECOLÓGICA Y EL RETO DEMOGRÁFICO

enresa

Westinghouse | IDOM | Naturgy

Ingeniería desmantelamiento C. N. Santa María de Garoña

INSTALACIÓN	C.N. SANTA MARÍA DE GAROÑA		
DOCUMENTO	PROYECTO DE EJECUCIÓN DE LAS OBRAS RELATIVAS A MODIFICACIONES MECÁNICAS FASE 1 DESMANTELAMIENTO DE LA CNSMG	A2 FORM.	S/E ESC:
TÍTULO PLANO	1 1/2"-CST-C01		

CÓDIGO DOCUMENTO ENRESA		Nº PLANO	REV.	HOJA
062-IDG-E-M-007	NIVEL II	062-IDG-DW-M-084	0	1 DE 1

MATERIAL PARA PREFABRICACION

	Diametro nom. D	Diametro nom. d	Designación	Cara o finales	Serie	Sch o espesor	Código o materia	Dimensión	Cantidad	Peso
Tubos	1 1/2"		Ac. INOX.	SW		STD	A312 TP304		27,024 mts.	
Codos	1 1/2"		90°	SW	3000#		A182 F304		5	
	1 1/2"		45°	SW	3000#		A182 F304		1	
Tés										
Reducciones										
Fondos										
Bridas										
Accesorios roscados										
Diversos	1 1/2"		MANGUITOS	SW	3000#	STD	A182 F304		5	

MATERIAL PARA MONTAJE

	Diametro nom. D	Diametro nom. d	Designación	Cara o finales	Serie	Sch o espesor	Código o materia	Dimensión	Cantidad	Peso
Válvulas y accesorios										
Tornillos y pernos										
Juntas										
Diversos										

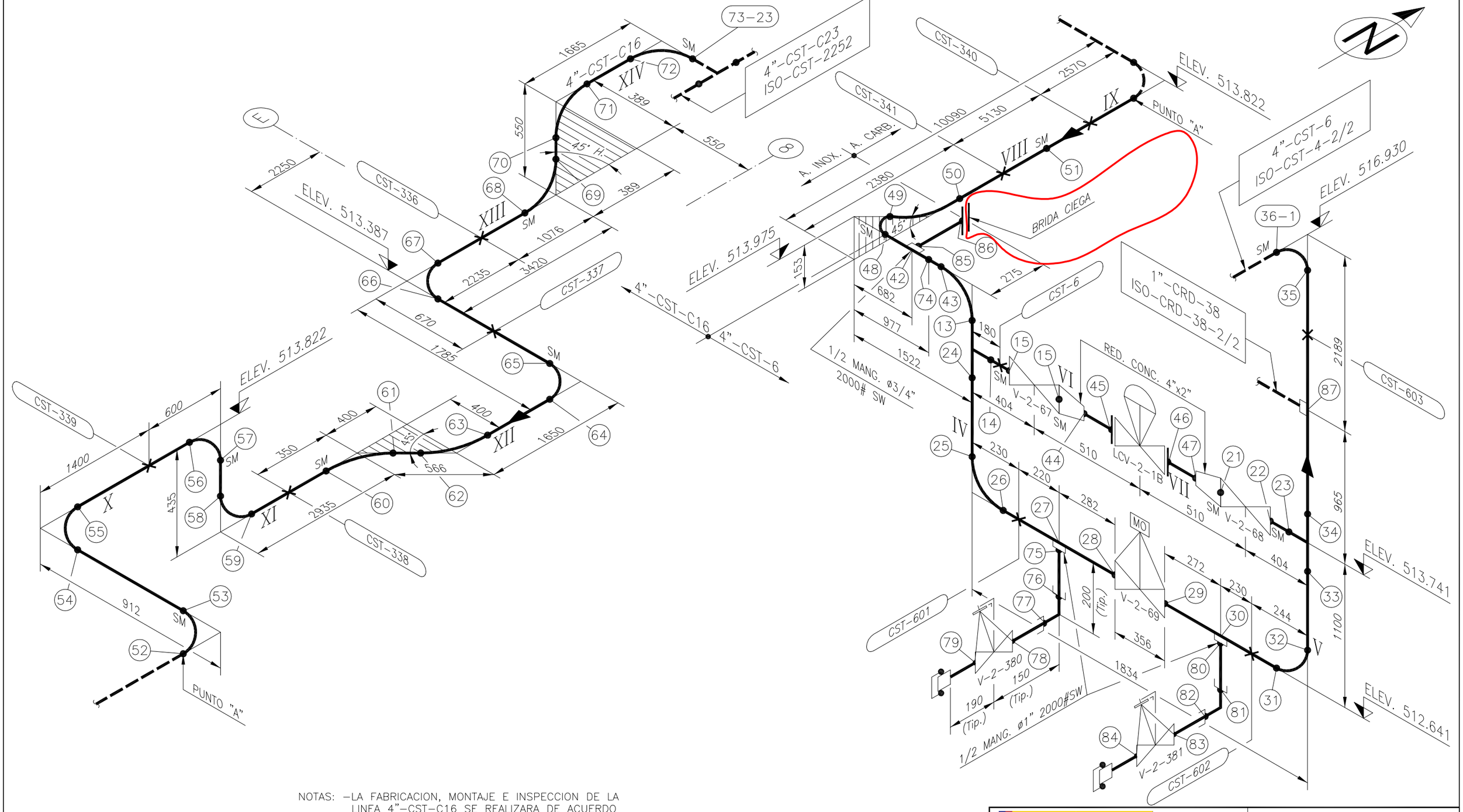

NOTAS: –LA FABRICACION, MONTAJE E INSPECCION DE LA LINEA 4"–CST–C16 SE REALIZARA DE ACUERDO CON LA ESPECIFICACION CE–ESP–001, SIENDO EL CODIGO APLICABLE ASME III–ND.

–(*) ELEMENTOS EXISTENTES

REFERENCIA

NUCLENOR - CST-4-1/2 Rev. Q

VICEPRESIDENCIA TERCERA DEL GOBIERNO · MINISTERIO PARA LA TRANSICIÓN ECOLÓGICA Y EL RETO DEMOGRÁFICO · GOBIERNO DE ESPAÑA · enresa · Westinghouse · IDOM · Naturgy

Ingeniería desmantelamiento C. N. Santa María de Garoña

INSTALACIÓN	C.N. SANTA MARÍA DE GAROÑA		
DOCUMENTO	PROYECTO DE EJECUCIÓN DE LAS OBRAS RELATIVAS A MODIFICACIONES MECÁNICAS FASE 1 DESMANTELAMIENTO DE LA CNSMG	A2	S/E
		FORM.	ESC:
TÍTULO PLANO	4"-CST-C6 Y 4"-CST-C16		

Especific.	Calorifugo	Presión Diseño	Presión Prueba	Temp. Diseño	Planos de referencia	REV.	FECHA	DIBUJADO	DISEÑADO	COMPROB.	APROBADO	CÓDIGO DOCUMENTO ENRESA		Nº PLANO	REV.	HOJA
IV		150 Psig.	225 Psig.	150° F	G-185300/1/7/8 Y G-185284/4	0	29-03-23	EFEG	EFEG	DLOE	EOML	062-IDG-E-M-007	NIVEL II	062-IDG-DW-M-085	0	1 DE 1

MATERIAL PARA PREFABRICACION

	Diametro nom. D	Diametro nom. d	Designación	Cara o finales	Serie	Sch o espesor	Código o materia	Dimensión	Cantidad	Peso
Tubos	4"		A. INOXID.			STD	A312 TP304		6,7 m	
	4"		A. INOXID.			STD	SA312 TP304		23,4 m	
	1"		A. INOXID.			STD	A312 TP304		EN OBRA	
	3/4"		A. INOXID.			STD	A312 TP304		0,3 m	
Codos	4"		90°	BW		STD	A403 WP304		4	
	4"		90°	BW		STD	SA403 WP304		8	
	4"		45°	BW		STD	SA403 WP304		5	
Tés	4"		IGUAL	BW		STD	A403 WP304		2	
Reducciones	4"	2"	CONCENT.	BW		STD	A403 WP304		2	
Fondos										
Bridas	3/4"		WN	BW	150#		A182–F304	ANSI B16.5	1	
	3/4"			CIEGA	150#		A182–F304	ANSI B16.5	1	
Accesorios roscados	1"		SNAP LOCK	NPT					2	
Diversos	1"		1/2 MANGUITO	SW	2000#		A182 F304		2	
	3/4"		1/2 MANGUITO	SW	2000#		A182 F304		1	
	1"		1/2 MANGUITO	SW	2000#		A182 F304		1	

MATERIAL PARA MONTAJE

	Diametro nom. D	Diametro nom. d	Designación	Cara o finales	Serie	Sch o espesor	Código o materia	Dimensión	Cantidad	Peso
Válvulas y accesorios	4"		V–2–67						1	
	4"		V–2–68						1	
	4"		MOV–2–69						1	
	2"		LCV–2–1B						1	
	1"		V–2–380						1	
	1"		V–2–381						1	
Tornillos y pernos	3/4"		TORNILLO/TUERCA						4	(*)
Juntas	3/4"		JUNTA	RF	150#		AISI 304 GRAFITO CON ANILLO CENTRAL	ASME B16.20	1	
Diversos										

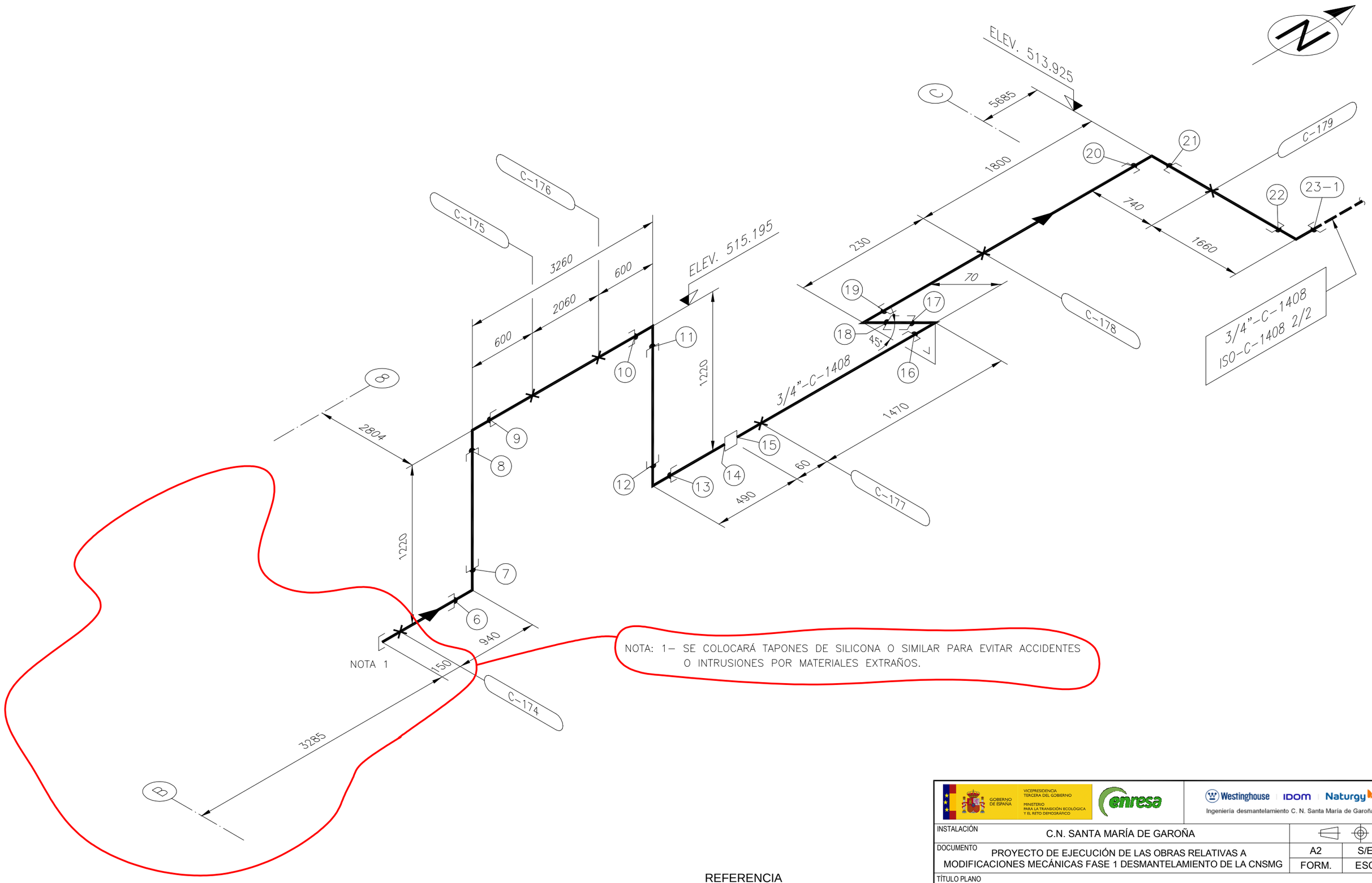

NOTA: 1– SE COLOCARÁ TAPONES DE SILICONA O SIMILAR PARA EVITAR ACCIDENTES O INTRUSIONES POR MATERIALES EXTRAÑOS.

REFERENCIA

NUCLENOR - ISO-C-1408 1/2 Rev. 0

Especific.	Calorifugo	Presión Diseño	Presión Prueba	Temp. Diseño	Planos de referencia	REV.	FECHA	DIBUJADO	DISEÑADO	COMPROB.	APROBADO
CNN-N1-P1		150 Psig.	225 Psig.	150° F	G-185279/1 Y G-185284/4	0	29-03-23	EFEG	EFEG	DLOE	EOML

VICEPRESIDENCIA TERCERA DEL GOBIERNO · GOBIERNO DE ESPAÑA · MINISTERIO PARA LA TRANSICIÓN ECOLÓGICA Y EL RETO DEMOGRÁFICO · enresa · Westinghouse | IDOM | Naturgy

Ingeniería desmantelamiento C. N. Santa María de Garoña

INSTALACIÓN	C.N. SANTA MARÍA DE GAROÑA		
DOCUMENTO	PROYECTO DE EJECUCIÓN DE LAS OBRAS RELATIVAS A MODIFICACIONES MECÁNICAS FASE 1 DESMANTELAMIENTO DE LA CNSMG	A2	S/E
		FORM.	ESC:
TÍTULO PLANO	3/4"-C-1408		

CÓDIGO DOCUMENTO ENRESA		Nº PLANO	REV.	HOJA
062-IDG-E-M-007	NIVEL II	062-IDG-DW-M-086	0	1 DE 1

MATERIAL PARA PREFABRICACION

Asunto N°.	Proveedor	Pedido N°
Linea N°. 3/4"-C-1408	Especificación	Plano N°. ISO-C-1408 Hoja 1/2
		Rev. / Fecha

	Diametro nom. D	Diametro nom. d	Designación	Cara o finales	Serie	Sch o espesor	Código o materia	Dimensión	Cantidad	Peso
Tubos	3/4"		A. CARBONO	SW		40	A106–Gr.B		13,015 mts.	
Codos	3/4"		90°	SW		40	A105–Gr.II		8	
Tés										
Reducciones										
Fondos										
Bridas										
Accesorios roscados										
Diversos	3/4"		MANGUITO	SW	2000#		A105–Gr.II		1	
	3/4"		TAPÓN						1	

Remitido el — Material suministrado el

Firma Empresa — Firma Almacen — Firma Construcción

MATERIAL PARA MONTAJE

Asunto N°.	Proveedor	Pedido N°
Linea N°. 3/4"-C-1408	Especificación	Plano N°. ISO-C-1408 Hoja 1/2
		Rev. / Fecha

	Diametro nom. D	Diametro nom. d	Designación	Cara o finales	Serie	Sch o espesor	Código o materia	Dimensión	Cantidad	Peso
Válvulas y accesorios										
Tornillos y pernos										
Juntas										
Diversos										

Remitido el — Material suministrado el

Firma Empresa — Firma Almacen — Firma Construcción

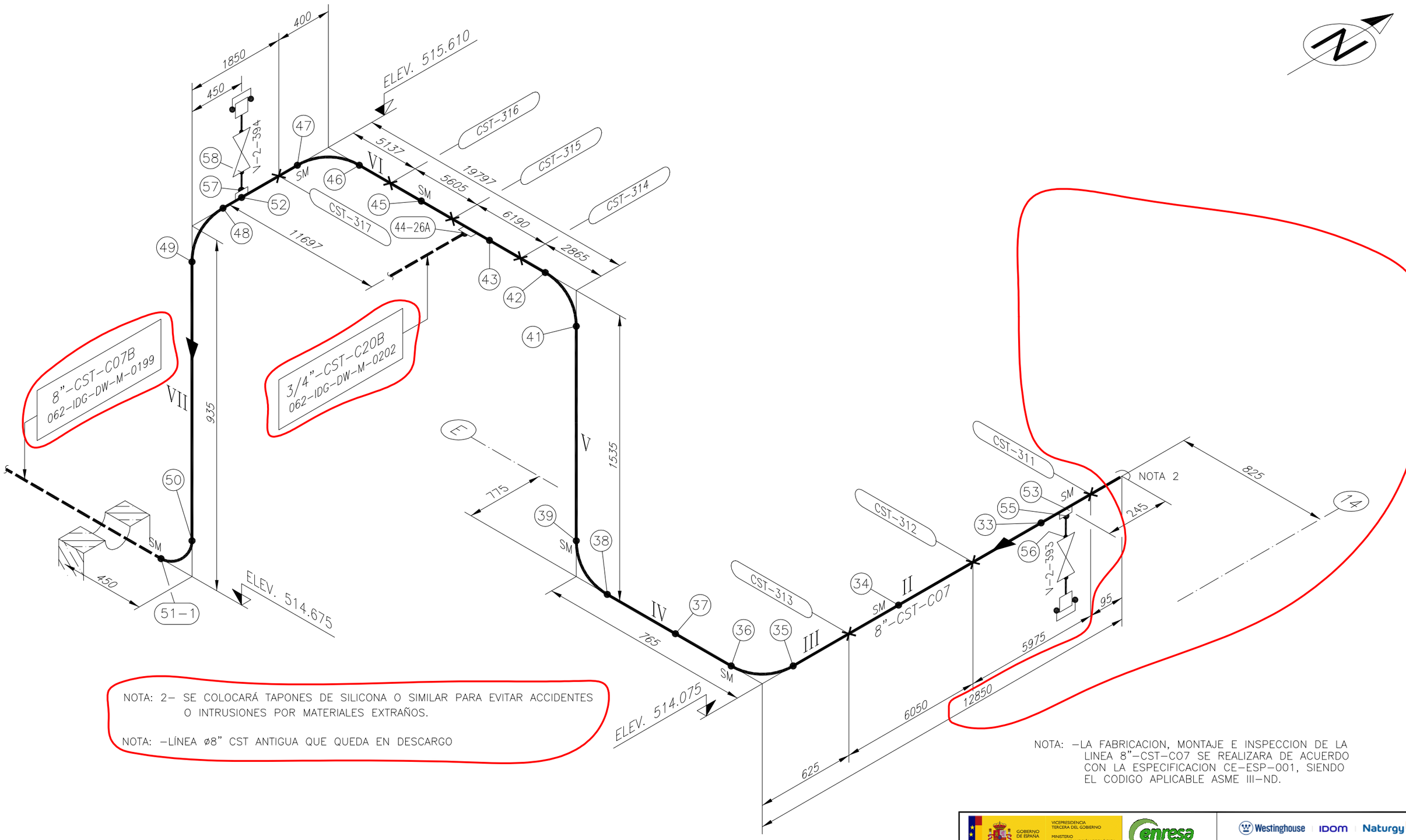

NOTA: 2– SE COLOCARÁ TAPONES DE SILICONA O SIMILAR PARA EVITAR ACCIDENTES O INTRUSIONES POR MATERIALES EXTRAÑOS.

NOTA: –LÍNEA ø8" CST ANTIGUA QUE QUEDA EN DESCARGO

NOTA: –LA FABRICACION, MONTAJE E INSPECCION DE LA LINEA 8"–CST–C07 SE REALIZARA DE ACUERDO CON LA ESPECIFICACION CE–ESP–001, SIENDO EL CODIGO APLICABLE ASME III–ND.

REFERENCIA

NUCLENOR - CST-401-1/3 Rev. R

GOBIERNO DE ESPAÑA · VICEPRESIDENCIA TERCERA DEL GOBIERNO · MINISTERIO PARA LA TRANSICIÓN ECOLÓGICA Y EL RETO DEMOGRÁFICO · enresa

Westinghouse | IDOM | Naturgy

Ingeniería desmantelamiento C. N. Santa María de Garoña

INSTALACIÓN	C.N. SANTA MARÍA DE GAROÑA		
DOCUMENTO	PROYECTO DE EJECUCIÓN DE LAS OBRAS RELATIVAS A MODIFICACIONES MECÁNICAS FASE 1 DESMANTELAMIENTO DE LA CNSMG	A2 / FORM.	S/E / ESC:
TÍTULO PLANO	8"-CST-C07B		

Especific.	Calorifugo	Presión Diseño	Presión Prueba	Temp. Diseño	Planos de referencia	REV.	FECHA	DIBUJADO	DISEÑADO	COMPROB.	APROBADO	CÓDIGO DOCUMENTO ENRESA		Nº PLANO	REV.	HOJA
IV		150 Psig.	225 Psig.	150° F	G-185300-5, G-185300-9, G-185284-4	0	29-03-23	EFEG	EFEG	DLOE	EOML	062-IDG-E-M-007	NIVEL II	062-IDG-DW-M-0198	0	1 DE 1

MATERIAL PARA PREFABRICACION

	Diametro nom. D	Diametro nom. d	Designación	Cara o finales	Serie	Sch o espesor	Código o materia	Dimensión	Cantidad	Peso
Tubos	8"		Ac. INOXID.			STD	SA312 TP304		35,6 mts.	
Codos	8"		90°	BW		STD	SA403 WP304		6	
Tés										
Reducciones										
Fondos										
Bridas										
Accesorios roscados										
Diversos	3/4"		SOCKOLET	SW	3000#		SA182 F304		2	
	1"		SOCKOLET	SW	3000#		SA182 F304		1	
	1"		1/2 NIPLE R. NPT	R	3000#		A182 F304			
	3/4"		1/2 NIPLE R. NPT				A182 F304			
	8"		TAPÓN						1	

MATERIAL PARA MONTAJE

	Diametro nom. D	Diametro nom. d	Designación	Cara o finales	Serie	Sch o espesor	Código o materia	Dimensión	Cantidad	Peso
Válvulas y accesorios	3/4"		V–2–394	SW					1	
	1"		V–2–393	SW					1	
Tornillos y pernos										
Juntas										
Diversos	3/4"		SNAPLOCK						1	
	1"		SNAPLOCK						1	

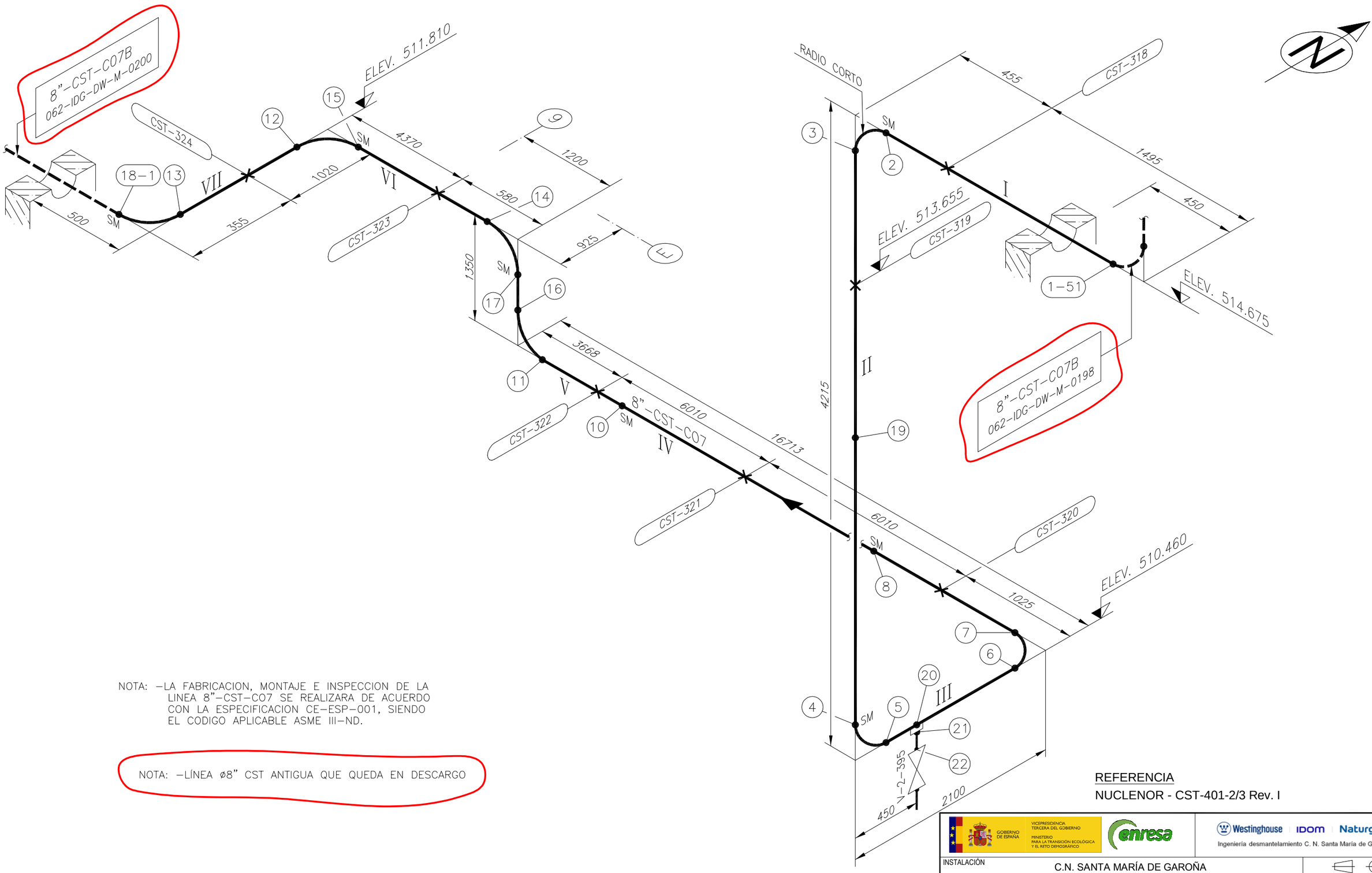

NOTA: –LA FABRICACION, MONTAJE E INSPECCION DE LA LINEA 8"–CST–C07 SE REALIZARA DE ACUERDO CON LA ESPECIFICACION CE–ESP–001, SIENDO EL CODIGO APLICABLE ASME III–ND.

NOTA: –LÍNEA ø8" CST ANTIGUA QUE QUEDA EN DESCARGO

REFERENCIA

NUCLENOR - CST-401-2/3 Rev. I

GOBIERNO DE ESPAÑA · VICEPRESIDENCIA TERCERA DEL GOBIERNO · MINISTERIO PARA LA TRANSICIÓN ECOLÓGICA Y EL RETO DEMOGRÁFICO · enresa · Westinghouse | IDOM | Naturgy

Ingeniería desmantelamiento C. N. Santa María de Garoña

Especific.	Calorifugo	Presión Diseño	Presión Prueba	Temp. Diseño	Planos de referencia	REV.	FECHA	DIBUJADO	DISEÑADO	COMPROB.	APROBADO	CÓDIGO DOCUMENTO ENRESA		Nº PLANO	REV.	HOJA	
IV		150 Psig.	225 Psig.	150° F	G-185300-9, G-185284-4	0	29-03-23	EFEG	EFEG	DLOE	EOML	062-IDG-E-M-007	NIVEL II	062-IDG-DW-M-0199	0	1 DE 1	

INSTALACIÓN: C.N. SANTA MARÍA DE GAROÑA

DOCUMENTO: PROYECTO DE EJECUCIÓN DE LAS OBRAS RELATIVAS A MODIFICACIONES MECÁNICAS FASE 1 DESMANTELAMIENTO DE LA CNSMG

A2 | S/E | FORM. | ESC:

TÍTULO PLANO: 8"-CST-C07B

MATERIAL PARA PREFABRICACION

	Diametro nom. D	Diametro nom. d	Designación	Cara o finales	Serie	Sch o espesor	Código o materia	Dimensión	Cantidad	Peso
Tubos	8"		Ac. INOXID.			STD	SA312 TP304		28,7 mts.	
Codos	8"		90°	BW		STD	SA403 WP304		7	
Tés										
Reducciones										
Fondos										
Bridas										
Accesorios roscados										
Diversos	1"		SOCKOLET	SW	3000#		SA182 F304		1	
	1"		1/2 NIPLE R. NPT				A182 F304		1	

MATERIAL PARA MONTAJE

	Diametro nom. D	Diametro nom. d	Designación	Cara o finales	Serie	Sch o espesor	Código o materia	Dimensión	Cantidad	Peso
Válvulas y accesorios	1"		V-2-395	SW					1	
Tornillos y pernos										
Juntas										
Diversos										

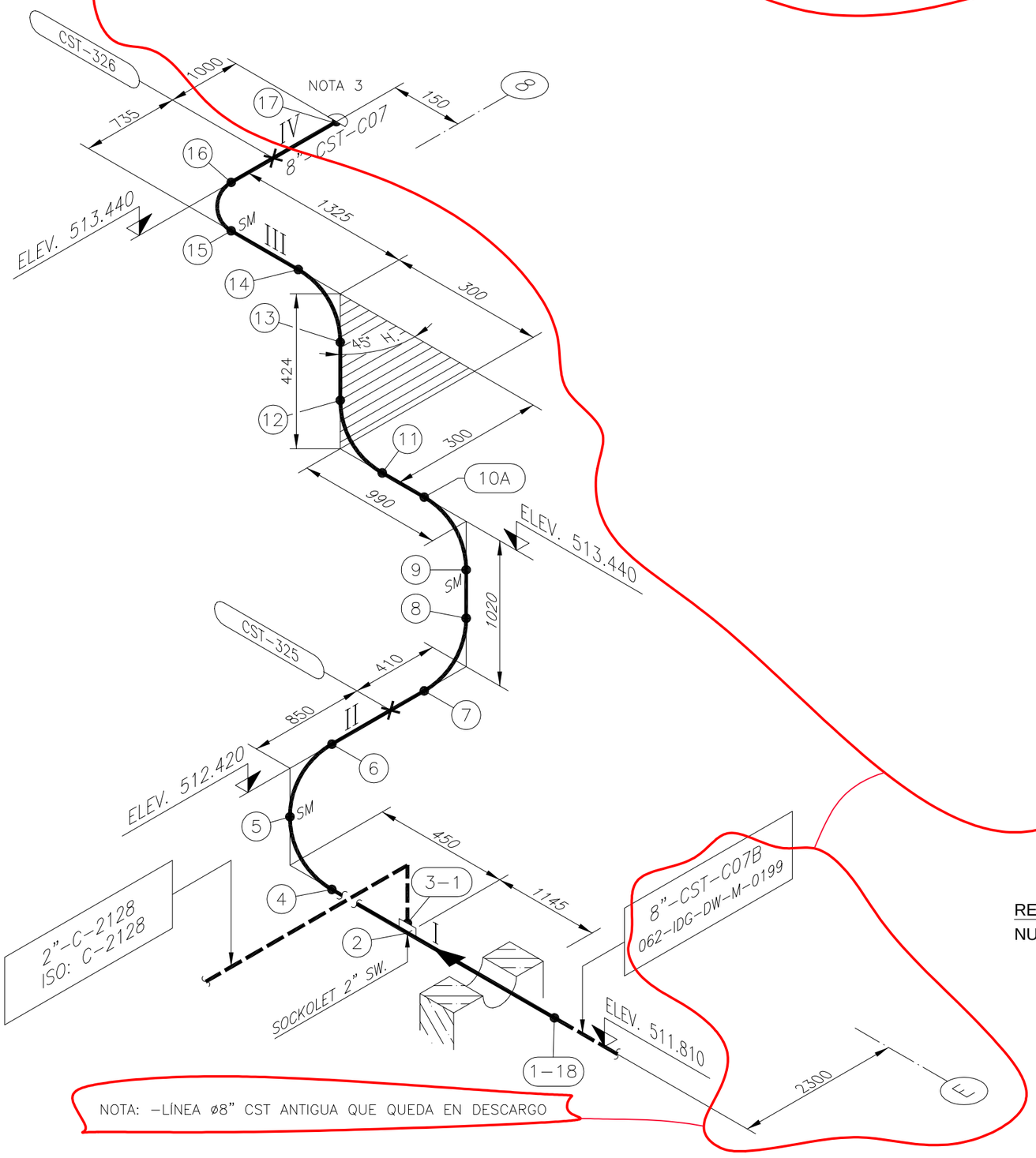

NOTA: 3- SE COLOCARÁ TAPONES DE SILICONA O SIMILAR PARA EVITAR ACCIDENTES O INTRUSIONES POR MATERIALES EXTRAÑOS.

NOTA: -LA FABRICACION, MONTAJE E INSPECCION DE LA LINEA 8"/4"-CST-C07 SE REALIZARA DE ACUERDO CON LA ESPECIFICACION CE-ESP-001, SIENDO EL CODIGO APLICABLE ASME III-ND.

REFERENCIA

NUCLENOR - CST-401-3/3 Rev. P

Especific.	Calorifugo	Presión Diseño	Presión Prueba	Temp. Diseño	Planos de referencia	REV.	FECHA	DIBUJADO	DISEÑADO	COMPROB.	APROBADO
IV		150 Psig.	225 Psig.	150° F	G-185300-7, G-185284-4	0	29-03-23	EFEG	EFEG	DLOE	EOML

GOBIERNO DE ESPAÑA · VICEPRESIDENCIA TERCERA DEL GOBIERNO · MINISTERIO PARA LA TRANSICIÓN ECOLÓGICA Y EL RETO DEMOGRÁFICO · enresa · Westinghouse | IDOM | Naturgy

Ingeniería desmantelamiento C. N. Santa María de Garoña

INSTALACIÓN	C.N. SANTA MARÍA DE GAROÑA		
DOCUMENTO	PROYECTO DE EJECUCIÓN DE LAS OBRAS RELATIVAS A MODIFICACIONES MECÁNICAS FASE 1 DESMANTELAMIENTO DE LA CNSMG	A2	S/E
		FORM.	ESC:
TÍTULO PLANO	8"-CST-C07B		

CÓDIGO DOCUMENTO ENRESA		Nº PLANO	REV.	HOJA
062-IDG-E-M-007	NIVEL II	062-IDG-DW-M-0200	0	1 DE 1

MATERIAL PARA PREFABRICACION

	Diametro nom. D	Diametro nom. d	Designación	Cara o finales	Serie	Sch o espesor	Código o materia	Dimensión	Cantidad	Peso
Tubos	8"		Ac. INOXID.			STD	SA312-TP304		5,596 mts.	
Codos	8"		90°	BW		STD	SA403-WP304		5	
	8"		45°	BW		STD	SA403-WP304		2	
Tés										
Reducciones										
Fondos										
Bridas										
Accesorios roscados										
Diversos	2"		SOCKOLET	SW	3000#		SA182-F304		1	
	8"		TAPÓN						1	

MATERIAL PARA MONTAJE

	Diametro nom. D	Diametro nom. d	Designación	Cara o finales	Serie	Sch o espesor	Código o materia	Dimensión	Cantidad	Peso
Válvulas y accesorios										
Tornillos y pernos										
Juntas										
Diversos										

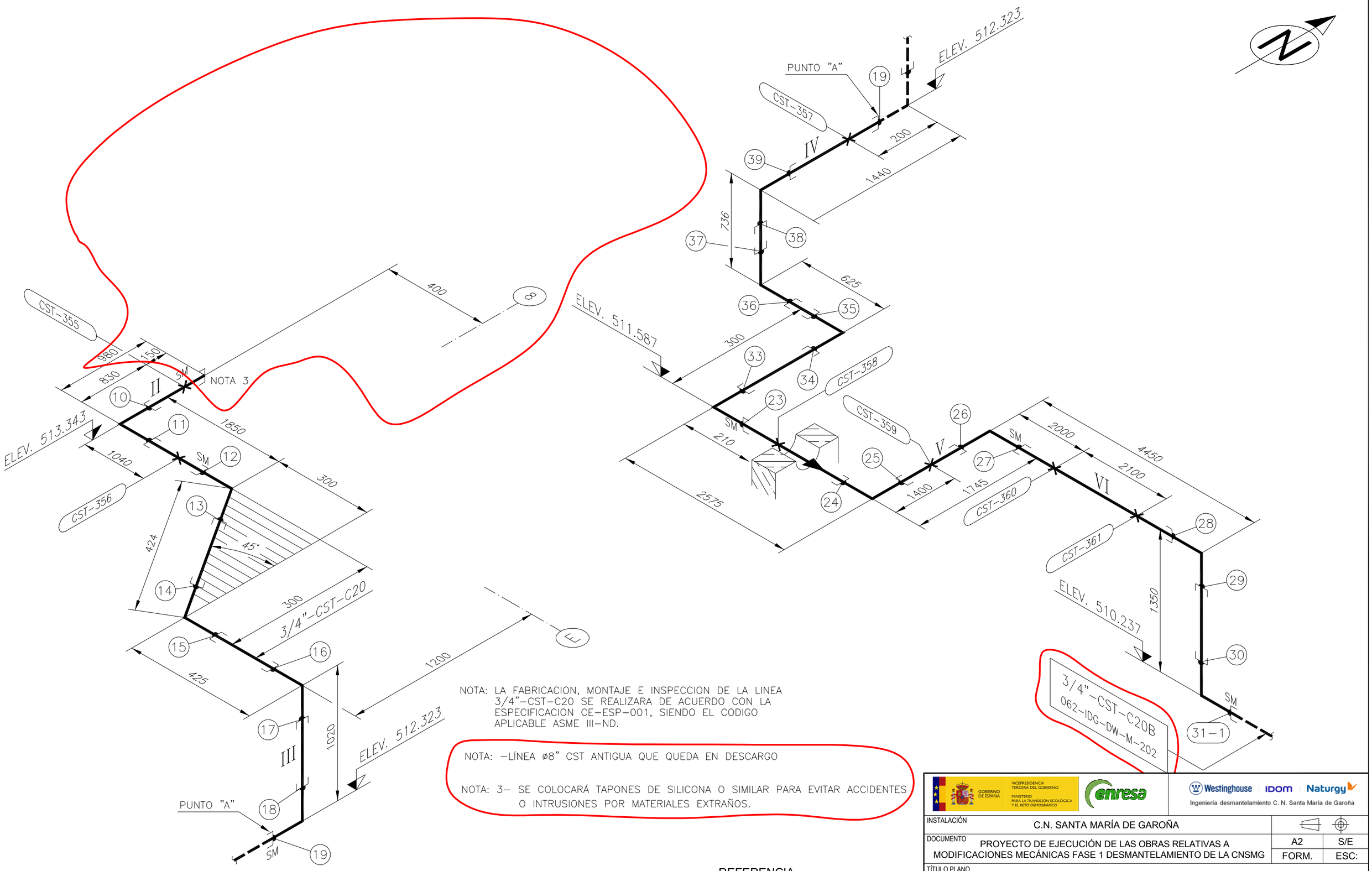

NOTA: LA FABRICACION, MONTAJE E INSPECCION DE LA LINEA 3/4"-CST-C20 SE REALIZARA DE ACUERDO CON LA ESPECIFICACION CE-ESP-001, SIENDO EL CODIGO APLICABLE ASME III-ND.

NOTA: -LÍNEA ø8" CST ANTIGUA QUE QUEDA EN DESCARGO

NOTA: 3- SE COLOCARÁ TAPONES DE SILICONA O SIMILAR PARA EVITAR ACCIDENTES O INTRUSIONES POR MATERIALES EXTRAÑOS.

REFERENCIA

NUCLENOR - CST-2248-1/2 Rev. H

GOBIERNO DE ESPAÑA — VICEPRESIDENCIA TERCERA DEL GOBIERNO — MINISTERIO PARA LA TRANSICIÓN ECOLÓGICA Y EL RETO DEMOGRÁFICO

enresa

Westinghouse | IDOM | Naturgy

Ingeniería desmantelamiento C. N. Santa María de Garoña

INSTALACIÓN	C.N. SANTA MARÍA DE GAROÑA
DOCUMENTO	PROYECTO DE EJECUCIÓN DE LAS OBRAS RELATIVAS A MODIFICACIONES MECÁNICAS FASE 1 DESMANTELAMIENTO DE LA CNSMG
A2 / FORM.	S/E / ESC:
TÍTULO PLANO	3/4"-CST-C20B

Especific.	Calorifugo	Presión Diseño	Presión Prueba	Temp. Diseño	Planos de referencia	REV.	FECHA	DIBUJADO	DISEÑADO	COMPROB.	APROBADO
IV		150 Psig.	225 Psig.	150° F	G-185300-7, G-185300-9, G-185284-4	0	29-03-23	EFEG	EFEG	DLOE	EOML

CÓDIGO DOCUMENTO ENRESA		Nº PLANO	REV.	HOJA
062-IDG-E-M-007	NIVEL II	062-IDG-DW-M-0201	0	1 DE 1

MATERIAL PARA PREFABRICACION

	Diametro nom. D	Diametro nom. d	Designación	Cara o finales	Serie	Sch o espesor	Código o materia	Dimensión	Cantidad	Peso
Tubos	3/4"		Ac. INOXID.			STD	SA312TP304		17,320 mts.	
Codos	3/4"		90°	SW		STD	SA182 F304		11	
	3/4"		45°	SW		STD	SA182 F304		2	
Tés										
Reducciones										
Fondos										
Bridas										
Accesorios roscados										
Diversos	3/4"		TAPÓN						1	

MATERIAL PARA MONTAJE

	Diametro nom. D	Diametro nom. d	Designación	Cara o finales	Serie	Sch o espesor	Código o materia	Dimensión	Cantidad	Peso
Válvulas y accesorios										
Tornillos y pernos										
Juntas										
Diversos										

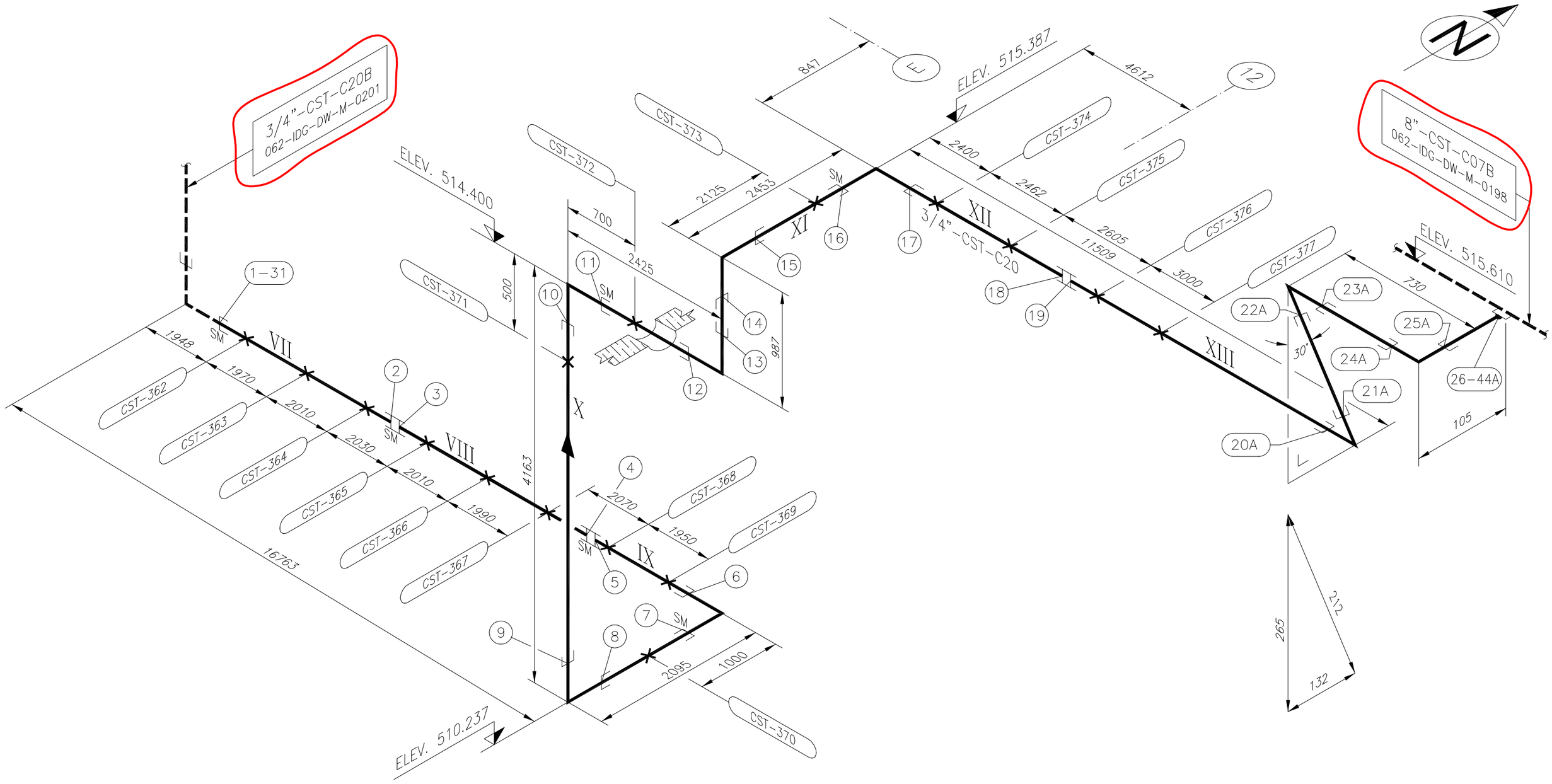

NOTA: –LA FABRICACION, MONTAJE E INSPECCION DE LA LINEA 3/4"–CST–C21 SE REALIZARA DE ACUERDO CON LA ESPECIFICACION CE–ESP–001, SIENDO EL CODIGO APLICABLE ASME III–ND.

NOTA: –LÍNEA ø8" CST ANTIGUA QUE QUEDA EN DESCARGO

REFERENCIA

NUCLENOR - CST-2248-2/2 Rev. I

Especific.	Calorifugo	Presión Diseño	Presión Prueba	Temp. Diseño	Planos de referencia	REV.	FECHA	DIBUJADO	DISEÑADO	COMPROB.	APROBADO
IV		150 Psig.	225 Psig.	150° F	G-185300-9, G-185284-4	0	29-03-23	EFEG	EFEG	DLOE	EOML

Westinghouse | IDOM | Naturgy
Ingeniería desmantelamiento C. N. Santa María de Garoña

INSTALACIÓN	C.N. SANTA MARÍA DE GAROÑA		
DOCUMENTO	PROYECTO DE EJECUCIÓN DE LAS OBRAS RELATIVAS A MODIFICACIONES MECÁNICAS FASE 1 DESMANTELAMIENTO DE LA CNSMG	A2 FORM.	S/E ESC:
TÍTULO PLANO	3/4"-CST-C20B		

CÓDIGO DOCUMENTO ENRESA		Nº PLANO	REV.	HOJA
062-IDG-E-M-007	NIVEL II	062-IDG-DW-M-0202	0	1 DE 1

MATERIAL PARA PREFABRICACION

	Diametro nom. D	Diametro nom. d	Designación	Cara o finales	Serie	Sch o espesor	Código o materia	Dimensión	Cantidad	Peso
Tubos	3/4"		AC. INOXID.			STD	SA312 TP304		41,2 mts.	
Codos	3/4"		90°	SW		STD	SA182 F304		8	
	3/4"		45°	SW		STD	SA182 F304		1	
Tés										
Reducciones										
Fondos										
Bridas										
Accesorios roscados	3/4"		MANGUITO	SW	3000#		SA182 F304		3	
Diversos										

MATERIAL PARA MONTAJE

	Diametro nom. D	Diametro nom. d	Designación	Cara o finales	Serie	Sch o espesor	Código o materia	Dimensión	Cantidad	Peso
Válvulas y accesorios										
Tornillos y pernos										
Juntas										
Diversos										

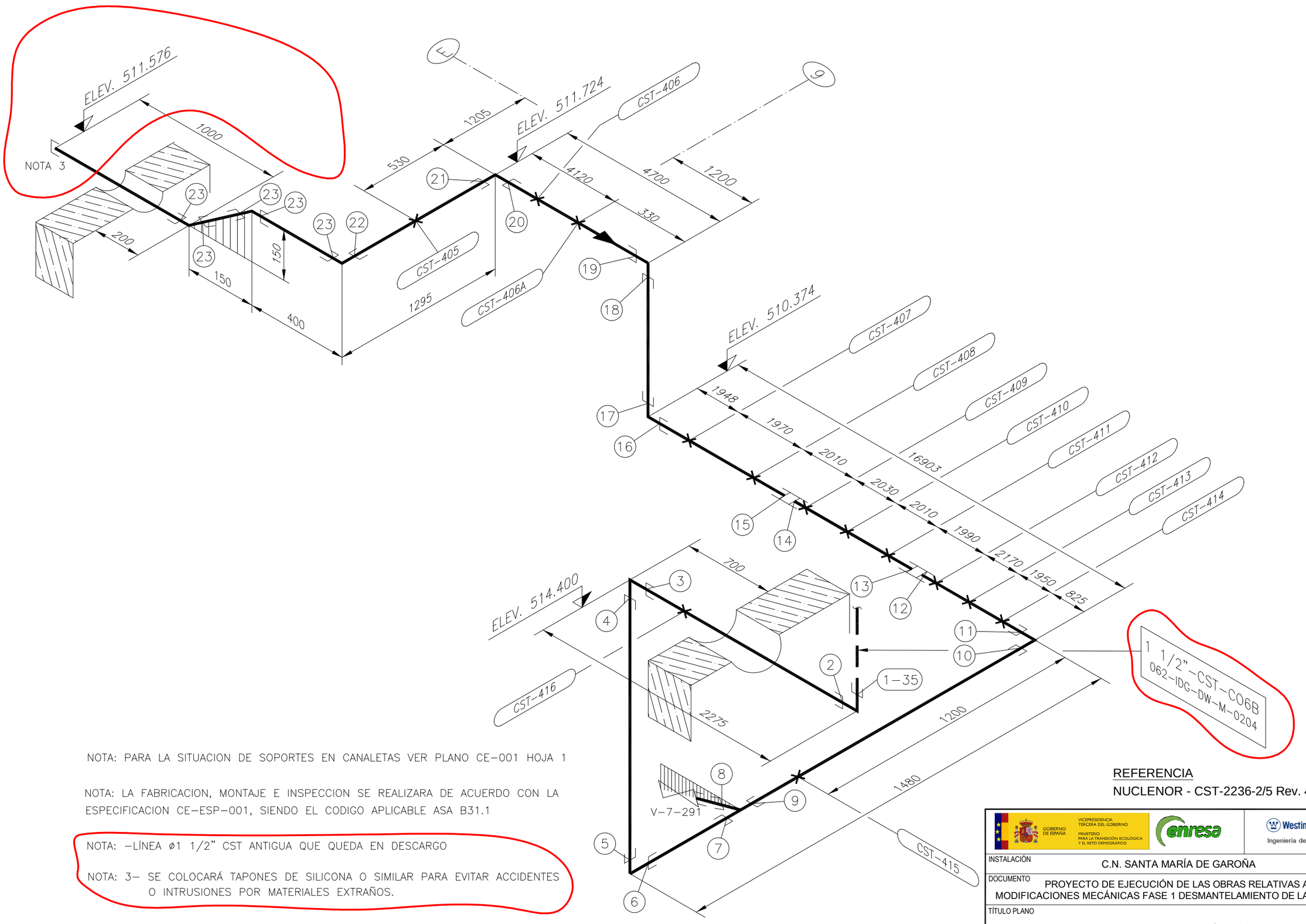

NOTA: PARA LA SITUACION DE SOPORTES EN CANALETAS VER PLANO CE-001 HOJA 1

NOTA: LA FABRICACION, MONTAJE E INSPECCION SE REALIZARA DE ACUERDO CON LA ESPECIFICACION CE-ESP-001, SIENDO EL CODIGO APLICABLE ASA B31.1

NOTA: -LÍNEA ø1 1/2" CST ANTIGUA QUE QUEDA EN DESCARGO

NOTA: 3- SE COLOCARÁ TAPONES DE SILICONA O SIMILAR PARA EVITAR ACCIDENTES O INTRUSIONES POR MATERIALES EXTRAÑOS.

REFERENCIA

NUCLENOR - CST-2236-2/5 Rev. 4

GOBIERNO DE ESPAÑA — VICEPRESIDENCIA TERCERA DEL GOBIERNO — MINISTERIO PARA LA TRANSICIÓN ECOLÓGICA Y EL RETO DEMOGRÁFICO

enresa

Westinghouse | IDOM | Naturgy

Ingeniería desmantelamiento C. N. Santa María de Garoña

INSTALACIÓN	C.N. SANTA MARÍA DE GAROÑA		
DOCUMENTO	PROYECTO DE EJECUCIÓN DE LAS OBRAS RELATIVAS A MODIFICACIONES MECÁNICAS FASE 1 DESMANTELAMIENTO DE LA CNSMG	A2 FORM.	S/E ESC:
TÍTULO PLANO	1 1/2"-CST-C06B		

Especific.	Calorifugo	Presión Diseño	Presión Prueba	Temp. Diseño	Planos de referencia	REV.	FECHA	DIBUJADO	DISEÑADO	COMPROB.	APROBADO	CÓDIGO DOCUMENTO ENRESA		Nº PLANO	REV.	HOJA
IV		150 Psig.	225 Psig.	150° F	G-185300-5/7/8/9, G-185284-3	0	29-03-23	EFEG	EFEG	DLOE	EOML	062-IDG-E-M-007	NIVEL II	062-IDG-DW-M-0203	0	1 DE 1

MATERIAL PARA PREFABRICACION

	Diametro nom. D	Diametro nom. d	Designación	Cara o finales	Serie	Sch o espesor	Código o materia	Dimensión	Cantidad	Peso
Tubos	1 1/2"		Ac. INOX	SW		STD	A312 TP304		34,2 mts.	
Codos	1 1/2"		90°	SW	3000#		A403 WP304		8	
	1 1/2"		45°	SW	3000#		A403 WP304		2	
Tés	1 1/2"		IGUAL	SW	3000#		A403 WP304		1	
Reducciones										
Fondos										
Bridas										
Accesorios roscados										
Diversos	1 1/2"		MANGUITO	SW	3000#		A403 WP304		2	
	1 1/2"	1"	INSERT.	SW	3000#		A403 WP304		1	
	1 1/2"		CAP						1	

MATERIAL PARA MONTAJE

	Diametro nom. D	Diametro nom. d	Designación	Cara o finales	Serie	Sch o espesor	Código o materia	Dimensión	Cantidad	Peso
Válvulas y accesorios	1"		V-7-291	SW	150#		A182 F316		1	
Tornillos y pernos										
Juntas										
Diversos										

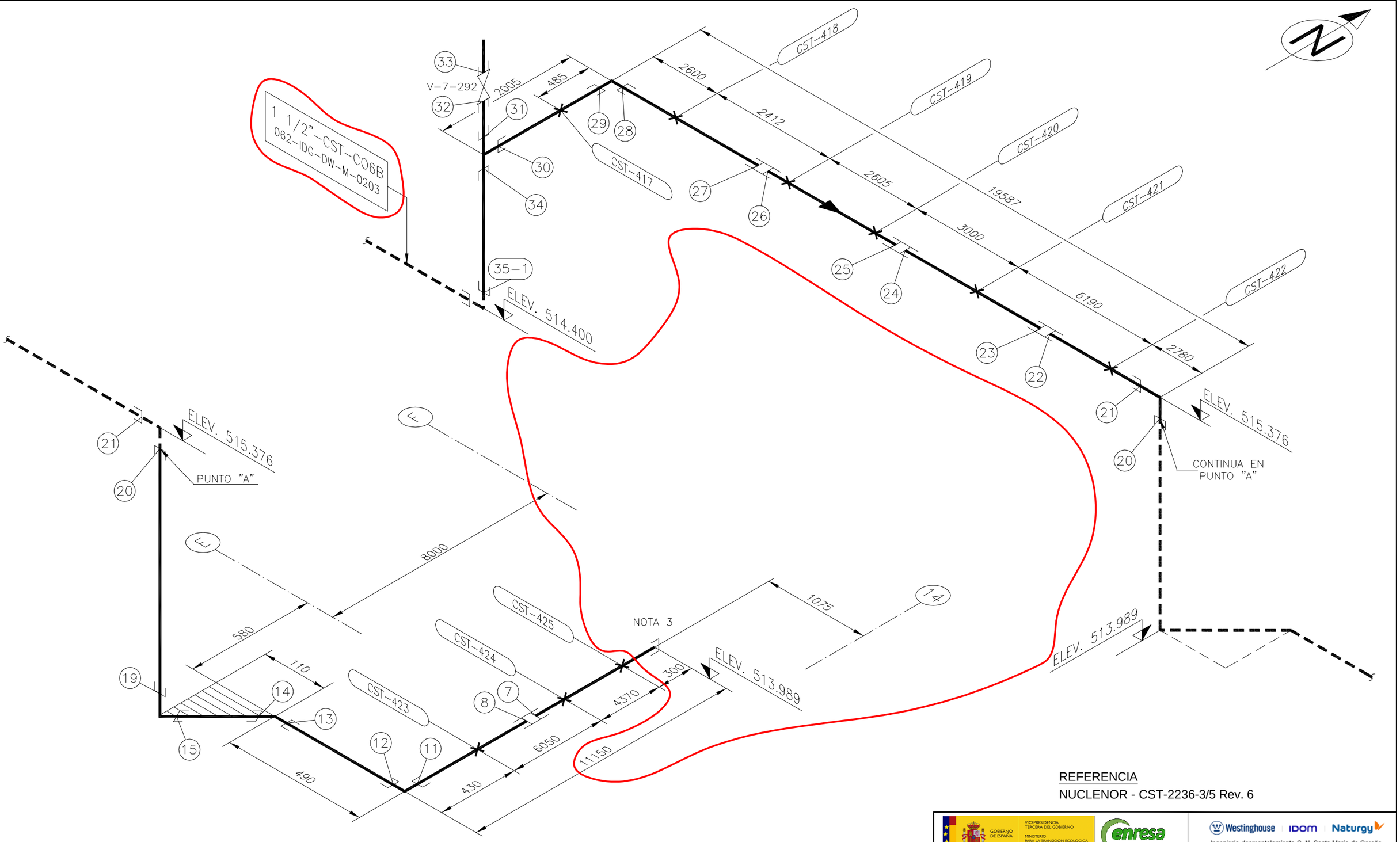

NOTA: LA FABRICACION, MONTAJE E INSPECCION SE REALIZARA DE ACUERDO CON LA ESPECIFICACION CE-ESP-001, SIENDO EL CODIGO APLICABLE ASA B31.1

NOTA: -LÍNEA ø1 1/2" CST ANTIGUA QUE QUEDA EN DESCARGO

NOTA: 3- SE COLOCARÁ TAPONES DE SILICONA O SIMILAR PARA EVITAR ACCIDENTES O INTRUSIONES POR MATERIALES EXTRAÑOS.

REFERENCIA

NUCLENOR - CST-2236-3/5 Rev. 6

Especific.	Calorifugo	Presión Diseño	Presión Prueba	Temp. Diseño	Planos de referencia	REV.	FECHA	DIBUJADO	DISEÑADO	COMPROB.	APROBADO
IV		150 Psig.	225 Psig.	150° F	G-185300-9, G-185284-3	0	29-03-23	EFEG	EFEG	DLOE	EOML

Ingeniería desmantelamiento C. N. Santa María de Garoña

INSTALACIÓN	C.N. SANTA MARÍA DE GAROÑA		
DOCUMENTO	PROYECTO DE EJECUCIÓN DE LAS OBRAS RELATIVAS A MODIFICACIONES MECÁNICAS FASE 1 DESMANTELAMIENTO DE LA CNSMG	A2	S/E
		FORM.	ESC:
TÍTULO PLANO	1 1/2"-CST-C06B		

CÓDIGO DOCUMENTO ENRESA		Nº PLANO	REV.	HOJA
062-IDG-E-M-007	NIVEL II	062-IDG-DW-M-0204	0	1 DE 1

MATERIAL PARA PREFABRICACION

	Diametro nom. D	Diametro nom. d	Designación	Cara o finales	Serie	Sch o espesor	Código o materia	Dimensión	Cantidad	Peso
Tubos	1 1/2"		Ac. INOX	SW		STD	A312 TP304		34,877 mts.	
Codos	1 1/2"		90°	SW	3000#		A403 WP304		4	
	1 1/2"		45°	SW	3000#		A403 WP304		1	
Tés	1 1/2"		IGUAL	SW	3000#		A403 WP304		1	
Reducciones										
Fondos										
Bridas										
Accesorios roscados										
Diversos	1 1/2"		MANGUITO	SW	3000#		A403 WP304		4	
	1 1/2"	1"	INSERT.	SW	3000#		A403 WP304		1	
	1 1/2"	3/4"	INSERT.	SW	3000#		A403 WP304		1	
	1 1/2"		TAPÓN						1	

MATERIAL PARA MONTAJE

	Diametro nom. D	Diametro nom. d	Designación	Cara o finales	Serie	Sch o espesor	Código o materia	Dimensión	Cantidad	Peso
Válvulas y accesorios	3/4"		V-2-292	SW	150#		A182 F316		1	
Tornillos y pernos										
Juntas										
Diversos										

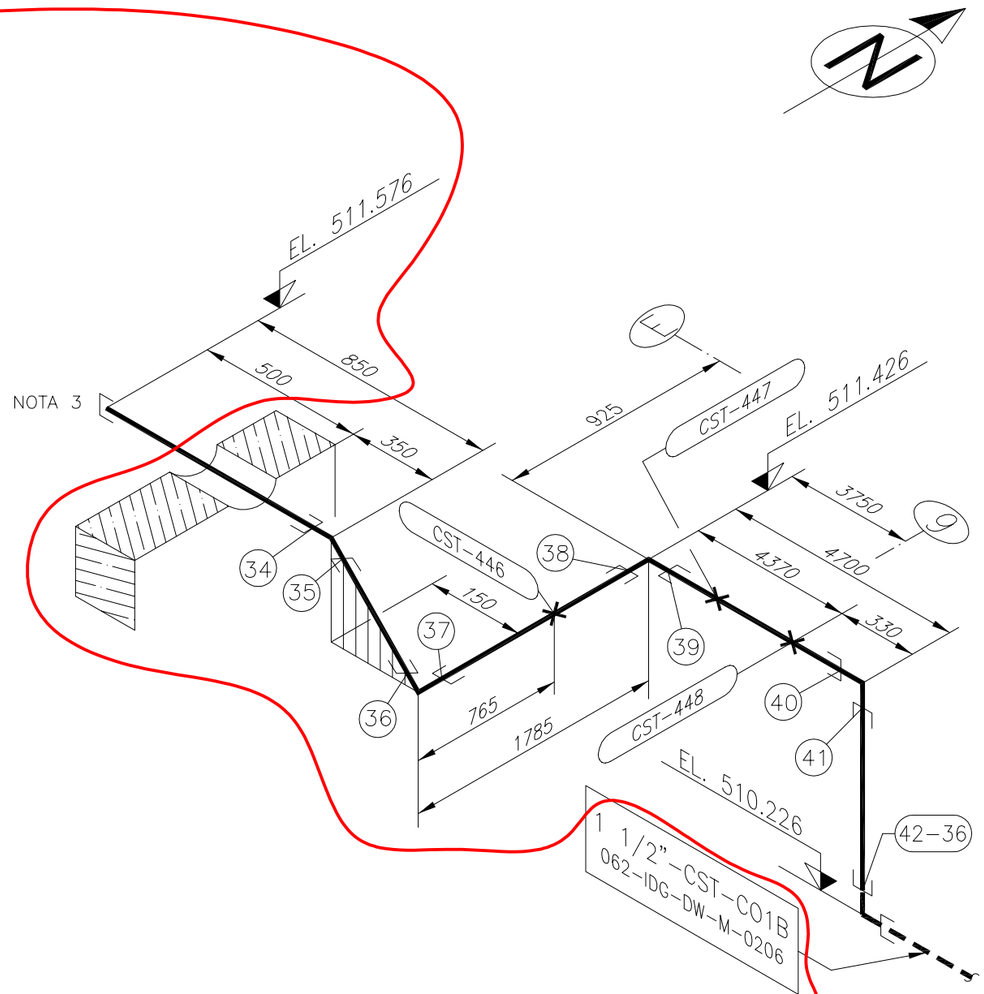

NOTA: 3- SE COLOCARÁ TAPONES DE SILICONA O SIMILAR PARA EVITAR ACCIDENTES O INTRUSIONES POR MATERIALES EXTRAÑOS.

NOTA: LA FABRICACION, MONTAJE E INSPECCION SE REALIZARA DE ACUERDO CON LA ESPECIFICACION CE-ESP-001, SIENDO EL CODIGO APLICABLE ASA B31.1

NOTA: -LÍNEA ø1 1/2" CST ANTIGUA QUE QUEDA EN DESCARGO

REFERENCIA
NUCLENOR - CST-2245-6/8 Rev. 6

Especific.	Calorifugo	Presión Diseño	Presión Prueba	Temp. Diseño	Planos de referencia	REV.	FECHA	DIBUJADO	DISEÑADO	COMPROB.	APROBADO
IV	NO	150 Psig.	225 Psig.	150° F	G-185300-9, G-185284-3	0	29-03-23	EFEG	EFEG	DLOE	EOML

GOBIERNO DE ESPAÑA · VICEPRESIDENCIA TERCERA DEL GOBIERNO · MINISTERIO PARA LA TRANSICIÓN ECOLÓGICA Y EL RETO DEMOGRÁFICO · enresa · Westinghouse | IDOM | Naturgy
Ingeniería desmantelamiento C. N. Santa María de Garoña

INSTALACIÓN	C.N. SANTA MARÍA DE GAROÑA		
DOCUMENTO	PROYECTO DE EJECUCIÓN DE LAS OBRAS RELATIVAS A MODIFICACIONES MECÁNICAS FASE 1 DESMANTELAMIENTO DE LA CNSMG	A2	S/E
		FORM.	ESC:
TÍTULO PLANO	1 1/2"-CST-C01B		

CÓDIGO DOCUMENTO ENRESA		Nº PLANO	REV.	HOJA
062-IDG-E-M-007	NIVEL II	062-IDG-DW-M-0205	0	1 DE 1

MATERIAL PARA PREFABRICACION

	Diametro nom. D	Diametro nom. d	Designación	Cara o finales	Serie	Sch o espesor	Código o materia	Dimensión	Cantidad	Peso
Tubos	1 1/2"		Ac. INOX.	SW		STD	A312 TP304		8,849 m.	
Codos	1 1/2"		90°	SW	3000#		A403 WP304		4	
Codos	1 1/2"		45°	SW	3000#		A403 WP304		1	
Tés										
Reducciones										
Fondos										
Bridas										
Accesorios roscados										
Diversos	1 1/2"		TAPÓN						1	

MATERIAL PARA MONTAJE

	Diametro nom. D	Diametro nom. d	Designación	Cara o finales	Serie	Sch o espesor	Código o materia	Dimensión	Cantidad	Peso
Válvulas y accesorios										
Tornillos y pernos										
Juntas										
Diversos										

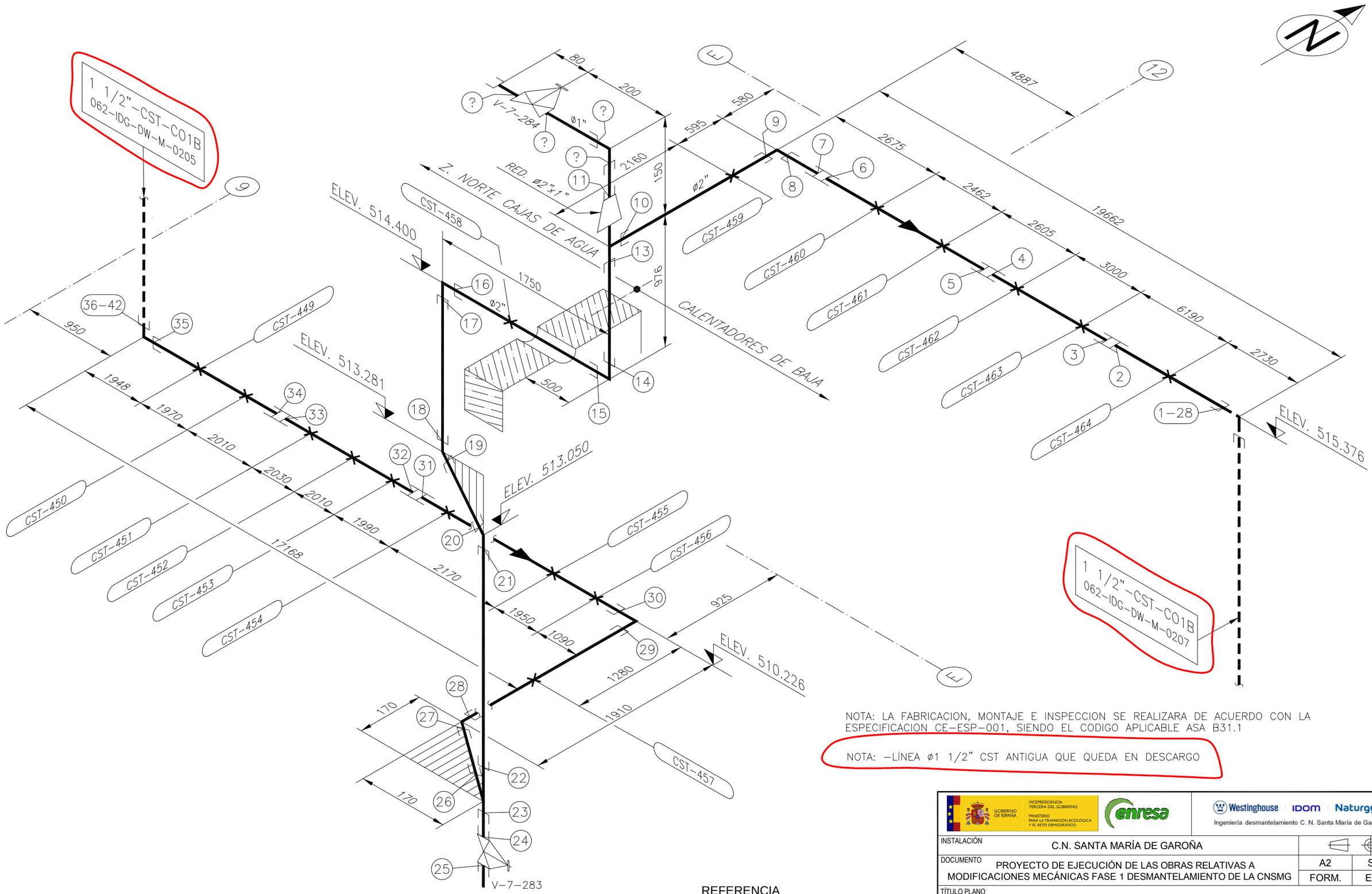

NOTA: LA FABRICACION, MONTAJE E INSPECCION SE REALIZARA DE ACUERDO CON LA ESPECIFICACION CE-ESP-001, SIENDO EL CODIGO APLICABLE ASA B31.1

NOTA: -LÍNEA ø1 1/2" CST ANTIGUA QUE QUEDA EN DESCARGO

REFERENCIA

NUCLENOR - CST-2245-5/8 Rev. 7

Especific.	Calorífugo	Presión Diseño	Presión Prueba	Temp. Diseño	Planos de referencia	REV.	FECHA	DIBUJADO	DISEÑADO	COMPROB.	APROBADO
IV	NO	150 Psig.	225 Psig.	150° F	G-185300-9, G-185284-3	0	29-03-23	EFEG	EFEG	DLOE	EOML

GOBIERNO DE ESPAÑA — VICEPRESIDENCIA TERCERA DEL GOBIERNO — MINISTERIO PARA LA TRANSICIÓN ECOLÓGICA Y EL RETO DEMOGRÁFICO

enresa

Westinghouse | IDOM | Naturgy

Ingeniería desmantelamiento C. N. Santa María de Garoña

INSTALACIÓN	C.N. SANTA MARÍA DE GAROÑA		
DOCUMENTO	PROYECTO DE EJECUCIÓN DE LAS OBRAS RELATIVAS A MODIFICACIONES MECÁNICAS FASE 1 DESMANTELAMIENTO DE LA CNSMG	A2	S/E
		FORM.	ESC:
TÍTULO PLANO	1 1/2"-CST-C01B		

CÓDIGO DOCUMENTO ENRESA		Nº PLANO	REV.	HOJA
062-IDG-E-M-007	NIVEL II	062-IDG-DW-M-0206	0	1 DE 1

MATERIAL PARA PREFABRICACION

	Diametro nom. D	Diametro nom. d	Designación	Cara o finales	Serie	Sch o espesor	Código o materia	Dimensión	Cantidad	Peso
Tubos	1 1/2"		Ac. INOX.	SW	X	STD	A312 TP304		45,5 mts.	
Codos	1 1/2"		90°	SW	3000#		A403 WP304		6	
	1 1/2"		45°	SW	3000#		A403 WP304		3	
	1"		90°	SW	3000#		A403 WP304		1	
Tés	1 1/2"		IGUALES	SW	3000#		A403 WP304		2	
Reducciones	1 1/2"	1"		SW	3000#		A403 WP304		1	
Fondos										
Bridas										
Accesorios roscados										
Diversos	1 1/2"		MANG.	SW	3000#		A403 WP304		5	
	1 1/2"	1"	INSERTO	SW	3000#		A403 WP304		1	
	1 1/2"	3/4"	INSERTO	SW	3000#		A403 WP304		1	

MATERIAL PARA MONTAJE

	Diametro nom. D	Diametro nom. d	Designación	Cara o finales	Serie	Sch o espesor	Código o materia	Dimensión	Cantidad	Peso
Válvulas y accesorios	1"		V-7-284	SW		X	A182 F316		1	
	3/4"		V-7-283	SW	150#		A182 F316		1	
Tornillos y pernos										
Juntas										
Diversos										

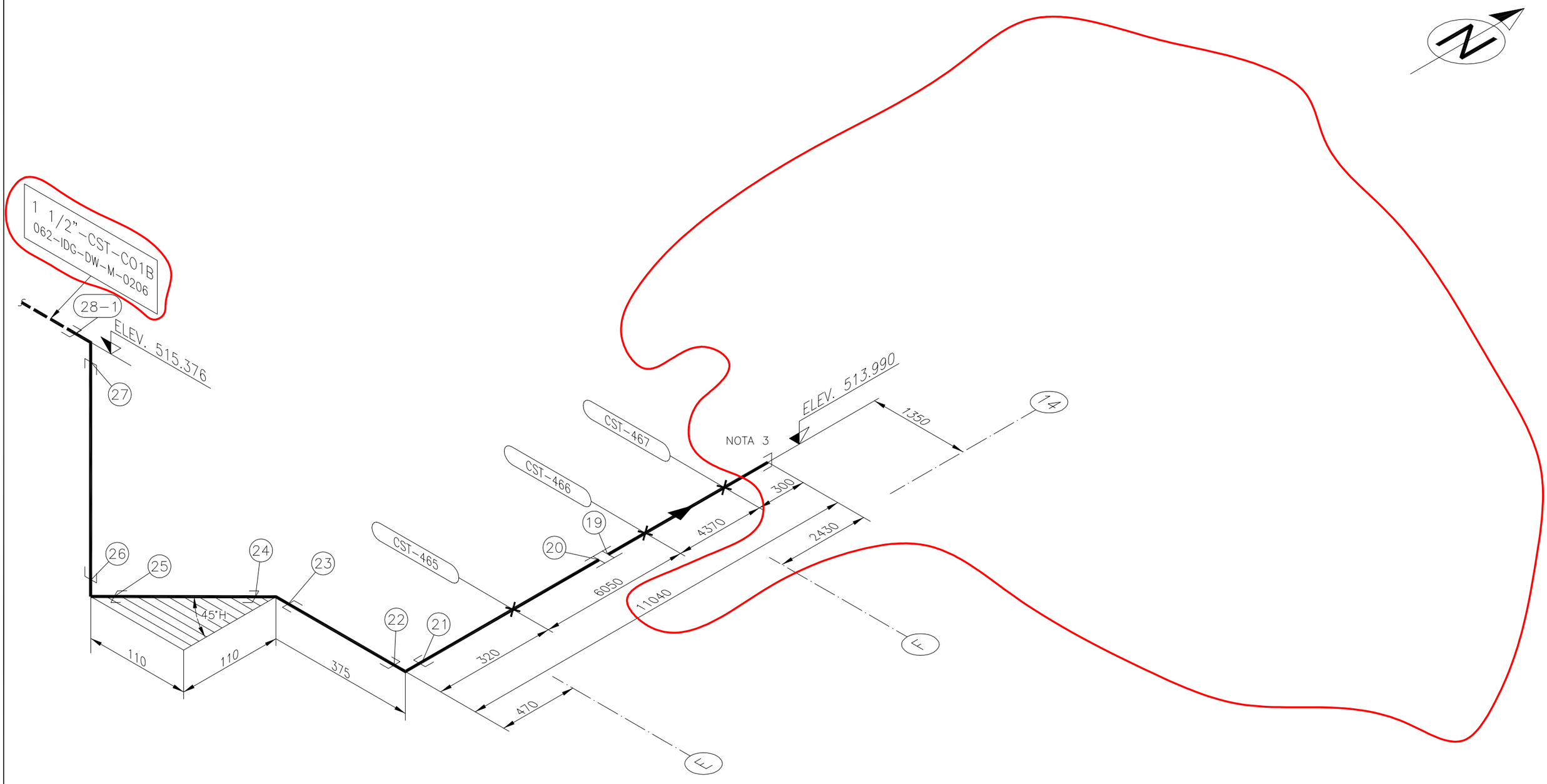

REFERENCIA

NUCLENOR - CST-2245-7/8 Rev. 6

NOTA: LA FABRICACION, MONTAJE E INSPECCION SE REALIZARA DE ACUERDO CON LA ESPECIFICACION CE-ESP-001, SIENDO EL CODIGO APLICABLE ASA B31.1

NOTA: -LÍNEA ø1 1/2" CST ANTIGUA QUE QUEDA EN DESCARGO

NOTA: 3- SE COLOCARÁ TAPONES DE SILICONA O SIMILAR PARA EVITAR ACCIDENTES O INTRUSIONES POR MATERIALES EXTRAÑOS.

Especific.	Calorifugo	Presión Diseño	Presión Prueba	Temp. Diseño	Planos de referencia	REV.	FECHA	DIBUJADO	DISEÑADO	COMPROB.	APROBADO
IV	NO	150 Psig.	225 Psig.	150° F	G-185300-5/9, G-185284-3	0	29-03-23	EFEG	EFEG	DLOE	EOML

GOBIERNO DE ESPAÑA · VICEPRESIDENCIA TERCERA DEL GOBIERNO · MINISTERIO PARA LA TRANSICIÓN ECOLÓGICA Y EL RETO DEMOGRÁFICO · enresa · Westinghouse · IDOM · Naturgy

Ingeniería desmantelamiento C. N. Santa María de Garoña

INSTALACIÓN	C.N. SANTA MARÍA DE GAROÑA		
DOCUMENTO	PROYECTO DE EJECUCIÓN DE LAS OBRAS RELATIVAS A MODIFICACIONES MECÁNICAS FASE 1 DESMANTELAMIENTO DE LA CNSMG	A2 / FORM.	S/E / ESC:
TÍTULO PLANO	1 1/2"-CST-C01B		

CÓDIGO DOCUMENTO ENRESA		Nº PLANO	REV.	HOJA
062-IDG-E-M-007	NIVEL II	062-IDG-DW-M-0207	0	1 DE 1

MATERIAL PARA PREFABRICACION

	Diametro nom. D	Diametro nom. d	Designación	Cara o finales	Serie	Sch o espesor	Código o materia	Dimensión	Cantidad	Peso
Tubos	1 1/2"		Ac. INOX.	SW		STD	A312 TP304		12,776 mts.	
Codos	1 1/2"		90°	SW	3000#		A403 WP304		3	
	1 1/2"		45°	SW	3000#		A403 WP304		1	
Tés										
Reducciones										
Fondos										
Bridas										
Accesorios roscados										
Diversos	1 1/2"		MANGUITOS	SW	3000#	STD	A403 WP304		1	
	1 1/2"		TAPÓN						1	

MATERIAL PARA MONTAJE

	Diametro nom. D	Diametro nom. d	Designación	Cara o finales	Serie	Sch o espesor	Código o materia	Dimensión	Cantidad	Peso
Válvulas y accesorios										
Tornillos y pernos										
Juntas										
Diversos										

GALERIA DE TUBERIAS LPCI/CCS

514,20 GALERIA DE CABLES

66,00

8,25

1,00

PASADIZO DE CABLES ELECTRICOS PARA EL ACCESO A LA SALA DE CONTROL

B-4-959

TNK-4-1353

511,20

514,20 GALERIA DE CABLES

JUNTAS DE AISLAMIENTO

PUERTA DE ACCESO CONTROLADO

PANELES DE INSTRUMENTACION

HVT-1

PNL-3268

512,20

TOMA DE MUESTRAS DE SW

PUERTA DE ACCESO CONTROLADO

ASCENSOR

ESCOTILLA (ENCIMA)

SELECTOR DE TV.

DESMINERALIZADORES DE CONDENSADO

M2-6A

M2-6B

M2-6C

M2-6D

M2-6E

M2-6F

BOMBA RECICLADO M2-22 DEL DESMINERALIZADOR DE CONDENSADO

EQUIPO DE REGENERACION

BOMBA M2-23 DE REGENERACION DEL CONDENSADO

BOMBA B-2001-1977

PNLE-E10-34

RACK TOMA MUESTRAS CONDEMIN

PLATAFORMA

M2-19

M2-20

M2-21

ZANJA

M2-18A

M2-18B

BBAS. TRANSFEREN. CONDENSADO

PANEL DEL CONDENSADOR Y RECOMBINADOR P001

511,20

HVT-2

2097

RE-1802P

BBA. MANIO. 2077

ENREJADO REMOVIBLE 0,9x0,7m.

BOMBA Y SUMIDERO DE DRENAJES DE SUELOS 2001-382A

M2-2A

M2-2B

M2-2C

PNL. N° 2277

MOTORES DE BOMBAS DE CONDENSADO

ESCOTILLA ENCIMA

CAJA TV.

HVH-16A HVH-16B HVH-17A HVH-17B

BOMBA ALIMENT. DEL REACTOR M2-10A

BOMBA ALIMENT. DEL REACTOR M2-10B

BOMBA ALIMENT. DEL REACTOR M2-10C

MOTOR

PANEL 2.276A

PANEL 2.276B

PANEL 2.276C

CALENTADOR DE BAJA PRESION M2-9B

CALENTADOR DE BAJA PRESION M2-8B

CALENTADOR DE BAJA PRESION M2-8A

CALENTADOR DE BAJA PRESION M2-9A

EQUIPO DE INYECCION DE ZINC

HVH-20

HVH-21

512,20

509,2

EJE CENTRAL ENTRE EXTRACCIONES

BBAS. DRENAJE DE LOS CALENTADORES DE BAJA PRESION

SEPARADORES DE HUMEDAD

M3-1A

M3-1B

M1-2B

M1-2A

509,20

M1-13A M1-6A

TANQUES DE DRENAJE DE LOS SEPARAD. DE HUMEDAD

SENSOR DE PRESION

TRANSF.

PANEL DE ALUMBRADO EX-E

TURBINE BLDG MCC "K"

BBA. FILTRO TRANSFERENCIA DEL ACEITE LUBRICANTE

PNL-3133

M8-11

LUBE OIL CONDITIONER M8-25

512,20

HVV-16

FLT-8-377

HVE-4

BOMBA DE TRANSFERENCIA DEL ACEITE LUBRICANTE

PNL-3138

PNL-3137

PNL-3139

M1-13B

PNL-2270E

PNL-2270D

PNL-2270C

M1-3A

PNL-3134

PNL-2269B

TQ. DRENAJE SEPARADORES DE HUMEDAD

M1-6B

M1-3B

SEPARADORES DE HUMEDAD

ENFRIADORES DE ACEITE

BBA. AUX. DE ACEITE

ESCALERA

BBA. ACEITE DE LA TURBINA

BBA. EMERGENCIA LUBRICACION COJINETES

ARMARIOS DE INSTRUMENTACION

HVCP-6

SUMIDERO DE ACEITE

BBA. DEL SUMIDERO ACEITE (M8-14)

ESTACION DE MUESTREO N°2

TANQUE DEL ACEITE DE LA TURBINA M8-10

3,04

8,00

8,00

7,50

44,54

6,00

6,00

6,00

EJE CENTRAL DEL TURBOGENERADOR Y CONDENSADORES

510,20

EJE CENTRAL DEL CONDENSADOR M2-1B

EJE CENTRAL DEL CONDENSADOR M2-1A

POZO CONDENS.

EXTRACCION DE TUBOS

MONORRAIL

511,20

TANQUE MUESTRA 2001-1271 EFLUENTES LIQUIDOS RW.

DRENAJES DE RESIDUOS RADIACTIVOS

ZONA SUPERIOR PARA EL PASO DE LOS TUBOS DEL CONDENSADOR

ESPACIO RESERVADO PARA EL PASO DE LOS TUBOS DEL CONDENSADOR

MONITOR DE RADIACION

ZANJA PARA TUBERIAS DE SALIDA DE GASES

ESPESOR DEL PISO 1,20 m.

TANQUE 2-429

FILTRO 2-422A

FILTRO 2-422B

FILTRO 2-422C

PARED DE BLOQUES REMOVIBLE

EQUIPO DE INYECCION DE HIERRO

M7-10A

M7-10B

PNL-E2-69

CENTRO DE CONTROL DE MOTORES "L" (BUS-E2-7L)

MALLA METALICA 2,20 m. DE ALTA

PANELES INDICACION LOCAL ANALIZADORES DE H2 H2AN-P-009A/B

A(2)

B(2)

PNL-3112

LGT. PNL PB-1 (SECC. A EMERG.)

BBAS TRANSF. AGUA DESMINERALIZADA

M8-8

UNIDAD DE ACEITE DEL SELLO DE HIDROGENO

UNIDAD DE ENFRIAMIENTO DEL DEVANADO DEL ESTATOR

E.P.

VT-1

CAJA TV.

PNL-3113

PANEL DEL HIDROGENO 2283

TNK. DEL AIRE SERVICIO

COMPRESORES AIRE DE INSTRUMENTOS

M5-5

M5-3A

M5-3B

M5-6

PNL-3060

SECADOR DE AIRE M5-7

TNK. AIRE INSTRUMENTACION

BOMBA Y SUMIDERO DE DRENAJES DE SUELOS (2,001-382b)

PNL-3122

PNL-3147

PANELES 2.285A Y 2.285B DE LOS COMPRESORES AIRE DE INSTRUMENTOS

BLINDAJE DESPLAZABLE DE LA PUERTA DE SALIDA DE EMERGENCIA

DETECTOR RADIACIONES RE-1721 EFLUENTES RADWASTE

RECTIF. PROT. CATODICA XXXX-E6-2

CAJA D

PNL. GASES CONDENS. 2203

PNL. SALIDA GASES

VIGILANTE BLINDADO SALIDA DE GASES

BBA. MECANICA DE VACIO M2-13

MUESTREADOR Y BOMBA DE SERVICIO

PANELES TRATAMIENTO MUESTRA ANALIZADORES DE H2 H2AN-P-009A/B

B(1)

A(1)

RE-1802N

PNL-2298A/B PANEL DEL TAPEROGE

PNL-E2-69

PNL-E10-34

PNL-3136

PNL-E2-53

PNL-E2-54

PNL-E2-55

PNL-E2-56

PNL-E2-57

PNL-E2-58

PNL-E2-59

PNL-E2-60

PNL-E2-61

PNL-E2-62

PNL-E2-63

PNL-E2-64

PNL-E2-65

PNL-E2-66

PNL-E2-67

PNL-E2-68

PNL-E2-69

PNL-E2-70

PNL-E2-71

PNL-E2-72

PNL-E2-73

PNL-E2-74

PNL-E2-75

PNL-E2-76

PNL-E2-77

PNL-E2-78

PNL-E2-79

PNL-E2-80

PNL-E2-81

PNL-E2-82

PNL-E2-83

PNL-E2-84

PNL-E2-85

PNL-E2-86

PNL-E2-87

PNL-E2-88

PNL-E2-89

PNL-E2-90

PNL-E2-91

PNL-E2-92

PNL-E2-93

PNL-E2-94

PNL-E2-95

PNL-E2-96

PNL-E2-97

PNL-E2-98

PNL-E2-99

PNL-E2-100

PNL-E2-101

PNL-E2-102

PNL-E2-103

PNL-E2-104

PNL-E2-105

PNL-E2-106

PNL-E2-107

PNL-E2-108

PNL-E2-109

PNL-E2-110

PNL-E2-111

PNL-E2-112

PNL-E2-113

PNL-E2-114

PNL-E2-115

PNL-E2-116

PNL-E2-117

PNL-E2-118

PNL-E2-119

PNL-E2-120

PNL-E2-121

PNL-E2-122

PNL-E2-123

PNL-E2-124

PNL-E2-125

PNL-E2-126

PNL-E2-127

PNL-E2-128

PNL-E2-129

PNL-E2-130

PNL-E2-131

PNL-E2-132

PNL-E2-133

PNL-E2-134

PNL-E2-135

PNL-E2-136

PNL-E2-137

PNL-E2-138

PNL-E2-139

PNL-E2-140

PNL-E2-141

PNL-E2-142

PNL-E2-143

PNL-E2-144

PNL-E2-145

PNL-E2-146

PNL-E2-147

PNL-E2-148

PNL-E2-149

PNL-E2-150

PNL-E2-151

PNL-E2-152

PNL-E2-153

PNL-E2-154

PNL-E2-155

PNL-E2-156

PNL-E2-157

PNL-E2-158

PNL-E2-159

PNL-E2-160

PNL-E2-161

PNL-E2-162

PNL-E2-163

PNL-E2-164

PNL-E2-165

PNL-E2-166

PNL-E2-167

PNL-E2-168

PNL-E2-169

PNL-E2-170

PNL-E2-171

PNL-E2-172

PNL-E2-173

PNL-E2-174

PNL-E2-175

PNL-E2-176

PNL-E2-177

PNL-E2-178

PNL-E2-179

PNL-E2-180

PNL-E2-181

PNL-E2-182

PNL-E2-183

PNL-E2-184

PNL-E2-185

PNL-E2-186

PNL-E2-187

PNL-E2-188

PNL-E2-189

PNL-E2-190

PNL-E2-191

PNL-E2-192

PNL-E2-193

PNL-E2-194

PNL-E2-195

PNL-E2-196

PNL-E2-197

PNL-E2-198

PNL-E2-199

PNL-E2-200

PNL-E2-201

PNL-E2-202

PNL-E2-203

PNL-E2-204

PNL-E2-205

PNL-E2-206

PNL-E2-207

PNL-E2-208

PNL-E2-209

PNL-E2-210

PNL-E2-211

PNL-E2-212

PNL-E2-213

PNL-E2-214

PNL-E2-215

PNL-E2-216

PNL-E2-217

PNL-E2-218

PNL-E2-219

PNL-E2-220

PNL-E2-221

PNL-E2-222

PNL-E2-223

PNL-E2-224

PNL-E2-225

PNL-E2-226

PNL-E2-227

PNL-E2-228

PNL-E2-229

PNL-E2-230

PNL-E2-231

PNL-E2-232

PNL-E2-233

PNL-E2-234

PNL-E2-235

PNL-E2-236

PNL-E2-237

PNL-E2-238

PNL-E2-239

PNL-E2-240

PNL-E2-241

PNL-E2-242

PNL-E2-243

PNL-E2-244

PNL-E2-245

PNL-E2-246

PNL-E2-247

PNL-E2-248

PNL-E2-249

PNL-E2-250

PNL-E2-251

PNL-E2-252

PNL-E2-253

PNL-E2-254

PNL-E2-255

PNL-E2-256

PNL-E2-257

PNL-E2-258

PNL-E2-259

PNL-E2-260

PNL-E2-261

PNL-E2-262

PNL-E2-263

PNL-E2-264

PNL-E2-265

PNL-E2-266

PNL-E2-267

PNL-E2-268

PNL-E2-269

PNL-E2-270

PNL-E2-271

PNL-E2-272

PNL-E2-273

PNL-E2-274

PNL-E2-275

PNL-E2-276

PNL-E2-277

PNL-E2-278

PNL-E2-279

PNL-E2-280

PNL-E2-281

PNL-E2-282

PNL-E2-283

PNL-E2-284

PNL-E2-285

PNL-E2-286

PNL-E2-287

PNL-E2-288

PNL-E2-289

PNL-E2-290

PNL-E2-291

PNL-E2-292

PNL-E2-293

PNL-E2-294

PNL-E2-295

PNL-E2-296

PNL-E2-297

PNL-E2-298

PNL-E2-299

PNL-E2-300

PNL-E2-301

PNL-E2-302

PNL-E2-303

PNL-E2-304

PNL-E2-305

PNL-E2-306

PNL-E2-307

PNL-E2-308

PNL-E2-309

PNL-E2-310

PNL-E2-311

PNL-E2-312

PNL-E2-313

PNL-E2-314

PNL-E2-315

PNL-E2-316

PNL-E2-317

PNL-E2-318

PNL-E2-319

PNL-E2-320

PNL-E2-321

PNL-E2-322

PNL-E2-323

PNL-E2-324

PNL-E2-325

PNL-E2-326

PNL-E2-327

PNL-E2-328

PNL-E2-329

PNL-E2-330

PNL-E2-331

PNL-E2-332

PNL-E2-333

PNL-E2-334

PNL-E2-335

PNL-E2-336

PNL-E2-337

PNL-E2-338

PNL-E2-339

PNL-E2-340

PNL-E2-341

PNL-E2-342

PNL-E2-343

PNL-E2-344

PNL-E2-345

PNL-E2-346

PNL-E2-347

PNL-E2-348

PNL-E2-349

PNL-E2-350

PNL-E2-351

PNL-E2-352

PNL-E2-353

PNL-E2-354

PNL-E2-355

PNL-E2-356

PNL-E2-357

PNL-E2-358

PNL-E2-359

PNL-E2-360

PNL-E2-361

PNL-E2-362

PNL-E2-363

PNL-E2-364

PNL-E2-365

PNL-E2-366

PNL-E2-367

PNL-E2-368

PNL-E2-369

PNL-E2-370

PNL-E2-371

PNL-E2-372

PNL-E2-373

PNL-E2-374

PNL-E2-375

PNL-E2-376

PNL-E2-377

PNL-E2-378

PNL-E2-379

PNL-E2-380

PNL-E2-381

PNL-E2-382

PNL-E2-383

PNL-E2-384

PNL-E2-385

PNL-E2-386

PNL-E2-387

PNL-E2-388

PNL-E2-389

PNL-E2-390

PNL-E2-391

PNL-E2-392

PNL-E2-393

PNL-E2-394

PNL-E2-395

PNL-E2-396

PNL-E2-397

PNL-E2-398

PNL-E2-399

PNL-E2-400

PNL-E2-401

PNL-E2-402

PNL-E2-403

PNL-E2-404

PNL-E2-405

PNL-E2-406

PNL-E2-407

PNL-E2-408

PNL-E2-409

PNL-E2-410

PNL-E2-411

PNL-E2-412

PNL-E2-413

PNL-E2-414

PNL-E2-415

PNL-E2-416

PNL-E2-417

PNL-E2-418

PNL-E2-419

PNL-E2-420

PNL-E2-421

PNL-E2-422

PNL-E2-423

PNL-E2-424

PNL-E2-425

PNL-E2-426

PNL-E2-427

PNL-E2-428

PNL-E2-429

PNL-E2-430

PNL-E2-431

PNL-E2-432

PNL-E2-433

PNL-E2-434

PNL-E2-435

PNL-E2-436

PNL-E2-437

PNL-E2-438

PNL-E2-439

PNL-E2-440

PNL-E2-441

PNL-E2-442

PNL-E2-443

PNL-E2-444

PNL-E2-445

PNL-E2-446

PNL-E2-447

PNL-E2-448

PNL-E2-449

PNL-E2-450

PNL-E2-451

PNL-E2-452

PNL-E2-453

PNL-E2-454

PNL-E2-455

PNL-E2-456

PNL-E2-457

PNL-E2-458

PNL-E2-459

PNL-E2-460

PNL-E2-461

PNL-E2-462

PNL-E2-463

PNL-E2-464

PNL-E2-465

PNL-E2-466

PNL-E2-467

PNL-E2-468

PNL-E2-469

PNL-E2-470

PNL-E2-471

PNL-E2-472

PNL-E2-473

PNL-E2-474

PNL-E2-475

PNL-E2-476

PNL-E2-477

PNL-E2-478

PNL-E2-479

PNL-E2-480

PNL-E2-481

PNL-E2-482

PNL-E2-483

PNL-E2-484

PNL-E2-485

PNL-E2-486

PNL-E2-487

PNL-E2-488

PNL-E2-489

PNL-E2-490

PNL-E2-491

PNL-E2-492

PNL-E2-493

PNL-E2-494

PNL-E2-495

PNL-E2-496

PNL-E2-497

PNL-E2-498

PNL-E2-499

PNL-E2-500

PNL-E2-501

PNL-E2-502

PNL-E2-503

PNL-E2-504

PNL-E2-505

PNL-E2-506

PNL-E2-507

PNL-E2-508

PNL-E2-509

PNL-E2-510

PNL-E2-511

PNL-E2-512

PNL-E2-513

PNL-E2-514

PNL-E2-515

PNL-E2-516

PNL-E2-517

PNL-E2-518

PNL-E2-519

PNL-E2-520

PNL-E2-521

PNL-E2-522

PNL-E2-523

PNL-E2-524

PNL-E2-525

PNL-E2-526

PNL-E2-527

PNL-E2-528

PNL-E2-529

PNL-E2-530

PNL-E2-531

PNL-E2-532

PNL-E2-533

PNL-E2-534

PNL-E2-535

PNL-E2-536

PNL-E2-537

PNL-E2-538

PNL-E2-539

PNL-E2-540

PNL-E2-541

PNL-E2-542

PNL-E2-543

PNL-E2-544

PNL-E2-545

PNL-E2-546

PNL-E2-547

PNL-E2-548

PNL-E2-549

PNL-E2-550

PNL-E2-551

PNL-E2-552

PNL-E2-553

PNL-E2-554

PNL-E2-555

PNL-E2-556

PNL-E2-557

PNL-E2-558

PNL-E2-559

PNL-E2-560

PNL-E2-561

PNL-E2-562

PNL-E2-563

PNL-E2-564

PNL-E2-565

PNL-E2-566

PNL-E2-567

PNL-E2-568

PNL-E2-569

PNL-E2-570

PNL-E2-571

PNL-E2-572

PNL-E2-573

PNL-E2-574

PNL-E2-575

PNL-E2-576

PNL-E2-577

PNL-E2-578

PNL-E2-579

PNL-E2-580

PNL-E2-581

PNL-E2-582

PNL-E2-583

PNL-E2-584

PNL-E2-585

PNL-E2-586

PNL-E2-587

PNL-E2-588

PNL-E2-589

PNL-E2-590

PNL-E2-591

PNL-E2-592

PNL-E2-593

PNL-E2-594

PNL-E2-595

PNL-E2-596

PNL-E2-597

PNL-E2-598

PNL-E2-599

PNL-E2-600

PNL-E2-601

PNL-E2-602

PNL-E2-603

PNL-E2-604

PNL-E2-605

PNL-E2-606

PNL-E2-607

PNL-E2-608

PNL-E2-609

PNL-E2-610

PNL-E2-611

PNL-E2-612

PNL-E2-613

PNL-E2-614

PNL-E2-615

PNL-E2-616

PNL-E2-617

PNL-E2-618

PNL-E2-619

PNL-E2-620

PNL-E2-621

PNL-E2-622

PNL-E2-623

PNL-E2-624

PNL-E2-625

PNL-E2-626

PNL-E2-627

PNL-E2-628

PNL-E2-629

PNL-E2-630

PNL-E2-631

PNL-E2-632

PNL-E2-633

PNL-E2-634

PNL-E2-635

PNL-E2-636

PNL-E2-637

PNL-E2-638

PNL-E2-639

PNL-E2-640

PNL-E2-641

PNL-E2-642

PNL-E2-643

PNL-E2-644

PNL-E2-645

PNL-E2-646

PNL-E2-647

PNL-E2-648

PNL-E2-649

PNL-E2-650

PNL-E2-651

PNL-E2-652

PNL-E2-653

PNL-E2-654

PNL-E2-655

PNL-E2-656

PNL-E2-657

PNL-E2-658

PNL-E2-659

PNL-E2-660

PNL-E2-661

PNL-E2-662

PNL-E2-663

PNL-E2-664

PNL-E2-665

PNL-E2-666

PNL-E2-667

PNL-E2-668

PNL-E2-669

PNL-E2-670

PNL-E2-671

PNL-E2-672

PNL-E2-673

PNL-E2-674

PNL-E2-675

PNL-E2-676

PNL-E2-677

PNL-E2-678

PNL-E2-679

PNL-E2-680

PNL-E2-681

PNL-E2-682

PNL-E2-683

PNL-E2-684

PNL-E2-685

PNL-E2-686

PNL-E2-687

PNL-E2-688

PNL-E2-689

PNL-E2-690

PNL-E2-691

PNL-E2-692

PNL-E2-693

PNL-E2-694

PNL-E2-695

PNL-E2-696

PNL-E2-697

PNL-E2-698

PNL-E2-699

PNL-E2-700

PNL-E2-701

PNL-E2-702

PNL-E2-703

PNL-E2-704

PNL-E2-705

PNL-E2-706

PNL-E2-707

PNL-E2-708

PNL-E2-709

PNL-E2-710

PNL-E2-711

PNL-E2-712

PNL-E2-713

PNL-E2-714

PNL-E2-715

PNL-E2-716

PNL-E2-717

PNL-E2-718

PNL-E2-719

PNL-E2-720

PNL-E2-721

PNL-E2-722

PNL-E2-723

PNL-E2-724

PNL-E2-725

PNL-E2-726

PNL-E2-727

PNL-E2-728

PNL-E2-729

PNL-E2-730

PNL-E2-731

PNL-E2-732

PNL-E2-733

PNL-E2-734

PNL-E2-735

PNL-E2-736

PNL-E2-737

PNL-E2-738

PNL-E2-739

PNL-E2-740

PNL-E2-741

PNL-E2-742

PNL-E2-743

PNL-E2-744

PNL-E2-745

PNL-E2-746

PNL-E2-747

PNL-E2-748

PNL-E2-749

PNL-E2-750

PNL-E2-751

PNL-E2-752

PNL-E2-753

PNL-E2-754

PNL-E2-755

PNL-E2-756

PNL-E2-757

PNL-E2-758

PNL-E2-759

PNL-E2-760

PNL-E2-761

PNL-E2-762

PNL-E2-763

PNL-E2-764

PNL-E2-765

PNL-E2-766

PNL-E2-767

PNL-E2-768

PNL-E2-769

PNL-E2-770

PNL-E2-771

PNL-E2-772

PNL-E2-773

PNL-E2-774

PNL-E2-775

PNL-E2-776

PNL-E2-777

PNL-E2-778

PNL-E2-779

PNL-E2-780

PNL-E2-781

PNL-E2-782

PNL-E2-783

PNL-E2-784

PNL-E2-785

PNL-E2-786

PNL-E2-787

PNL-E2-788

PNL-E2-789

PNL-E2-790

PNL-E2-791

PNL-E2-792

PNL-E2-793

PNL-E2-794

PNL-E2-795

PNL-E2-796

PNL-E2-797

PNL-E2-798

PNL-E2-799

PNL-E2-800

PNL-E2-801

PNL-E2-802

PNL-E2-803

PNL-E2-804

PNL-E2-805

PNL-E2-806

PNL-E2-807

PNL-E2-808

PNL-E2-809

PNL-E2-810

PNL-E2-811

PNL-E2-812

PNL-E2-813

PNL-E2-814

PNL-E2-815

PNL-E2-816

PNL-E2-817

PNL-E2-818

PNL-E2-819

PNL-E2-820

PNL-E2-821

PNL-E2-822

PNL-E2-823

PNL-E2-824

PNL-E2-825

PNL-E2-826

PNL-E2-827

PNL-E2-828

PNL-E2-829

PNL-E2-830

PNL-E2-831

PNL-E2-832

PNL-E2-833

PNL-E2-834

PNL-E2-835

PNL-E2-836

PNL-E2-837

PNL-E2-838

PNL-E2-839

PNL-E2-840

PNL-E2-841

PNL-E2-842

PNL-E2-843

PNL-E2-844

PNL-E2-845

PNL-E2-846

PNL-E2-847

PNL-E2-848

PNL-E2-849

PNL-E2-850

PNL-E2-851

PNL-E2-852

PNL-E2-853

PNL-E2-854

PNL-E2-855

PNL-E2-856

PNL-E2-857

PNL-E2-858

PNL-E2-859

PNL-E2-860

PNL-E2-861

PNL-E2-862

PNL-E2-863

PNL-E2-864

PNL-E2-865

PNL-E2-866

PNL-E2-867

PNL-E2-868

PNL-E2-869

PNL-E2-870

PNL-E2-871

PNL-E2-872

PNL-E2-873

PNL-E2-874

PNL-E2-875

PNL-E2-876

PNL-E2-877

PNL-E2-878

PNL-E2-879

PNL-E2-880

PNL-E2-881

PNL-E2-882

PNL-E2-883

PNL-E2-884

PNL-E2-885

PNL-E2-886

PNL-E2-887

PNL-E2-888

PNL-E2-889

PNL-E2-890

PNL-E2-891

PNL-E2-892

PNL-E2-893

PNL-E2-894

PNL-E2-895

PNL-E2-896

PNL-E2-897

PNL-E2-898

PNL-E2-899

PNL-E2-900

PNL-E2-901

PNL-E2-902

PNL-E2-903

PNL-E2-904

PNL-E2-905

PNL-E2-906

PNL-E2-907

PNL-E2-908

PNL-E2-909

PNL-E2-910

PNL-E2-911

PNL-E2-912

PNL-E2-913

PNL-E2-914

PNL-E2-915

PNL-E2-916

PNL-E2-917

PNL-E2-918

PNL-E2-919

PNL-E2-920

PNL-E2-921

PNL-E2-922

PNL-E2-923

PNL-E2-924

PNL-E2-925

PNL-E2-926

PNL-E2-927

PNL-E2-928

PNL-E2-929

PNL-E2-930

PNL-E2-931

PNL-E2-932

PNL-E2-933

PNL-E2-934

PNL-E2-935

PNL-E2-936

PNL-E2-937

PNL-E2-938

PNL-E2-939

PNL-E2-940

PNL-E2-941

PNL-E2-942

PNL-E2-943

PNL-E2-944

PNL-E2-945

PNL-E2-946

PNL-E2-947

PNL-E2-948

PNL-E2-949

PNL-E2-950

PNL-E2-951

PNL-E2-952

PNL-E2-953

PNL-E2-954

PNL-E2-955

PNL-E2-956

PNL-E2-957

PNL-E2-958

PNL-E2-959

PNL-E2-960

PNL-E2-961

PNL-E2-962

PNL-E2-963

PNL-E2-964

PNL-E2-965

PNL-E2-966

PNL-E2-967

PNL-E2-968

PNL-E2-969

PNL-E2-970

PNL-E2-971

PNL-E2-972

PNL-E2-973

PNL-E2-974

PNL-E2-975

PNL-E2-976

PNL-E2-977

PNL-E2-978

PNL-E2-979

PNL-E2-980

PNL-E2-981

PNL-E2-982

PNL-E2-983

PNL-E2-984

PNL-E2-985

PNL-E2-986

PNL-E2-987

PNL-E2-988

PNL-E2-989

PNL-E2-990

PNL-E2-991

PNL-E2-992

PNL-E2-993

PNL-E2-994

PNL-E2-995

PNL-E2-996

PNL-E2-997

PNL-E2-998

PNL-E2-999

PNL-E2-1000

ESCALA GRAFICA EN METROS

2 1 0 2 3 4 5 6 7 8

N

NOTAS:

1. LAS DIMENSIONES ESTAN EN MILIMETROS, EXCEPTO DONDE SE INDICA EN METROS (M). LAS EXCEPCIONES ADICIONALES, TAMAÑOS NOMINALES DE TUBERIA, VALVULAS Y ADAPTADORES SE DAN EN PULGADAS DE ACUERDO CON EL AMERICAN STANDARS ASSOCIATION (ASA).

2. EL SIMBOLO N.C. (NORMALMENTE CERRADO) USADO CON REFERENCIA A LAS PUERTAS O BARRERAS SITUADAS EN CAMINOS DE ACCESO INDICA UN NIVEL DE RADIACION POR ENCIMA DE 3/4 MR/HR DE TRAS DE LA PUERTA.

3. LAS DIMENSIONES DE ESPESORES DE PARED MOSTRADAS INDICAN SOLAMENTE NECESIDADES DE BLINDAJE.

4. LAS PUERTAS DE ACCESO DEL PERSONAL TIENEN UNA ALTURA DE 2,13M.

5. LAS COTAS SE REFIEREN AL NIVEL MEDIO DEL MAR.

6. PARA EL EQUIPO DISEÑADO POR G.E. LOS NUMEROS QUE SE INDICAN SON LOS NUMEROS DE LA LISTA DE PARTES PRINCIPALES. PARA EL EQUIPO DISEÑADO POR EBASCO LOS NUMEROS SE REFIEREN AL NUMERO INDICADO EN EL PLANO QUE CONTIENE LA LISTA DE EQUIPO DE EBASCO.

7. ESTOS PLANOS SOLO MUESTRAN LA DISPOSICION GENERAL. PARA DETALLES DE CONSTRUCCION VER LOS PLANOS DE CONSTRUCCION CORRESPONDIENTES.

8. LA TUBERIA QUE AQUI SE MUESTRA TIENE COMO FIN UNICAMENTE DEFINIR LA DISPOSICION Y NO EL DISEÑO DEL SISTEMA DE TUBERIAS.

9. RE: DETECTOR DE RADIACIONES.

REFERENCIA

NUCLENOR - G-185263 Rev. 54

GOBIERNO DE ESPAÑA — VICEPRESIDENCIA TERCERA DEL GOBIERNO — MINISTERIO PARA LA TRANSICIÓN ECOLÓGICA Y EL RETO DEMOGRÁFICO

enresa

Westinghouse IDOM Naturgy

Ingeniería desmantelamiento C. N. Santa María de Garoña

INSTALACIÓN	C.N. SANTA MARÍA DE GAROÑA		
DOCUMENTO	PROYECTO DE EJECUCIÓN DE LAS OBRAS RELATIVAS A MODIFICACIONES MECÁNICAS FASE 1 DESMANTELAMIENTO DE LA CNSMG	A2 FORM.	S/E ESC:
TÍTULO PLANO	DISPOSICIÓN GENERAL EDIFICIO DE TURBINA PLANTA ELEV. 512,20M		

REV.	FECHA	DIBUJADO	DISEÑADO	COMPROB.	APROBADO
0	29-03-23	EFEG	EFEG	DLOE	EOML

CÓDIGO DOCUMENTO ENRESA		Nº PLANO	REV.	HOJA
062-IDG-E-M-007	NIVEL II	062-IDG-DW-M-0090	0	1 DE 1

A-2

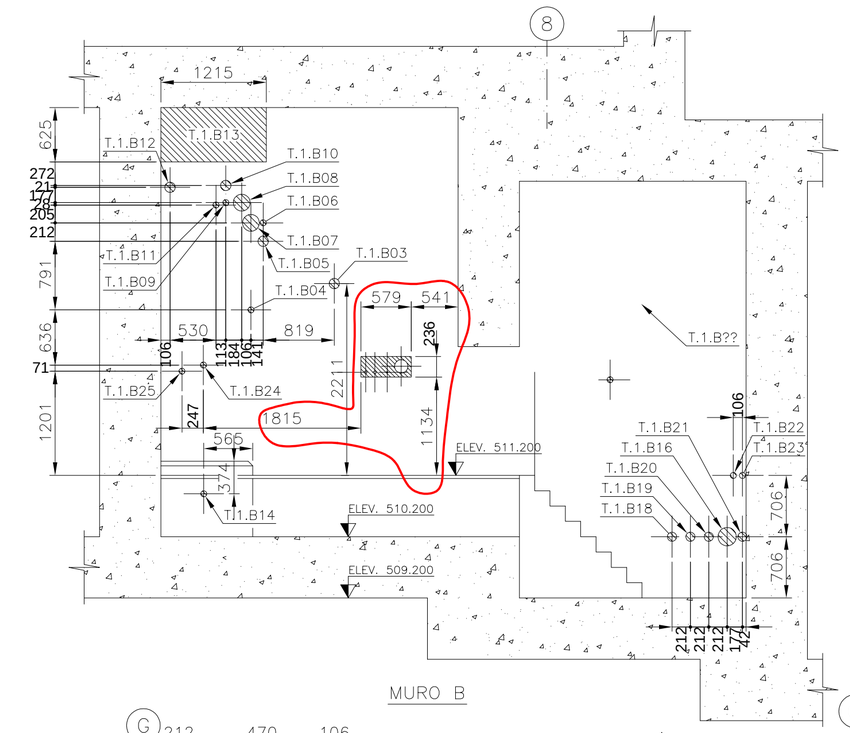

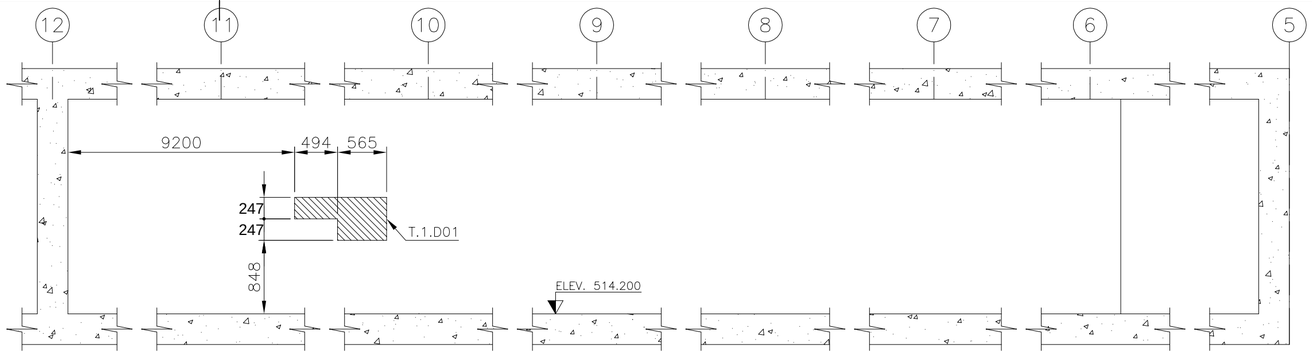

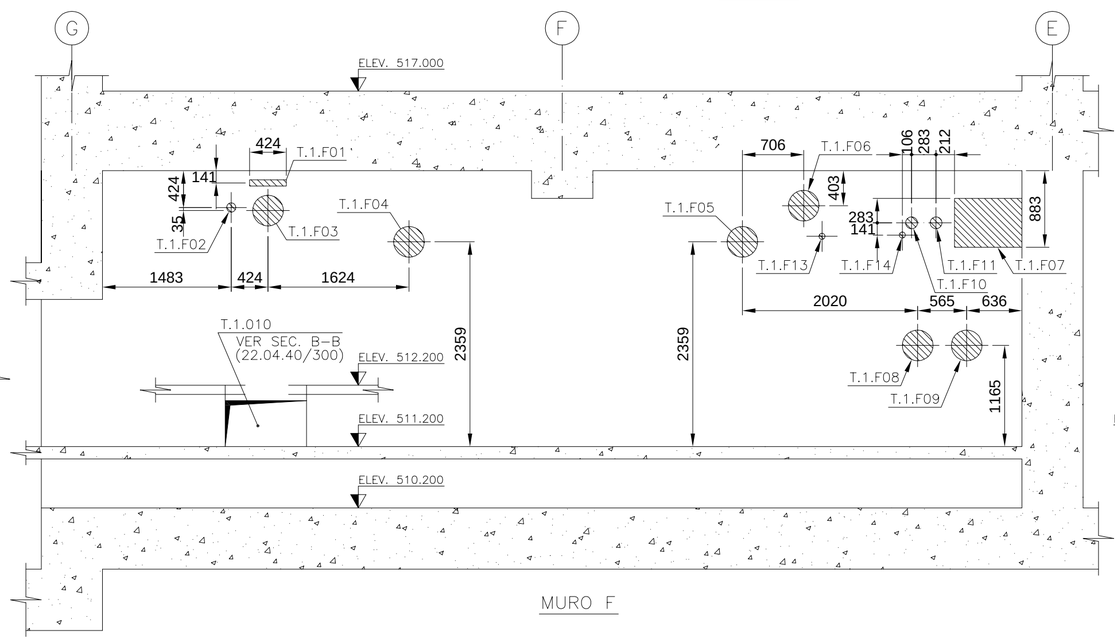

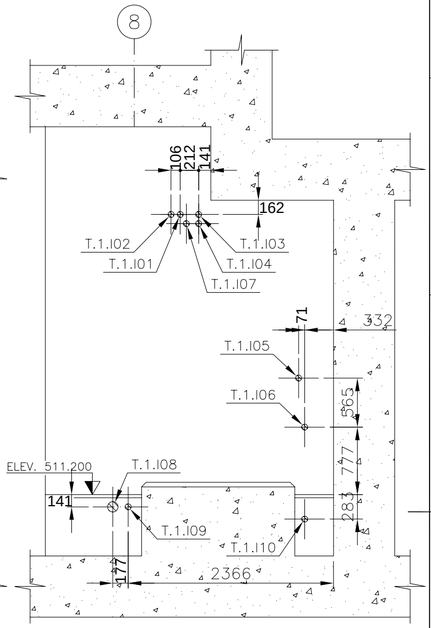

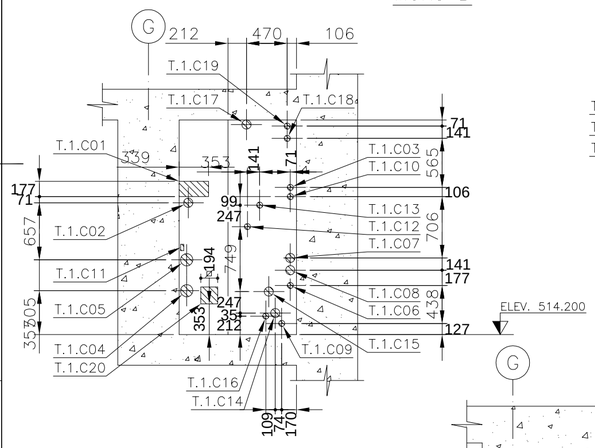

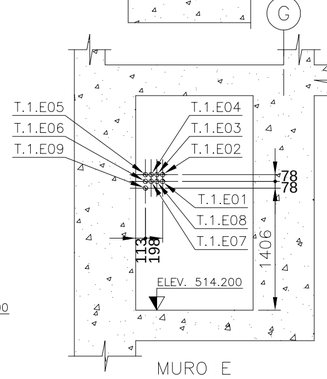

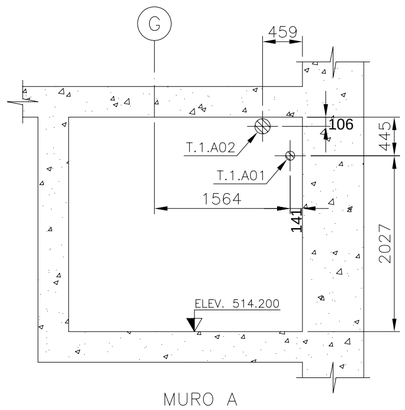

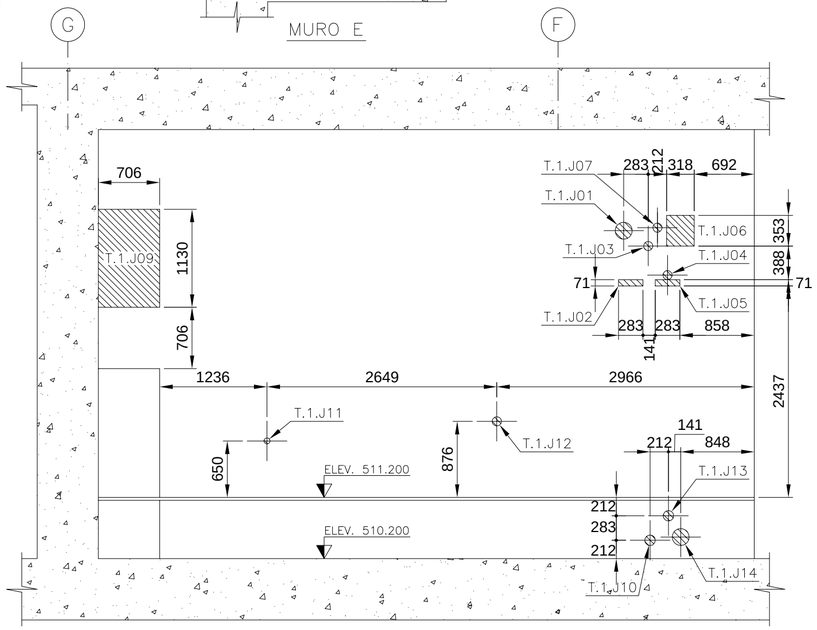

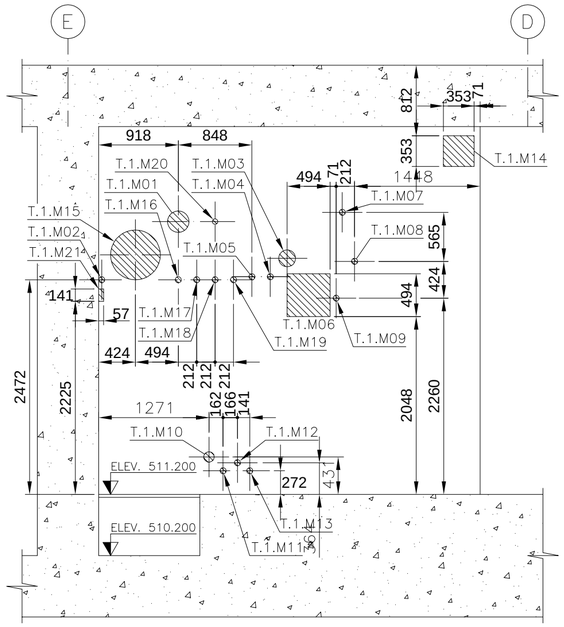

NOTAS:

1.– LA SITUACION DE LOS MUROS ESTA REFLEJADA EN EL PLANO 22.04.40/300

2.– INDICA PENETRACION SELLADA

3.– PARA CARACTERISTICAS DE LA PENETRACION VER "CARACTERISTICAS TECNICAS EN SITA"

REFERENCIA

NUCLENOR - 22.04.40/311 Rev. 9

REV.	FECHA	DIBUJADO	DISEÑADO	COMPROB.	APROBADO	
0	29-03-23	EFEG	EFEG	DLOE	EOML	

INSTALACIÓN: C.N. SANTA MARÍA DE GAROÑA

DOCUMENTO: PROYECTO DE EJECUCIÓN DE LAS OBRAS RELATIVAS A MODIFICACIONES MECÁNICAS FASE 1 DESMANTELAMIENTO DE LA CNSMG — A2 | S/E | FORM. | ESC:

TÍTULO PLANO: SISTEMA DE PROTECCIÓN PASIVA (SELLADO DE PENETRACIONES) EDIF. DE TURBINA ELEV. 511,200, ELEV. 514,200 DETALLES

CÓDIGO DOCUMENTO ENRESA		Nº PLANO	REV.	HOJA
062-IDG-E-M-007	NIVEL II	062-IDG-DW-C-0026	0	1 DE 1

Ingeniería desmantelamiento C. N. Santa María de Garoña

A–2

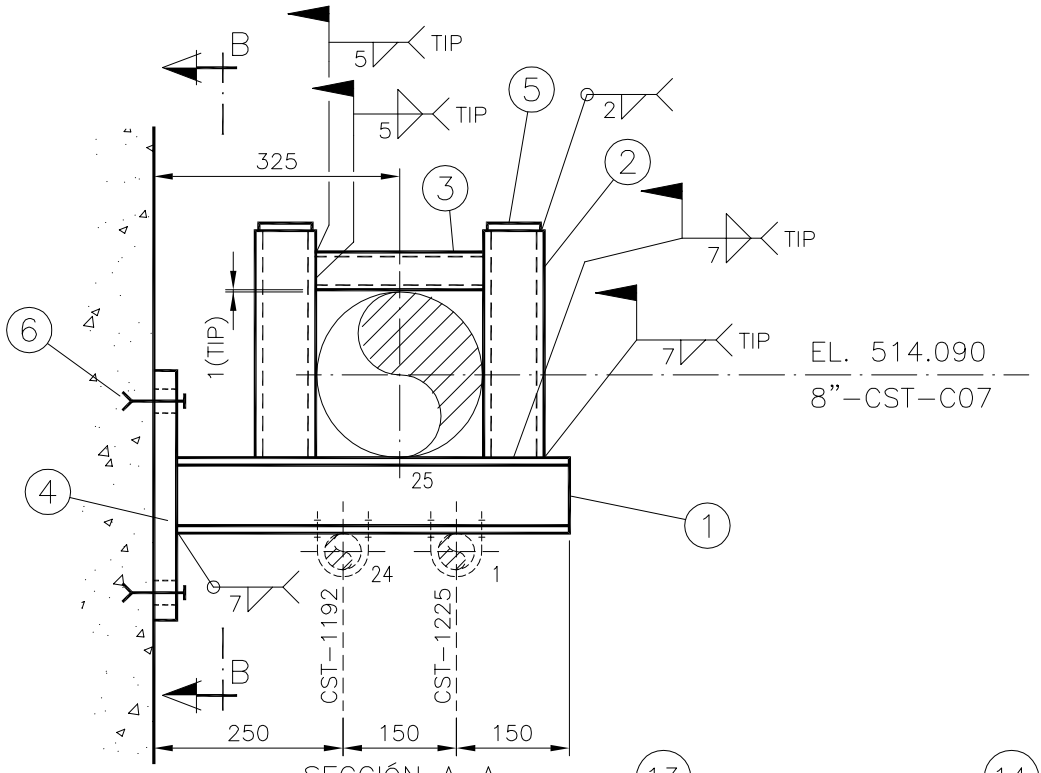

SECCIÓN A–A

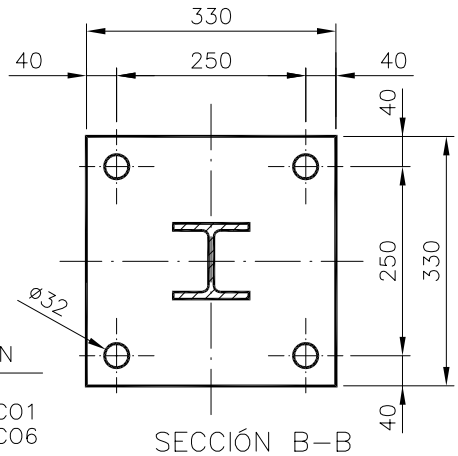

SECCIÓN B–B

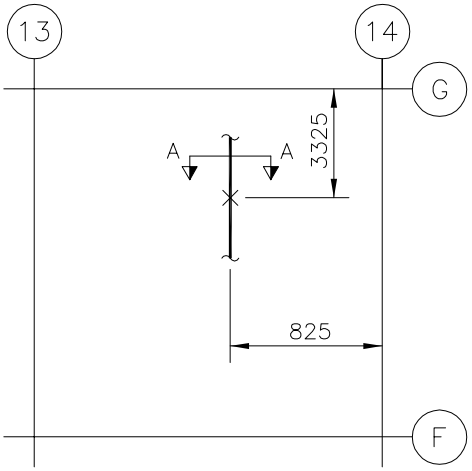

TUBO Nº	DENOMINACION
1	1 1/2"–CST–C01
24	1 1/2"–CST–C06
25	8"–CST–C07

NOTAS:

–La fabricación, montaje e inspección se realizará de acuerdo con la especificación CE–ESP–001.

–Para proteger las tuberías se situarán forros/placas de A.l. entre el perno en U y el apoyo.

–Para la posición de los pernos en la placa se acepta una desviación maxima de +/– 5mm.

REF. PLANOS

G–185.300 Sh.5
ISO–CST–401–1/3

N° PIEZ.	DENOMINACION	MAR.	MAT.	OBSERV.
4	Pernos HDA–T M16x190/40	6	–	HILTI
2	Placa 35x75x5mm	5	S275JR	
1	Placa 330x330x30mm	4	S355J2	
1	Perfil HSS 50x30x5 long. 222mm	3	S275JR	
2	Perfil HSS 80x40x5 long. 300mm	2	S275JR	
1	Perfil HEB–100 long. 520mm	1	S275JR	

GOBIERNO DE ESPAÑA · VICEPRESIDENCIA TERCERA DEL GOBIERNO · MINISTERIO PARA LA TRANSICIÓN ECOLÓGICA Y EL RETO DEMOGRÁFICO · enresa

Westinghouse | IDOM | Naturgy

Ingeniería desmantelamiento C. N. Santa María de Garoña

INSTALACIÓN	C.N. SANTA MARÍA DE GAROÑA
DOCUMENTO	PROYECTO DE EJECUCIÓN DE LAS OBRAS RELATIVAS A MODIFICACIONES MECÁNICAS FASE 1 DESMANTELAMIENTO DE LA CNSMG

A4	S/E
FORM.	ESC:

TÍTULO PLANO

SOPORTE N° CST-1120 (TIPO 1) PARA TUBERÍA DE Ø8" DEL SISTEMA "CST"

COMPROB.	APROBADO
DLOE	EOML
DIBUJADO	DISEÑADO
EFEG	EFEG

REV.	FECHA
0	29-03-23

CÓDIGO DOCUMENTO ENRESA		Nº PLANO	REV.	HOJA
062-IDG-E-M-007	NIVEL II	062-IDG-DW-M-0091	0	1 DE 1

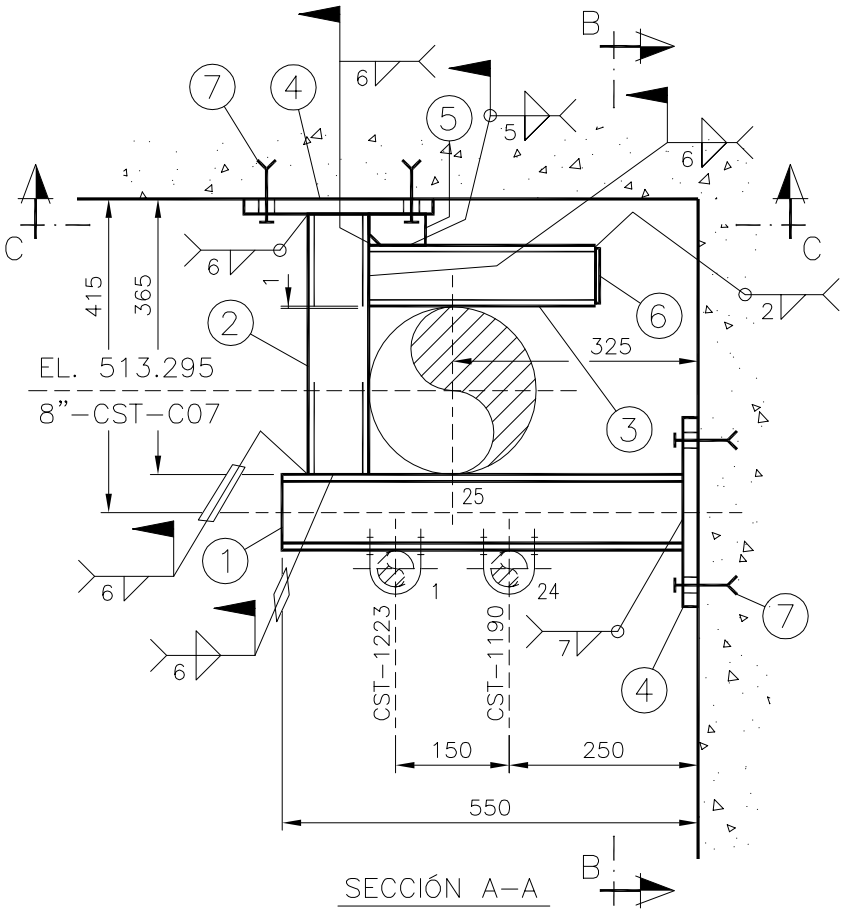

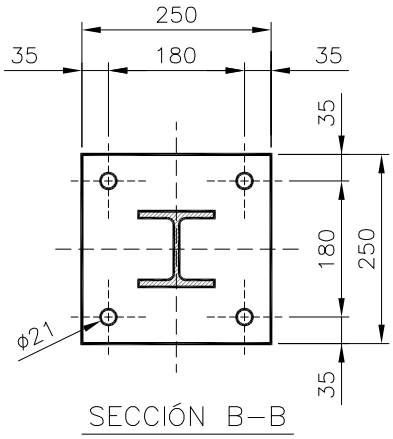

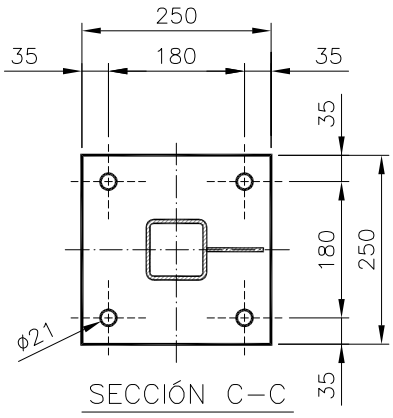

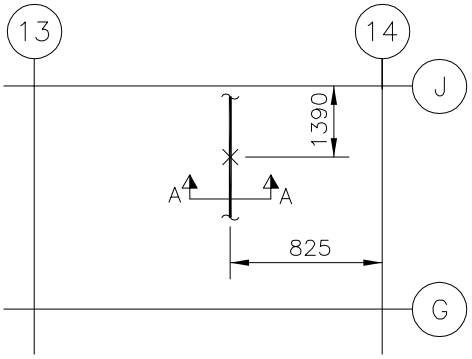

TUBO Nº	DENOMINACION
1	1 1/2"–CST–C01
24	1 1/2"–CST–C06
25	8"–CST–C07

NOTAS:
- –La fabricación, montaje e inspección se realizará de acuerdo con la especificación CE–ESP–001.
- –Para proteger las tuberías se situarán forros/placas de A.I. entre el perno en U y el apoyo.
- –Para la posición de los pernos en la placa se acepta una desviación maxíma de +10mm y –5mm respecto al borde.

REF. PLANOS

G–185.300 Sh.6
ISO–CST–401–1/3

N° PIEZ.	DENOMINACION	MAR.	MAT.	OBSERV.
8	Pernos HDA–T M10x100/20	7	–	HILTI
1	Placa 75x35x5mm	6	S275JR	
1	Placa 75x40x5mm	5	S275JR	
2	Placa 250x250x20mm	4	S275JR	
1	Perfil HSS 80x40x5 long. 300mm	3	S275JR	
1	Perfil HSS 80x80x5 long. 345mm	2	S275JR	
1	Perfil HEB–100 long. 530mm	1	S275JR	

GOBIERNO DE ESPAÑA · VICEPRESIDENCIA TERCERA DEL GOBIERNO · MINISTERIO PARA LA TRANSICIÓN ECOLÓGICA Y EL RETO DEMOGRÁFICO · enresa

Westinghouse | IDOM | Naturgy
Ingeniería desmantelamiento C. N. Santa María de Garoña

INSTALACIÓN	C.N. SANTA MARÍA DE GAROÑA
DOCUMENTO	PROYECTO DE EJECUCIÓN DE LAS OBRAS RELATIVAS A MODIFICACIONES MECÁNICAS FASE 1 DESMANTELAMIENTO DE LA CNSMG
A4 / FORM.	S/E / ESC:
TÍTULO PLANO	SOPORTE N° CST-1121 (TIPO 8) PARA TUBERÍA DE Ø8" DEL SISTEMA "CST"

COMPROB.	APROBADO
DLOE	EOML
DIBUJADO	DISEÑADO
EFEG	EFEG

REV.	FECHA	CÓDIGO DOCUMENTO ENRESA		Nº PLANO	REV.	HOJA
0	29-03-23	062-IDG-E-M-007	NIVEL II	062-IDG-DW-M-0092	0	1 DE 1

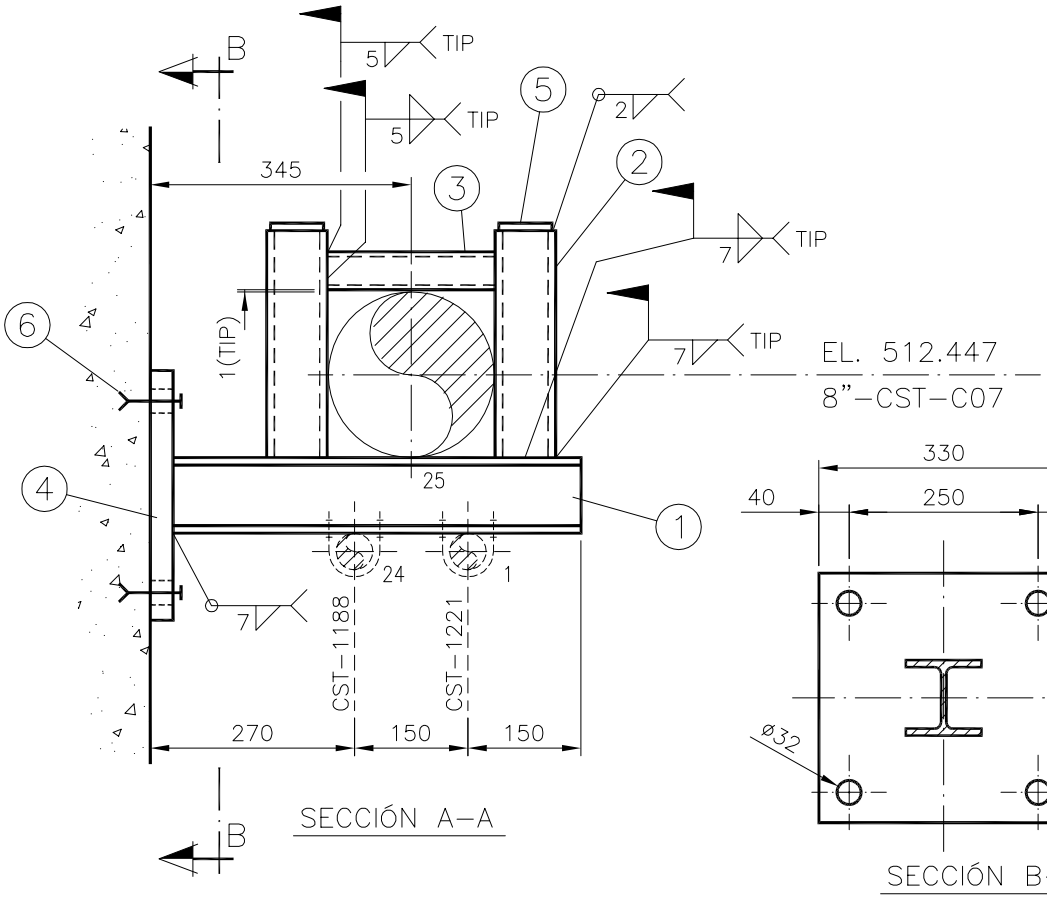

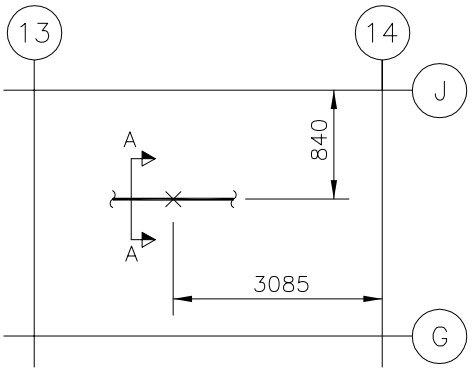

TUBO Nº	DENOMINACION
1	1 1/2"–CST–C01
24	1 1/2"–CST–C06
25	8"–CST–C07

NOTAS:
- –La fabricación, montaje e inspección se realizará de acuerdo con la especificación CE–ESP–001.
- –Para proteger las tuberías se situarán forros/placas de A.I. entre el perno en U y el apoyo.
- –Para la posición de los pernos en la placa se acepta una desviación maxima de +/– 5mm.

REF. PLANOS

G–185.300 Sh.6
ISO–CST–401–1/3

N° PIEZ.	DENOMINACION	MAR.	MAT.	OBSERV.
4	Pernos HDA–T M16x190/40	6	–	HILTI
2	Placa 45x75x5mm	5	S275JR	
1	Placa 330x330x30mm	4	S355J2	
1	Perfil HSS 50x30x5 long. 222mm	3	S275JR	
2	Perfil HSS 80x40x5 long. 300mm	2	S275JR	
1	Perfil HEB–100 long. 540mm	1	S275JR	

GOBIERNO DE ESPAÑA · VICEPRESIDENCIA TERCERA DEL GOBIERNO · MINISTERIO PARA LA TRANSICIÓN ECOLÓGICA Y EL RETO DEMOGRÁFICO · enresa

Westinghouse | IDOM | Naturgy

Ingeniería desmantelamiento C. N. Santa María de Garoña

INSTALACIÓN	C.N. SANTA MARÍA DE GAROÑA
DOCUMENTO	PROYECTO DE EJECUCIÓN DE LAS OBRAS RELATIVAS A MODIFICACIONES MECÁNICAS FASE 1 DESMANTELAMIENTO DE LA CNSMG
FORM.	A4
ESC:	S/E

COMPROB.	APROBADO
DLOE	EOML
DIBUJADO	DISEÑADO
EFEG	EFEG

TÍTULO PLANO

SOPORTE N° CST-1122 (TIPO 2) PARA TUBERÍA DE Ø8" DEL SISTEMA "CST"

REV.	FECHA	CÓDIGO DOCUMENTO ENRESA		Nº PLANO	REV.	HOJA
0	29-03-23	062-IDG-E-M-007	NIVEL II	062-IDG-DW-M-0093	0	1 DE 1

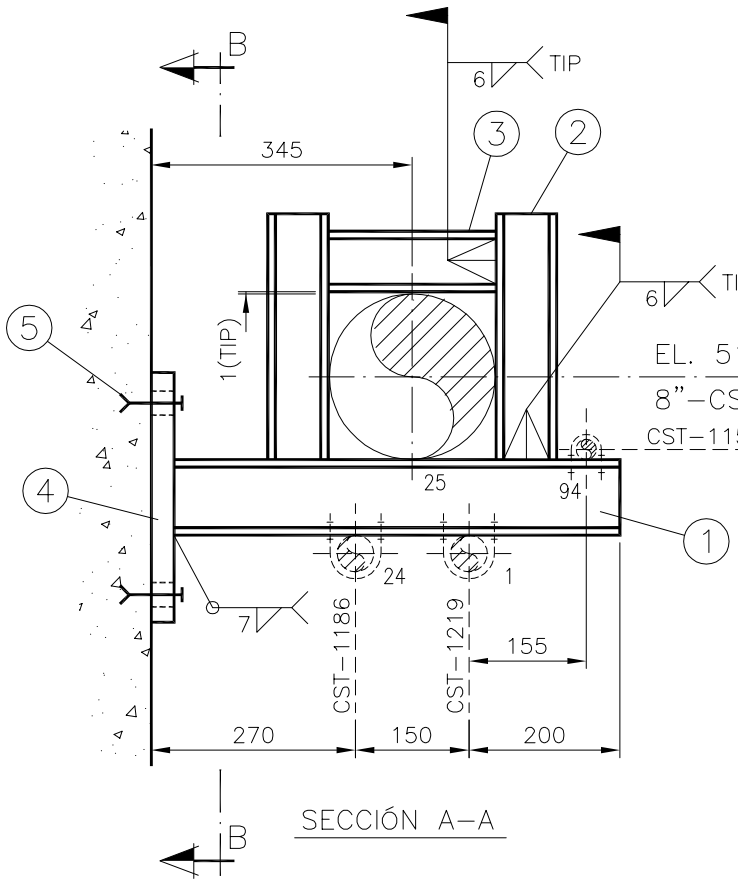

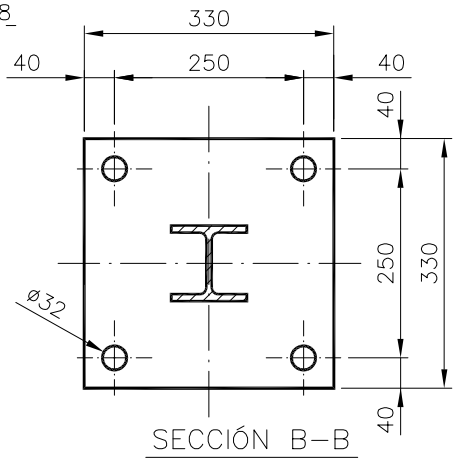

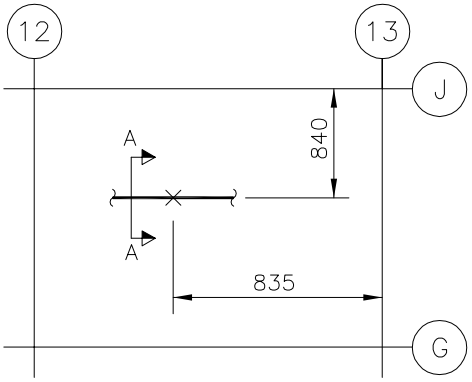

TUBO Nº	DENOMINACION
1	1 1/2"-CST-C01
24	1 1/2"-CST-C06
25	8"-CST-C07
94	3/4"-CST-C20

NOTAS:
- -La fabricación, montaje e inspección se realizará de acuerdo con la especificación CE-ESP-001.
- -Para proteger las tuberías se situarán forros/placas de A.I. entre el perno en U y el apoyo.
- -Para la posición de los pernos en la placa se acepta una desviación maxima de +/- 5mm.

REF. PLANOS

G-185.300 Sh.6
ISO-CST-401-1/3

N° PIEZ.	DENOMINACION	MAR.	MAT.	OBSERV.
4	Pernos HDA-T M16x190/40	5	-	HILTI
1	Placa 330x330x30mm	4	S355J2	
1	Perfil UPN-80 long. 222mm	3	S275JR	
2	Perfil UPN-80 long. 325mm	2	S275JR	
1	Perfil HEB-100 long. 590mm	1	S275JR	

GOBIERNO DE ESPAÑA · VICEPRESIDENCIA TERCERA DEL GOBIERNO · MINISTERIO PARA LA TRANSICIÓN ECOLÓGICA Y EL RETO DEMOGRÁFICO · enresa

Westinghouse | IDOM | Naturgy

Ingeniería desmantelamiento C. N. Santa María de Garoña

INSTALACIÓN	C.N. SANTA MARÍA DE GAROÑA
DOCUMENTO	PROYECTO DE EJECUCIÓN DE LAS OBRAS RELATIVAS A MODIFICACIONES MECÁNICAS FASE 1 DESMANTELAMIENTO DE LA CNSMG
FORM.	A4
ESC:	S/E

COMPROB.	APROBADO
DLOE	EOML
DIBUJADO	DISEÑADO
EFEG	EFEG

TÍTULO PLANO

SOPORTE N° CST-1123 (TIPO 3) PARA TUBERÍA DE Ø8" DEL SISTEMA "CST"

REV.	FECHA	CÓDIGO DOCUMENTO ENRESA		Nº PLANO	REV.	HOJA
0	29-03-23	062-IDG-E-M-007	NIVEL II	062-IDG-DW-M-0094	0	1 DE 1

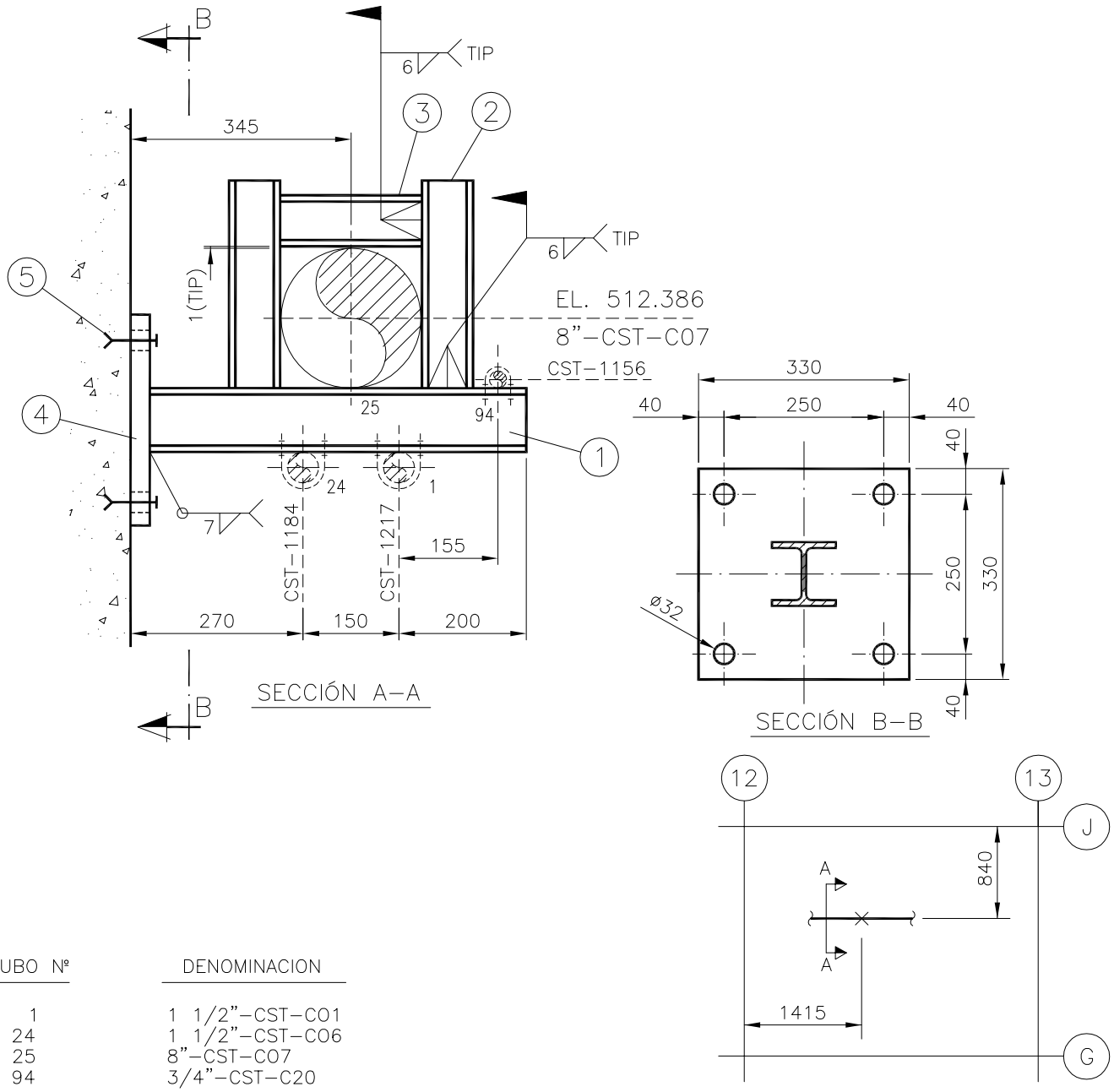

TUBO Nº	DENOMINACION
1	1 1/2"–CST–C01
24	1 1/2"–CST–C06
25	8"–CST–C07
94	3/4"–CST–C20

NOTAS:

–La fabricación, montaje e inspección se realizará de acuerdo con la especificación CE–ESP–001.

–Para proteger las tuberías se situarán forros/placas de A.I. entre el perno en U y el apoyo.

–Para la posición de los pernos en la placa se acepta una desviación maxima de +/– 5mm.

REF. PLANOS

G–185.300 Sh.6

ISO–CST–401–1/3

N° PIEZ.	DENOMINACION	MAR.	MAT.	OBSERV.
4	Pernos HDA–T M16x190/40	5	–	HILTI
1	Placa 330x330x30mm	4	S355J2	
1	Perfil UPN–80 long. 222mm	3	S275JR	
2	Perfil UPN–80 long. 325mm	2	S275JR	
1	Perfil HEB–100 long. 590mm	1	S275JR	

GOBIERNO DE ESPAÑA · VICEPRESIDENCIA TERCERA DEL GOBIERNO · MINISTERIO PARA LA TRANSICIÓN ECOLÓGICA Y EL RETO DEMOGRÁFICO · enresa

Westinghouse | IDOM | Naturgy

Ingeniería desmantelamiento C. N. Santa María de Garoña

INSTALACIÓN	C.N. SANTA MARÍA DE GAROÑA
DOCUMENTO	PROYECTO DE EJECUCIÓN DE LAS OBRAS RELATIVAS A MODIFICACIONES MECÁNICAS FASE 1 DESMANTELAMIENTO DE LA CNSMG
A4	S/E
FORM.	ESC:

COMPROB.	APROBADO
DLOE	EOML
DIBUJADO	DISEÑADO
EFEG	EFEG

TÍTULO PLANO

SOPORTE N° CST-1124 (TIPO 3) PARA TUBERÍA DE Ø8" DEL SISTEMA "CST"

REV.	FECHA	CÓDIGO DOCUMENTO ENRESA		Nº PLANO	REV.	HOJA
0	29-03-23	062-IDG-E-M-007	NIVEL II	062-IDG-DW-M-0095	0	1 DE 1

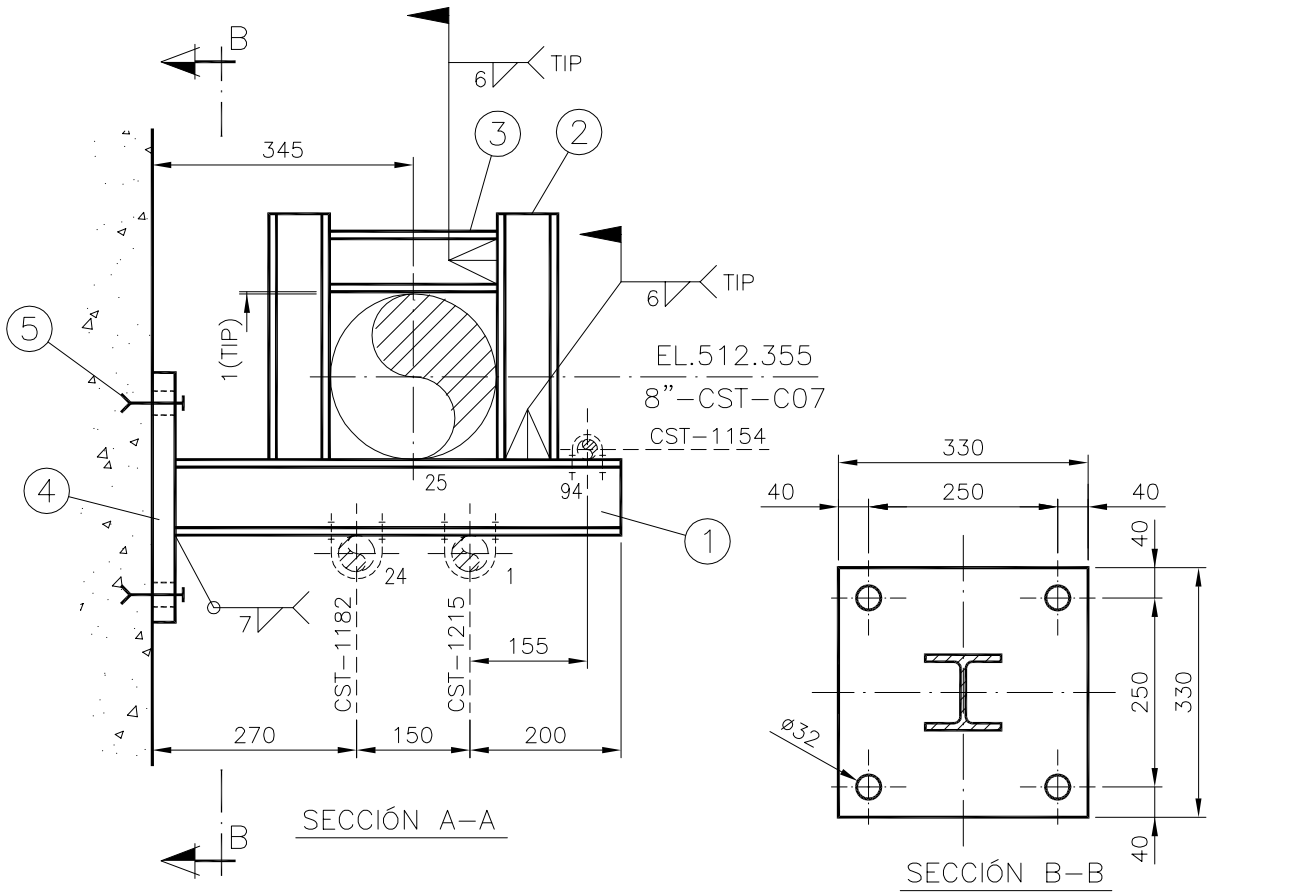

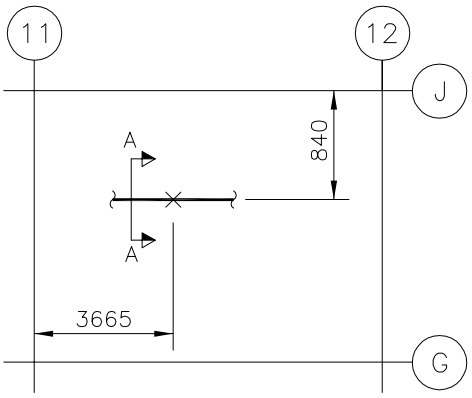

TUBO Nº	DENOMINACION
1	1 1/2"–CST–C01
24	1 1/2"–CST–C06
25	8"–CST–C07
94	3/4"–CST–C20

NOTAS:

–La fabricación, montaje e inspección se realizará de acuerdo con la especificación CE–ESP–001.

–Para proteger las tuberías se situarán forros/placas de A.l. entre el perno en U y el apoyo.

–Para la posición de los pernos en la placa se acepta una desviación maxíma de +/– 5mm.

REF. PLANOS

G–185.300 Sh.6

ISO–CST–401–1/3

N° PIEZ.	DENOMINACION	MAR.	MAT.	OBSERV.
4	Pernos HDA–T M16x190/40	5	–	HILTI
1	Placa 330x330x30mm	4	S355J2	
1	Perfil UPN–80 long. 222mm	3	S275JR	
2	Perfil UPN–80 long. 325mm	2	S275JR	
1	Perfil HEB–100 long. 590mm	1	S275JR	

GOBIERNO DE ESPAÑA · VICEPRESIDENCIA TERCERA DEL GOBIERNO · MINISTERIO PARA LA TRANSICIÓN ECOLÓGICA Y EL RETO DEMOGRÁFICO · enresa

Westinghouse | IDOM | Naturgy

Ingeniería desmantelamiento C. N. Santa María de Garoña

INSTALACIÓN	C.N. SANTA MARÍA DE GAROÑA
DOCUMENTO	PROYECTO DE EJECUCIÓN DE LAS OBRAS RELATIVAS A MODIFICACIONES MECÁNICAS FASE 1 DESMANTELAMIENTO DE LA CNSMG
A4	S/E
FORM.	ESC:

COMPROB.	APROBADO
DLOE	EOML
DIBUJADO	DISEÑADO
EFEG	EFEG

TÍTULO PLANO

SOPORTE N° CST-1125 (TIPO 3) PARA TUBERÍA DE Ø8" DEL SISTEMA "CST"

REV.	FECHA	CÓDIGO DOCUMENTO ENRESA		Nº PLANO	REV.	HOJA
0	29-03-23	062-IDG-E-M-007	NIVEL II	062-IDG-DW-M-0096	0	1 DE 1

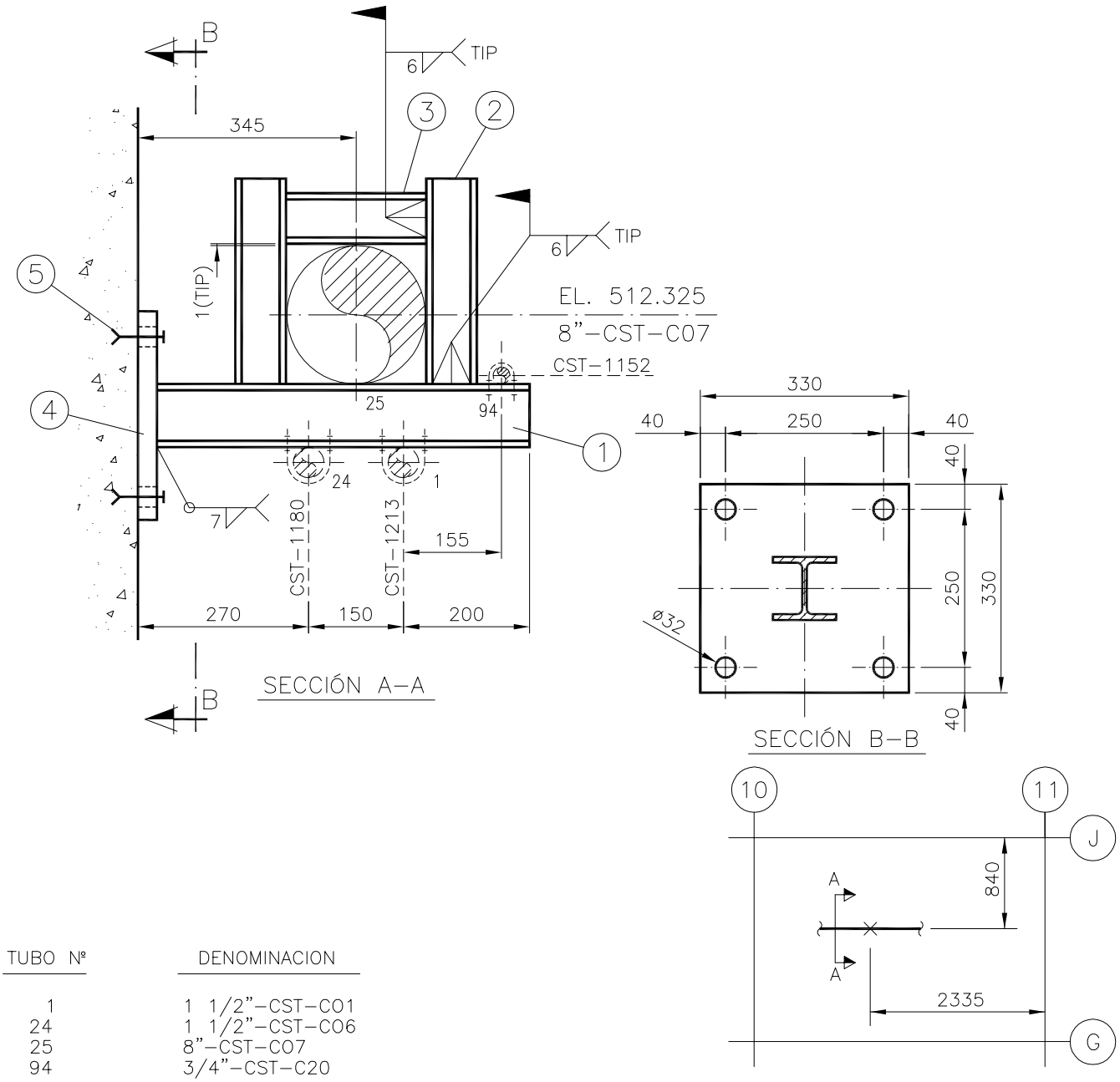

TUBO Nº	DENOMINACION
1	1 1/2"–CST–C01
24	1 1/2"–CST–C06
25	8"–CST–C07
94	3/4"–CST–C20

NOTAS:

–La fabricación, montaje e inspección se realizará de acuerdo con la especificación CE–ESP–001.

–Para proteger las tuberías se situarán forros/placas de A.I. entre el perno en U y el apoyo.

–Para la posición de los pernos en la placa se acepta una desviación maxima de +/– 5mm.

REF. PLANOS

G–185.300 Sh.6

ISO–CST–401–1/3

N° PIEZ.	DENOMINACION	MAR.	MAT.	OBSERV.
4	Pernos HDA–T M16x190/40	5	–	HILTI
1	Placa 330x330x30mm	4	S355J2	
1	Perfil UPN–80 long. 222mm	3	S275JR	
2	Perfil UPN–80 long. 325mm	2	S275JR	
1	Perfil HEB–100 long. 590mm	1	S275JR	

GOBIERNO DE ESPAÑA · VICEPRESIDENCIA TERCERA DEL GOBIERNO · MINISTERIO PARA LA TRANSICIÓN ECOLÓGICA Y EL RETO DEMOGRÁFICO · enresa

Westinghouse | IDOM | Naturgy

Ingeniería desmantelamiento C. N. Santa María de Garoña

INSTALACIÓN	C.N. SANTA MARÍA DE GAROÑA
DOCUMENTO	PROYECTO DE EJECUCIÓN DE LAS OBRAS RELATIVAS A MODIFICACIONES MECÁNICAS FASE 1 DESMANTELAMIENTO DE LA CNSMG
A4 / FORM.	S/E / ESC:
TÍTULO PLANO	SOPORTE N° CST-1126 (TIPO 3) PARA TUBERÍA DE Ø8" DEL SISTEMA "CST"

COMPROB.	APROBADO
DLOE	EOML
DIBUJADO	DISEÑADO
EFEG	EFEG

REV.	FECHA
0	29-03-23

CÓDIGO DOCUMENTO ENRESA		Nº PLANO	REV.	HOJA
062-IDG-E-M-007	NIVEL II	062-IDG-DW-M-0097	0	1 DE 1

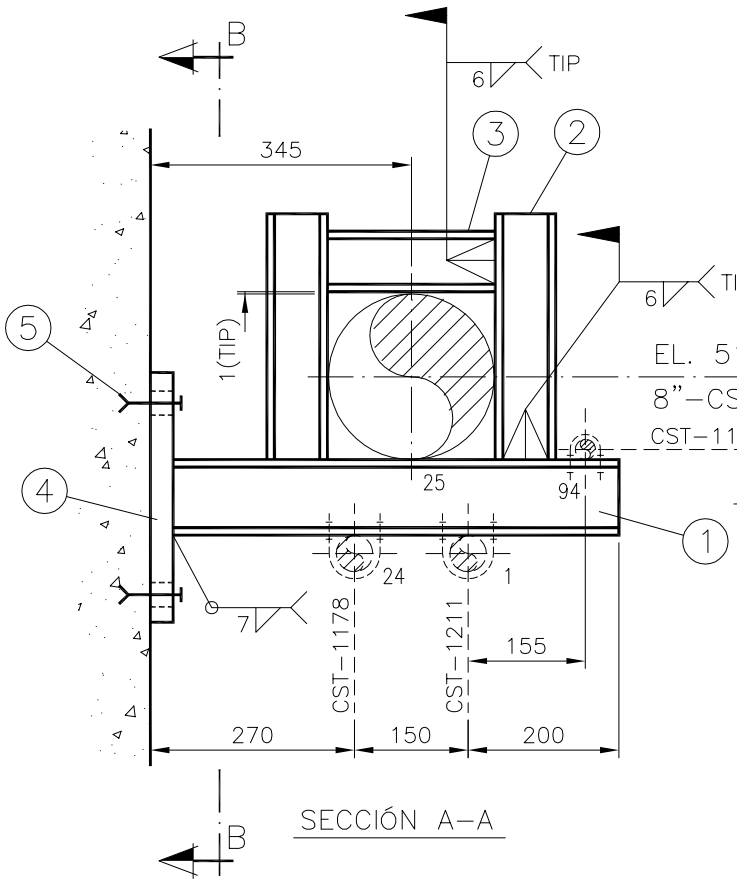

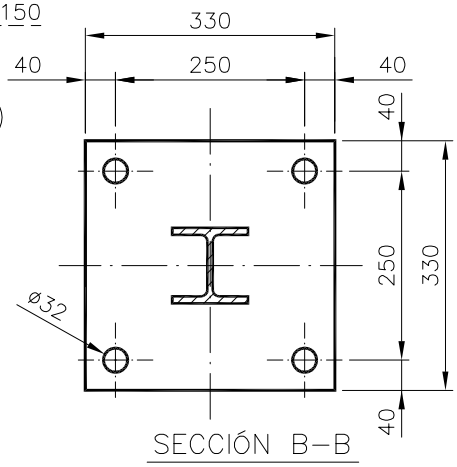

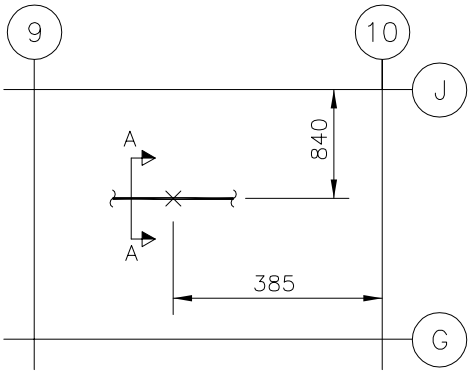

TUBO Nº	DENOMINACION
1	1 1/2"–CST–C01
24	1 1/2"–CST–C06
25	8"–CST–C07
94	3/4"–CST–C20

NOTAS:

–La fabricación, montaje e inspección se realizará de acuerdo con la especificación CE–ESP–001.

–Para proteger las tuberías se situarán forros/placas de A.I. entre el perno en U y el apoyo.

–Para la posición de los pernos en la placa se acepta una desviación maxima de +/– 5mm.

REF. PLANOS

G–185.300 Sh.6

ISO–CST–401–1/3

N° PIEZ.	DENOMINACION	MAR.	MAT.	OBSERV.
4	Pernos HDA–T M16x190/40	5	–	HILTI
1	Placa 330x330x30mm	4	S355J2	
1	Perfil UPN–80 long. 222mm	3	S275JR	
2	Perfil UPN–80 long. 325mm	2	S275JR	
1	Perfil HEB–100 long. 590mm	1	S275JR	

GOBIERNO DE ESPAÑA · VICEPRESIDENCIA TERCERA DEL GOBIERNO · MINISTERIO PARA LA TRANSICIÓN ECOLÓGICA Y EL RETO DEMOGRÁFICO · enresa

Westinghouse | IDOM | Naturgy

Ingeniería desmantelamiento C. N. Santa María de Garoña

INSTALACIÓN	C.N. SANTA MARÍA DE GAROÑA
DOCUMENTO	PROYECTO DE EJECUCIÓN DE LAS OBRAS RELATIVAS A MODIFICACIONES MECÁNICAS FASE 1 DESMANTELAMIENTO DE LA CNSMG
A4 / FORM.	S/E / ESC:
TÍTULO PLANO	SOPORTE N° CST-1127 (TIPO 3) PARA TUBERÍA DE Ø8" DEL SISTEMA "CST"

COMPROB.	APROBADO	DIBUJADO	DISEÑADO	REV.	FECHA
DLOE	EOML	EFEG	EFEG	0	29-03-23

CÓDIGO DOCUMENTO ENRESA	NIVEL	Nº PLANO	REV.	HOJA
062-IDG-E-M-007	II	062-IDG-DW-M-0098	0	1 DE 1

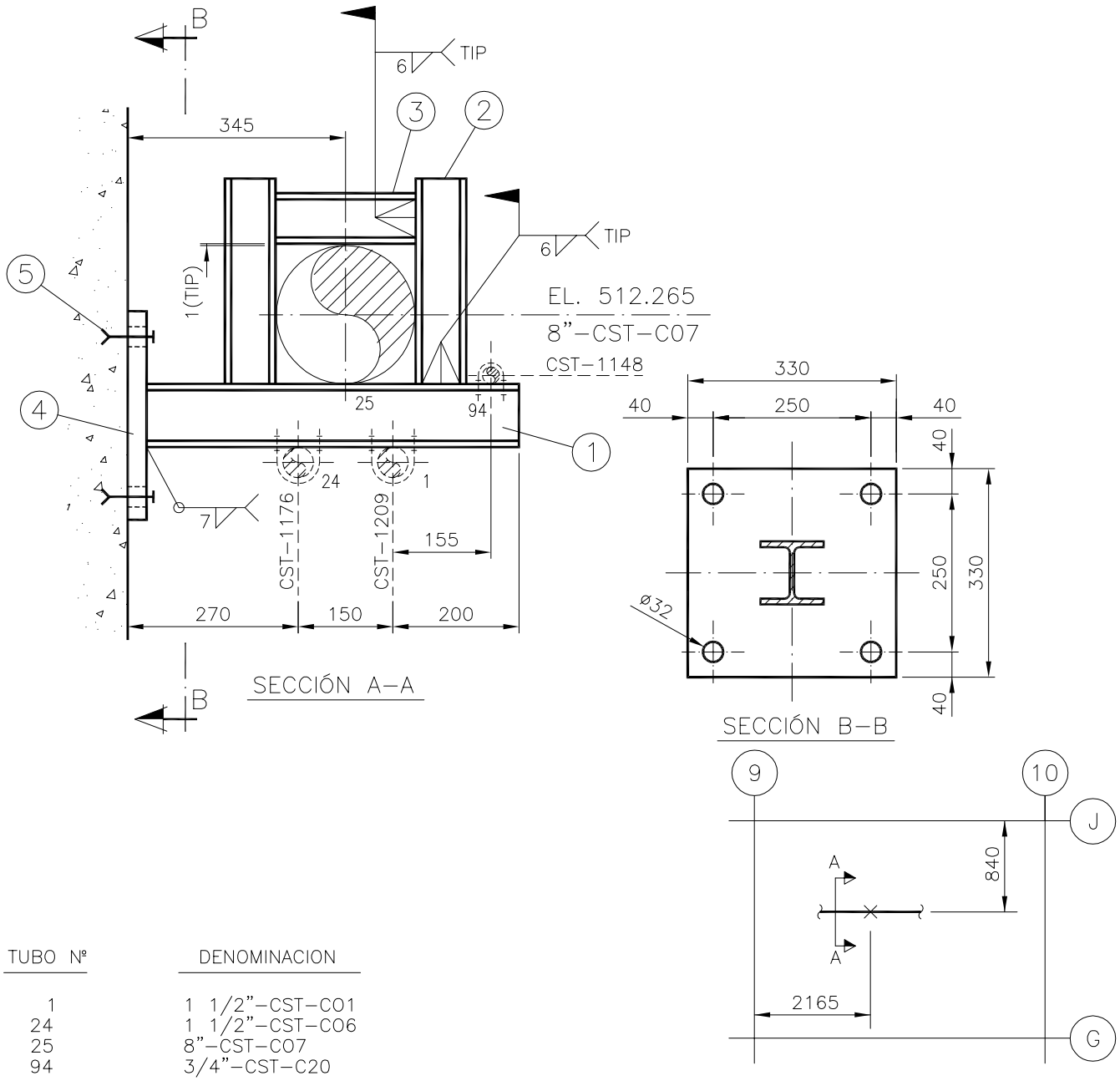

TUBO Nº	DENOMINACION
1	1 1/2"-CST-C01
24	1 1/2"-CST-C06
25	8"-CST-C07
94	3/4"-CST-C20

NOTAS:

- La fabricación, montaje e inspección se realizará de acuerdo con la especificación CE-ESP-001.
- Para proteger las tuberías se situarán forros/placas de A.I. entre el perno en U y el apoyo.
- Para la posición de los pernos en la placa se acepta una desviación maxima de +/- 5mm.

REF. PLANOS

G-185.300 Sh.6
ISO-CST-401-1/3

N° PIEZ.	DENOMINACION	MAR.	MAT.	OBSERV.
4	Pernos HDA-T M16x190/40	5	-	HILTI
1	Placa 330x330x30mm	4	S355J2	
1	Perfil UPN-80 long. 222mm	3	S275JR	
2	Perfil UPN-80 long. 325mm	2	S275JR	
1	Perfil HEB-100 long. 590mm	1	S275JR	

GOBIERNO DE ESPAÑA · VICEPRESIDENCIA TERCERA DEL GOBIERNO · MINISTERIO PARA LA TRANSICIÓN ECOLÓGICA Y EL RETO DEMOGRÁFICO · enresa

Westinghouse | IDOM | Naturgy

Ingeniería desmantelamiento C. N. Santa María de Garoña

INSTALACIÓN	C.N. SANTA MARÍA DE GAROÑA
DOCUMENTO	PROYECTO DE EJECUCIÓN DE LAS OBRAS RELATIVAS A MODIFICACIONES MECÁNICAS FASE 1 DESMANTELAMIENTO DE LA CNSMG
A4	S/E
FORM.	ESC:

COMPROB.	APROBADO
DLOE	EOML
DIBUJADO	DISEÑADO
EFEG	EFEG

TÍTULO PLANO

SOPORTE N° CST-1128 (TIPO 3) PARA TUBERÍA DE Ø8" DEL SISTEMA "CST"

REV.	FECHA	CÓDIGO DOCUMENTO ENRESA		Nº PLANO	REV.	HOJA
0	29-03-23	062-IDG-E-M-007	NIVEL II	062-IDG-DW-M-0099	0	1 DE 1

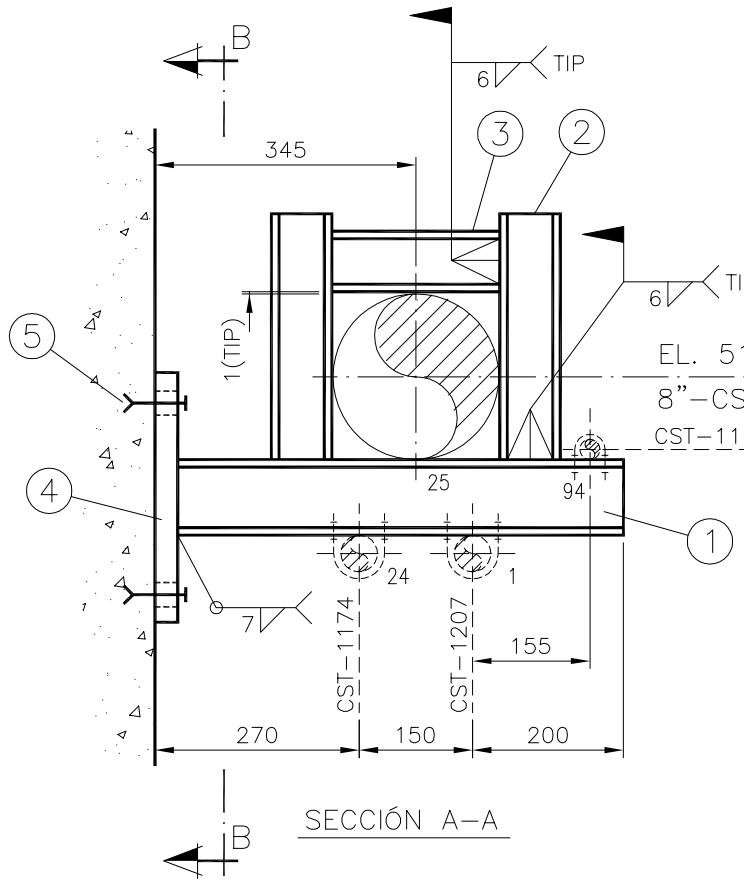

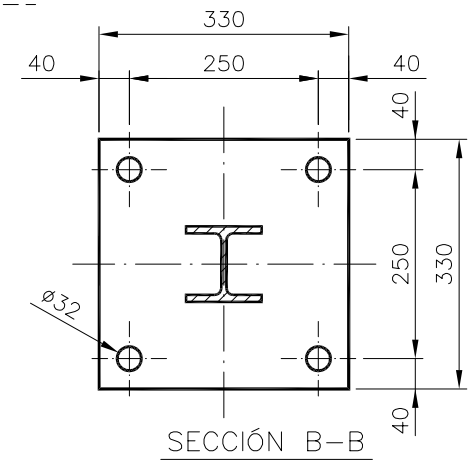

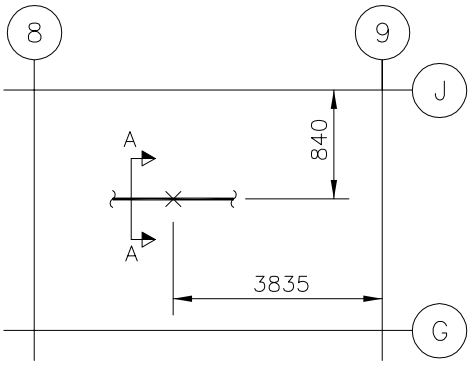

TUBO Nº	DENOMINACION
1	1 1/2"–CST–C01
24	1 1/2"–CST–C06
25	8"–CST–C07
94	3/4"–CST–C20

NOTAS:
- –La fabricación, montaje e inspección se realizará de acuerdo con la especificación CE–ESP–001.
- –Para proteger las tuberías se situarán forros/placas de A.I. entre el perno en U y el apoyo.
- –Para la posición de los pernos en la placa se acepta una desviación maxima de +/– 5mm.

REF. PLANOS

G–185.300 Sh.6

ISO–CST–401–1/3

N° PIEZ.	DENOMINACION	MAR.	MAT.	OBSERV.
4	Pernos HDA–T M16x190/40	5	–	HILTI
1	Placa 330x330x30mm	4	S355J2	
1	Perfil UPN–80 long. 222mm	3	S275JR	
2	Perfil UPN–80 long. 325mm	2	S275JR	
1	Perfil HEB–100 long. 590mm	1	S275JR	

GOBIERNO DE ESPAÑA · VICEPRESIDENCIA TERCERA DEL GOBIERNO · MINISTERIO PARA LA TRANSICIÓN ECOLÓGICA Y EL RETO DEMOGRÁFICO · enresa

Westinghouse | IDOM | Naturgy

Ingeniería desmantelamiento C. N. Santa María de Garoña

INSTALACIÓN	C.N. SANTA MARÍA DE GAROÑA
DOCUMENTO	PROYECTO DE EJECUCIÓN DE LAS OBRAS RELATIVAS A MODIFICACIONES MECÁNICAS FASE 1 DESMANTELAMIENTO DE LA CNSMG
A4 / FORM.	S/E / ESC:
TÍTULO PLANO	SOPORTE N° CST-1129 (TIPO 3) PARA TUBERÍA DE Ø8" DEL SISTEMA "CST"

COMPROB.	APROBADO
DLOE	EOML
DIBUJADO	DISEÑADO
EFEG	EFEG

REV.	FECHA	CÓDIGO DOCUMENTO ENRESA		Nº PLANO	REV.	HOJA
0	29-03-23	062-IDG-E-M-007	NIVEL II	062-IDG-DW-M-0100	0	1 DE 1

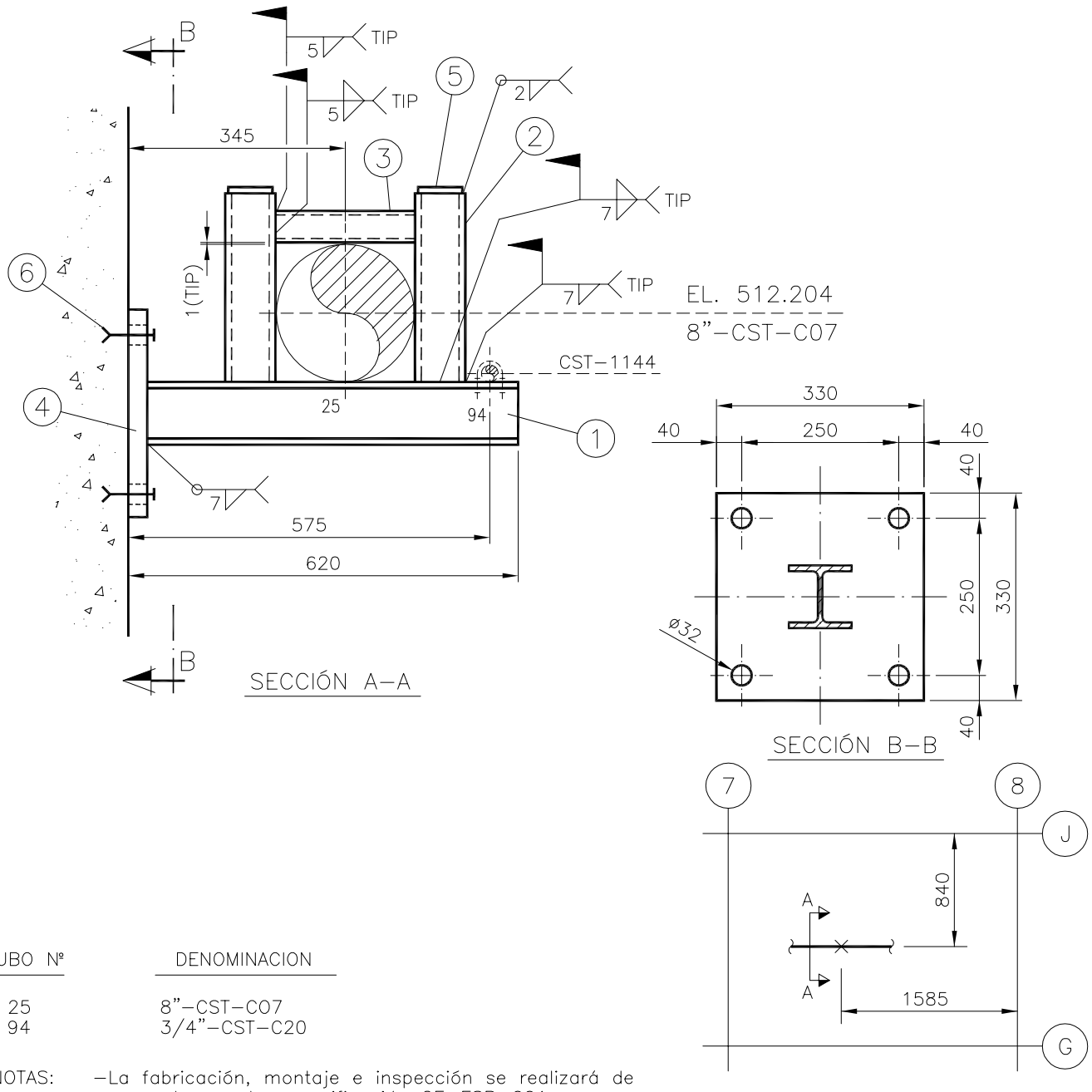

TUBO Nº	DENOMINACION
25	8"–CST–C07
94	3/4"–CST–C20

NOTAS:

–La fabricación, montaje e inspección se realizará de acuerdo con la especificación CE–ESP–001.

–Para proteger las tuberías se situarán forros/placas de A.I. entre el perno en U y el apoyo.

–Para la posición de los pernos en la placa se acepta una desviación maxíma de +/– 5mm.

REF. PLANOS

G–185.300 Sh.6
ISO–CST–401–1/3

N° PIEZ.	DENOMINACION	MAR.	MAT.	OBSERV.
4	Pernos HDA–T M16x190/40	6	–	HILTI
2	Placa 35x75x5mm	5	S275JR	
1	Placa 330x330x30mm	4	S355J2	
1	Perfil HSS 50x30x5 long. 222mm	3	S275JR	
2	Perfil HSS 80x40x5 long. 300mm	2	S275JR	
1	Perfil HEB–100 long. 590mm	1	S275JR	

GOBIERNO DE ESPAÑA · VICEPRESIDENCIA TERCERA DEL GOBIERNO · MINISTERIO PARA LA TRANSICIÓN ECOLÓGICA Y EL RETO DEMOGRÁFICO · enresa

Westinghouse | IDOM | Naturgy

Ingeniería desmantelamiento C. N. Santa María de Garoña

INSTALACIÓN	C.N. SANTA MARÍA DE GAROÑA
DOCUMENTO	PROYECTO DE EJECUCIÓN DE LAS OBRAS RELATIVAS A MODIFICACIONES MECÁNICAS FASE 1 DESMANTELAMIENTO DE LA CNSMG
A4 / FORM.	S/E / ESC:
TÍTULO PLANO	SOPORTE N° CST-1130 (TIPO 20) PARA TUBERÍA DE Ø8" DEL SISTEMA "CST"

COMPROB.	APROBADO
DLOE	EOML
DIBUJADO	DISEÑADO
EFEG	EFEG

REV.	FECHA
0	29-03-23

CÓDIGO DOCUMENTO ENRESA		Nº PLANO	REV.	HOJA
062-IDG-E-M-007	NIVEL II	062-IDG-DW-M-0101	0	1 DE 1

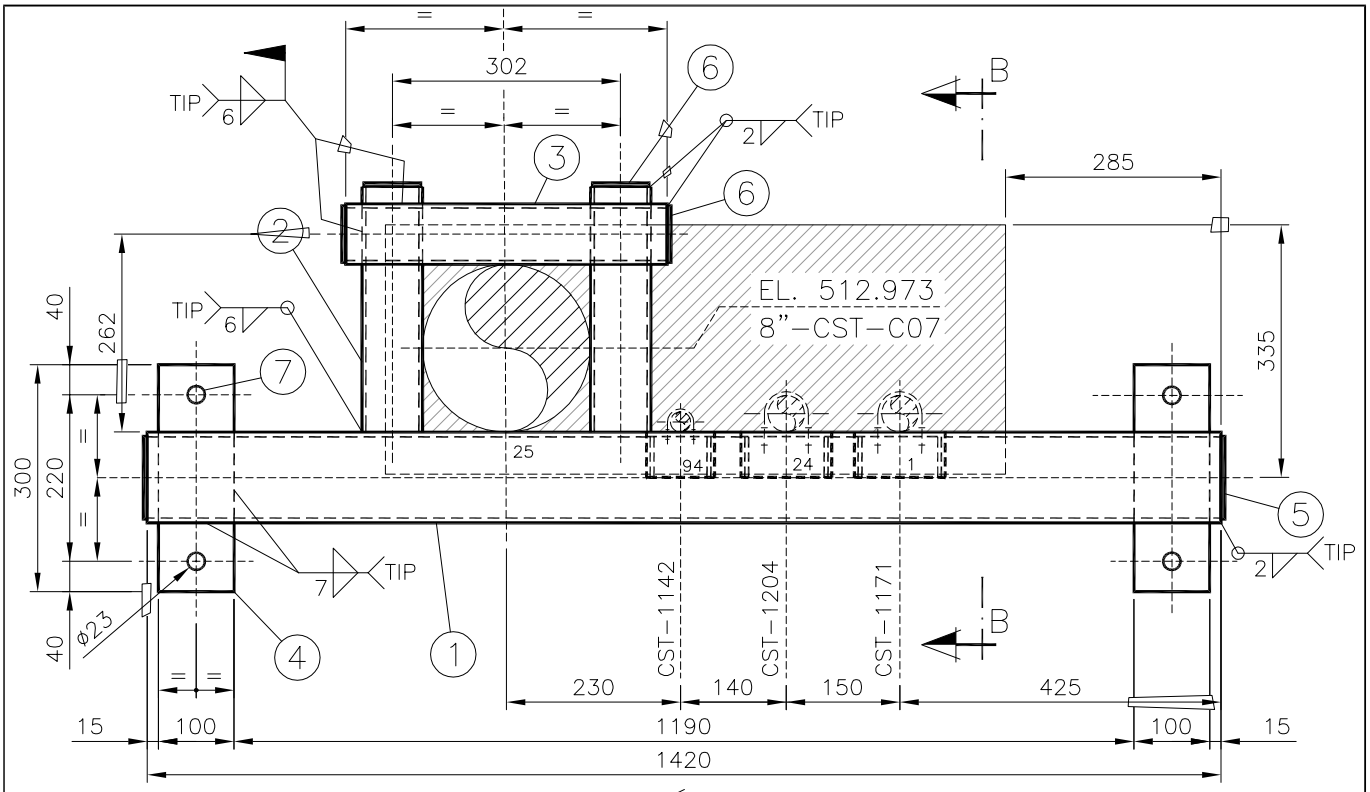

SECCIÓN A–A

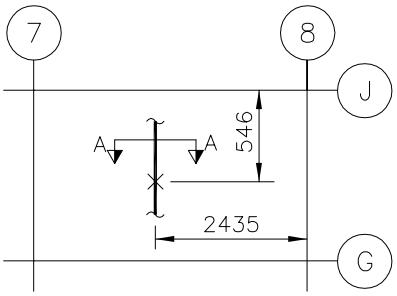

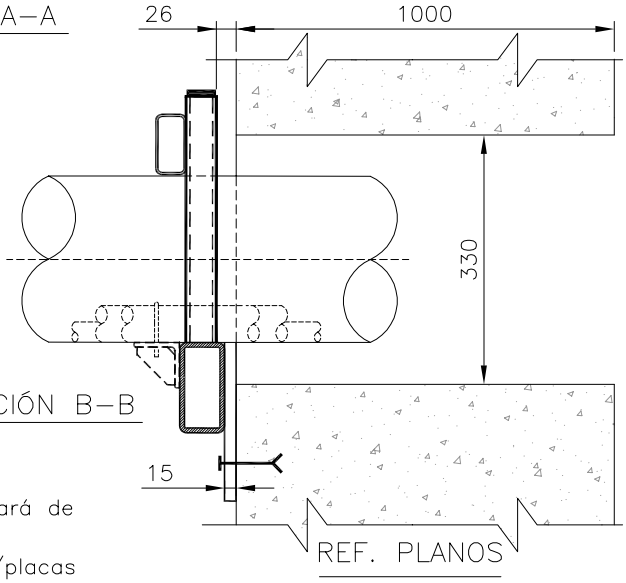

SECCIÓN B–B

TUBO Nº	DENOMINACION
1	1 1/2"–CST–C01
24	1 1/2"–CST–C06
25	8"–CST–C07
94	3/4"–CST–C20

NOTAS:
- –La fabricación, montaje e inspección se realizará de acuerdo con la especificación CE–ESP–001.
- –Para proteger las tuberías se situarán forros/placas de A.I. entre el perno en U y el apoyo.
- –Para la posición de los pernos en la placa se acepta una desviación maxíma de +/– 10mm.

REF. PLANOS
G–185.300 Sh.6
ISO–CST–401–1/3

N° PIEZ.	DENOMINACION	MAR.	MAT.	OBSERV.
4	HDA–T M12x125/30	7	–	HILTI
4	Placa 75x35x5mm	6	S275JR	
2	Placa 115x55x5mm	5	S275JR	
2	Placa 300x100x15mm	4	S275JR	
1	Perfil HSS 80x40x6.3 long. 450mm	3	S275JR	
2	Perfil HSS 80x40x6.3 long. 325mm	2	S275JR	
1	Perfil HSS 120x60x6.3 long. 1420mm	1	S275JR	

GOBIERNO DE ESPAÑA · VICEPRESIDENCIA TERCERA DEL GOBIERNO · MINISTERIO PARA LA TRANSICIÓN ECOLÓGICA Y EL RETO DEMOGRÁFICO · enresa

Westinghouse | IDOM | Naturgy
Ingeniería desmantelamiento C. N. Santa María de Garoña

INSTALACIÓN	C.N. SANTA MARÍA DE GAROÑA
DOCUMENTO	PROYECTO DE EJECUCIÓN DE LAS OBRAS RELATIVAS A MODIFICACIONES MECÁNICAS FASE 1 DESMANTELAMIENTO DE LA CNSMG
A4 / FORM.	S/E / ESC:
TÍTULO PLANO	SOPORTE N° CST-1131 (TIPO 9) PARA TUBERÍA DE Ø8" DEL SISTEMA "CST"

COMPROB.	APROBADO	DIBUJADO	DISEÑADO	REV.	FECHA
DLOE	EOML	EFEG	EFEG	0	29-03-23

CÓDIGO DOCUMENTO ENRESA		Nº PLANO	REV.	HOJA
062-IDG-E-M-007	NIVEL II	062-IDG-DW-M-0102	0	1 DE 1

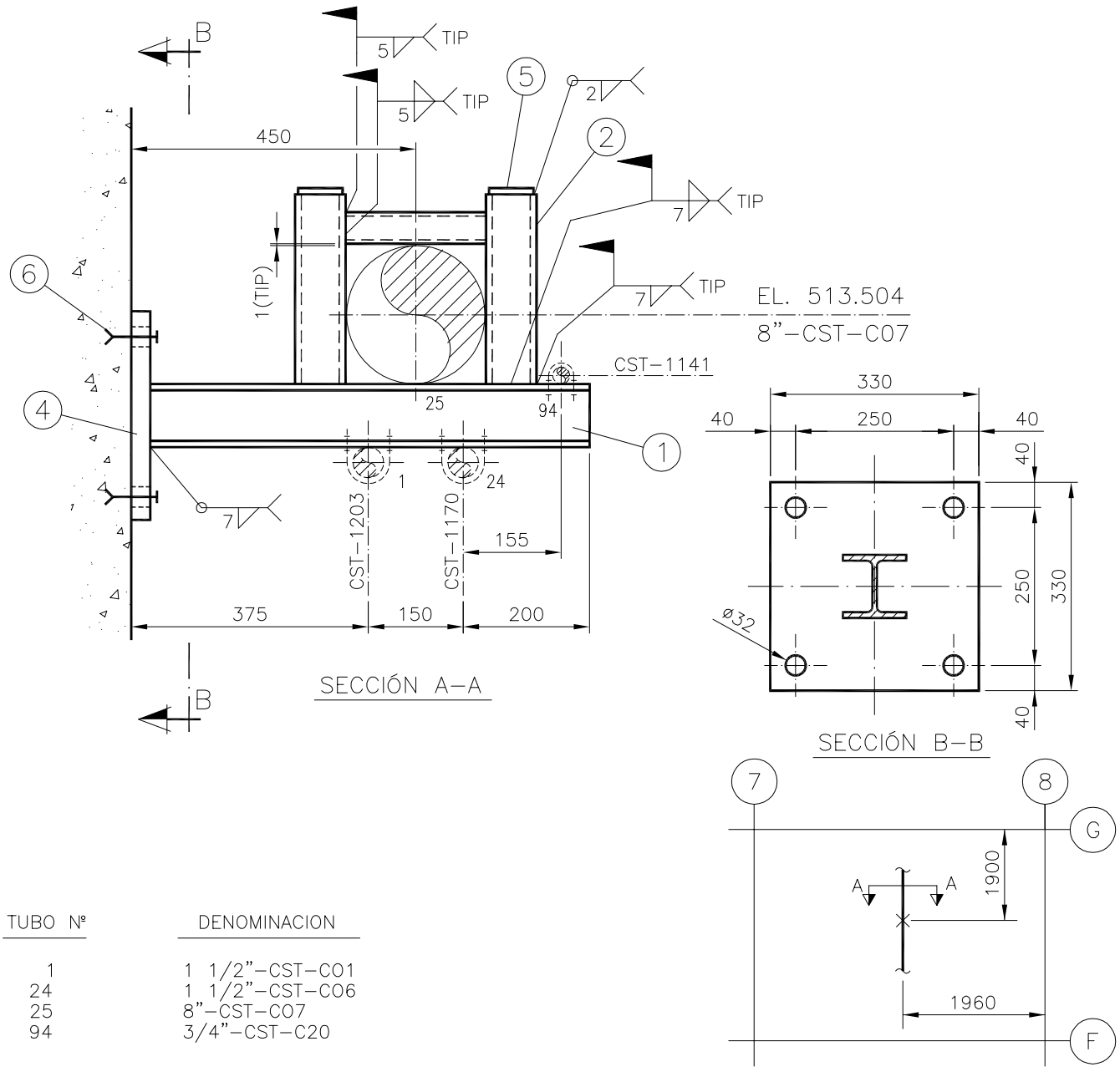

TUBO Nº	DENOMINACION
1	1 1/2"–CST–C01
24	1 1/2"–CST–C06
25	8"–CST–C07
94	3/4"–CST–C20

NOTAS:

–La fabricación, montaje e inspección se realizará de acuerdo con la especificación CE–ESP–001.

–Para proteger las tuberías se situarán forros/placas de A.l. entre el perno en U y el apoyo.

–Para la posición de los pernos en la placa se acepta una desviación maxíma de +/– 5mm.

REF. PLANOS

G–185.300 Sh.7

ISO–CST–401–2/3

N° PIEZ.	DENOMINACION	MAR.	MAT.	OBSERV.
4	Pernos HDA–T M16x190/40	6	–	HILTI
2	Placa 35x75x5mm	5	S275JR	
1	Placa 330x330x30mm	4	S355J2	
1	Perfil HSS 50x30x5 long. 222mm	3	S275JR	
2	Perfil HSS 80x40x5 long. 300mm	2	S275JR	
1	Perfil HEB–100 long. 695mm	1	S275JR	

GOBIERNO DE ESPAÑA · VICEPRESIDENCIA TERCERA DEL GOBIERNO · MINISTERIO PARA LA TRANSICIÓN ECOLÓGICA Y EL RETO DEMOGRÁFICO · enresa

Westinghouse | IDOM | Naturgy

Ingeniería desmantelamiento C. N. Santa María de Garoña

INSTALACIÓN	C.N. SANTA MARÍA DE GAROÑA
DOCUMENTO	PROYECTO DE EJECUCIÓN DE LAS OBRAS RELATIVAS A MODIFICACIONES MECÁNICAS FASE 1 DESMANTELAMIENTO DE LA CNSMG
A4 / FORM.	S/E / ESC:
TÍTULO PLANO	SOPORTE N° CST-1132 (TIPO 4) PARA TUBERÍA DE Ø8" DEL SISTEMA "CST"

COMPROB.	APROBADO
DLOE	EOML
DIBUJADO	DISEÑADO
EFEG	EFEG

REV.	FECHA
0	29-03-23

CÓDIGO DOCUMENTO ENRESA		Nº PLANO	REV.	HOJA
062-IDG-E-M-007	NIVEL II	062-IDG-DW-M-0103	0	1 DE 1

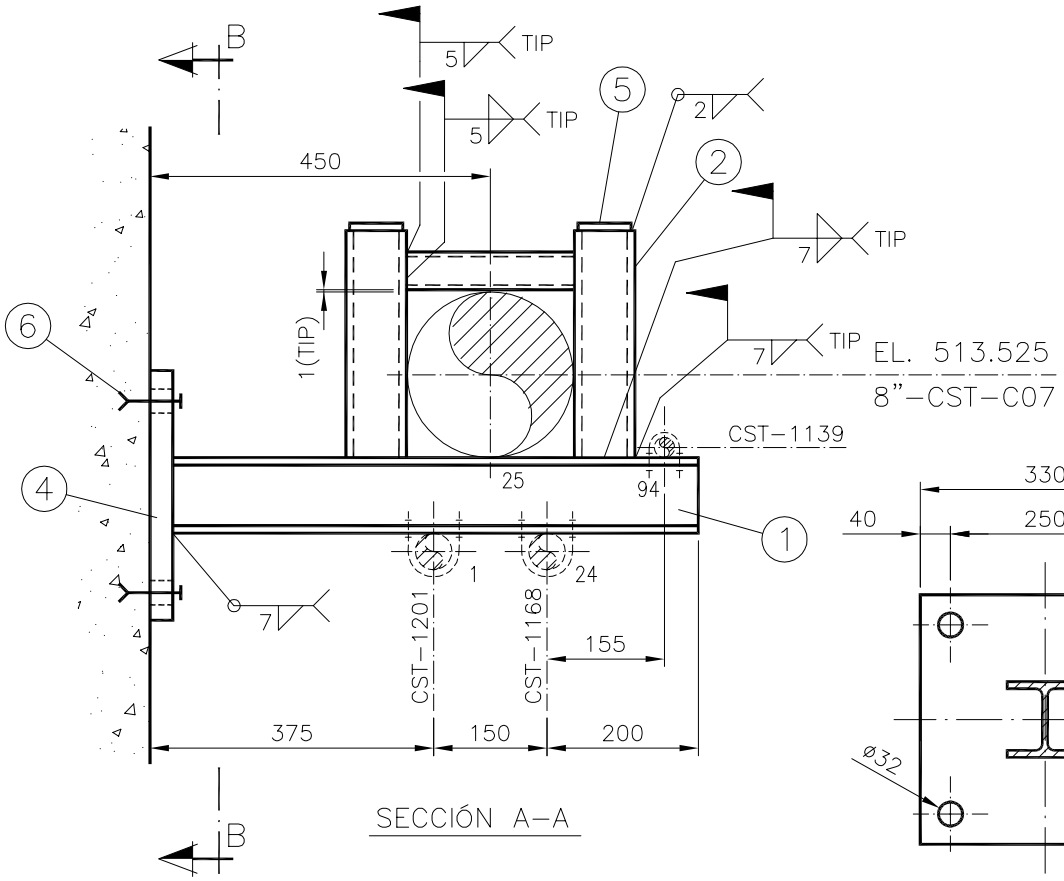

TUBO Nº	DENOMINACION
1	1 1/2"–CST–C01
24	1 1/2"–CST–C06
25	8"–CST–C07
94	3/4"–CST–C20

NOTAS:

–La fabricación, montaje e inspección se realizará de acuerdo con la especificación CE–ESP–001.

–Para proteger las tuberías se situarán forros/placas de A.l. entre el perno en U y el apoyo.

–Para la posición de los pernos en la placa se acepta una desviación maxíma de +/– 5mm.

REF. PLANOS

G–185.300 Sh.7

ISO–CST–401–2/3

N° PIEZ.	DENOMINACION	MAR.	MAT.	OBSERV.
4	Pernos HDA–T M16x190/40	6	–	HILTI
2	Placa 35x75x5mm	5	S275JR	
1	Placa 330x330x30mm	4	S355J2	
1	Perfil HSS 50x30x5 long. 222mm	3	S275JR	
2	Perfil HSS 80x40x5 long. 300mm	2	S275JR	
1	Perfil HEB–100 long. 695mm	1	S275JR	

GOBIERNO DE ESPAÑA · VICEPRESIDENCIA TERCERA DEL GOBIERNO · MINISTERIO PARA LA TRANSICIÓN ECOLÓGICA Y EL RETO DEMOGRÁFICO · enresa

Westinghouse | IDOM | Naturgy

Ingeniería desmantelamiento C. N. Santa María de Garoña

INSTALACIÓN	C.N. SANTA MARÍA DE GAROÑA		
DOCUMENTO	PROYECTO DE EJECUCIÓN DE LAS OBRAS RELATIVAS A MODIFICACIONES MECÁNICAS FASE 1 DESMANTELAMIENTO DE LA CNSMG	A4	S/E
		FORM.	ESC:

COMPROB. DLOE	APROBADO EOML
DIBUJADO EFEG	DISEÑADO EFEG
REV. 0	FECHA 29-03-23

TÍTULO PLANO

SOPORTE N° CST-1133 (TIPO 4) PARA TUBERÍA DE Ø8" DEL SISTEMA "CST"

CÓDIGO DOCUMENTO ENRESA		Nº PLANO	REV.	HOJA
062-IDG-E-M-007	NIVEL II	062-IDG-DW-M-0104	0	1 DE 1

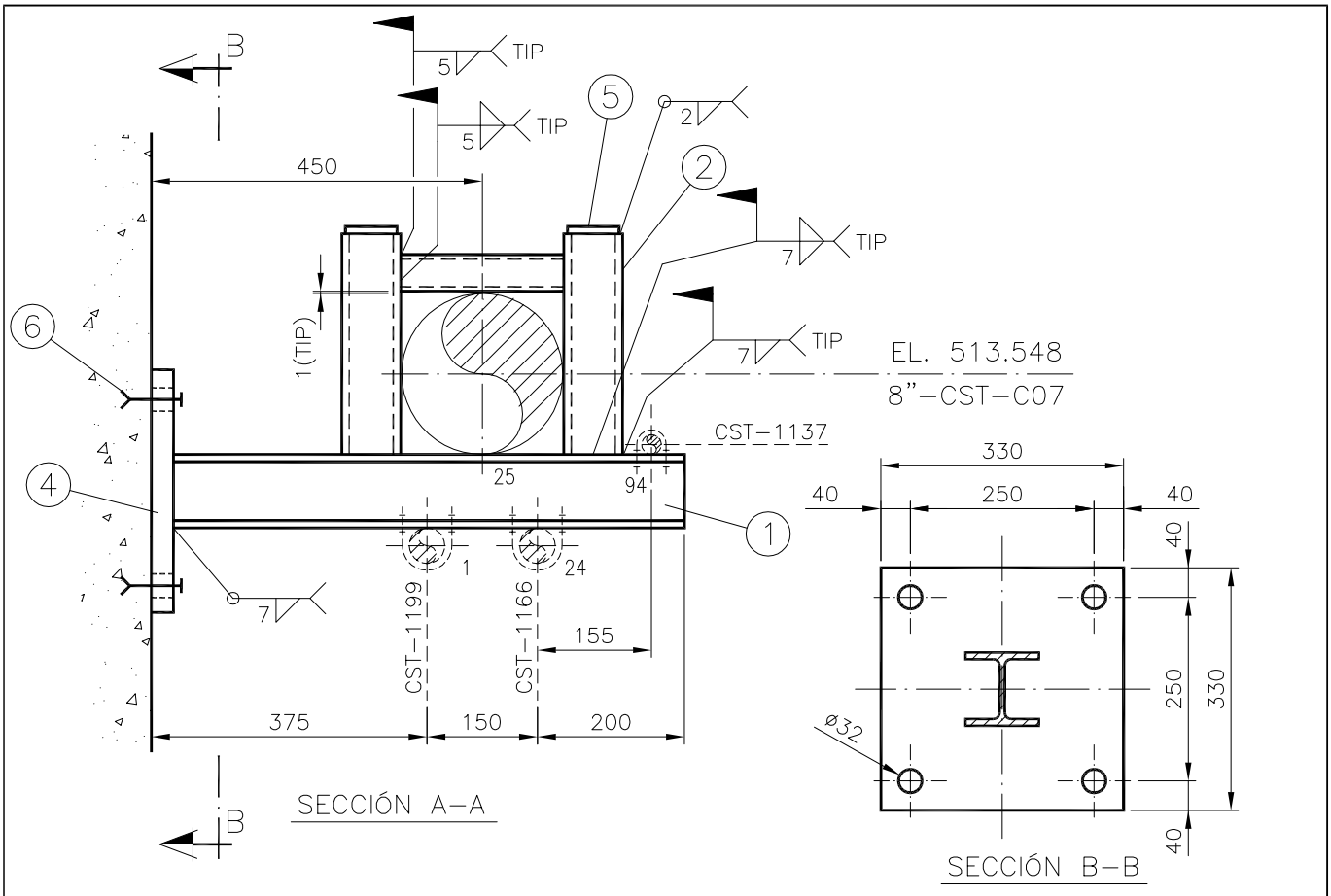

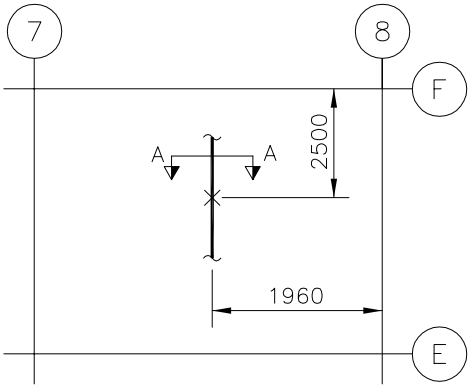

TUBO Nº	DENOMINACION
1	1 1/2"–CST–C01
24	1 1/2"–CST–C06
25	8"–CST–C07
94	3/4"–CST–C20

NOTAS:

–La fabricación, montaje e inspección se realizará de acuerdo con la especificación CE–ESP–001.

–Para proteger las tuberías se situarán forros/placas de A.I. entre el perno en U y el apoyo.

–Para la posición de los pernos en la placa se acepta una desviación maxima de +/– 5mm.

REF. PLANOS

G–185.300 Sh.7

ISO–CST–401–2/3

N° PIEZ.	DENOMINACION	MAR.	MAT.	OBSERV.
4	Pernos HDA–T M16x190/40	6	–	HILTI
2	Placa 35x75x5mm	5	S275JR	
1	Placa 330x330x30mm	4	S355J2	
1	Perfil HSS 50x30x5 long. 222mm	3	S275JR	
2	Perfil HSS 80x40x5 long. 300mm	2	S275JR	
1	Perfil HEB–100 long. 695mm	1	S275JR	

GOBIERNO DE ESPAÑA · VICEPRESIDENCIA TERCERA DEL GOBIERNO · MINISTERIO PARA LA TRANSICIÓN ECOLÓGICA Y EL RETO DEMOGRÁFICO · enresa

Westinghouse | IDOM | Naturgy

Ingeniería desmantelamiento C. N. Santa María de Garoña

INSTALACIÓN	C.N. SANTA MARÍA DE GAROÑA		
DOCUMENTO	PROYECTO DE EJECUCIÓN DE LAS OBRAS RELATIVAS A MODIFICACIONES MECÁNICAS FASE 1 DESMANTELAMIENTO DE LA CNSMG	A4	S/E
		FORM.	ESC:

COMPROB.	APROBADO
DLOE	EOML
DIBUJADO	DISEÑADO
EFEG	EFEG

TÍTULO PLANO

SOPORTE N° CST-1134 (TIPO 4) PARA TUBERÍA DE Ø8" DEL SISTEMA "CST"

REV.	FECHA	CÓDIGO DOCUMENTO ENRESA		Nº PLANO	REV.	HOJA
0	29-03-23	062-IDG-E-M-007	NIVEL II	062-IDG-DW-M-0105	0	1 DE 1

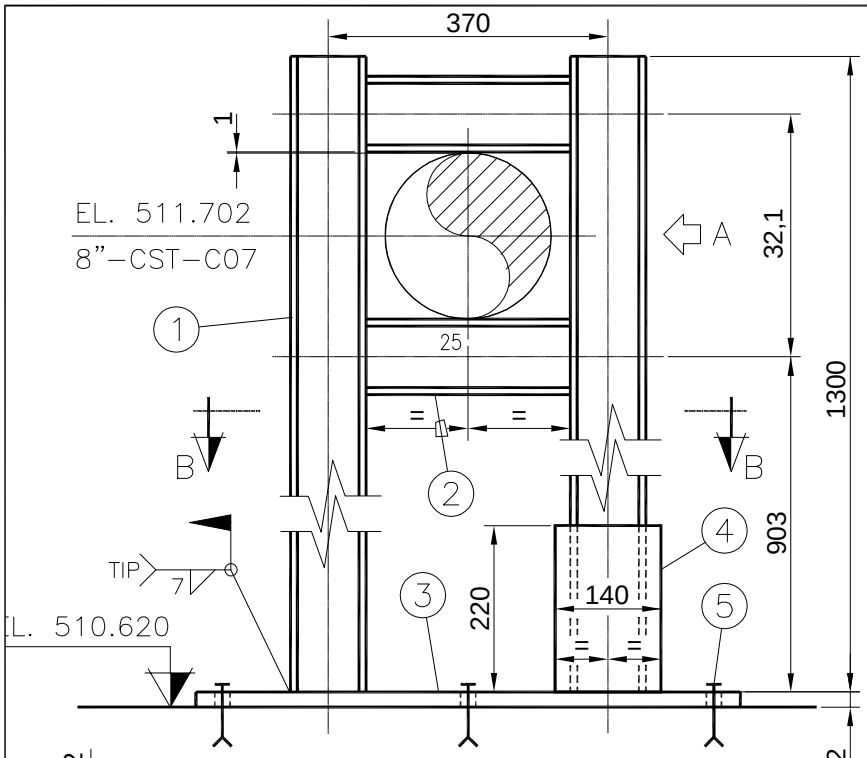

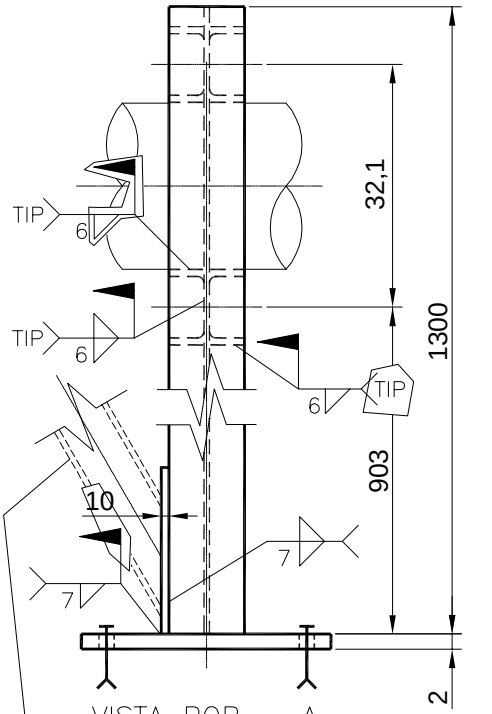

ESTRUCTURA PERTENECIENTE AL SOPORTE CST–1165

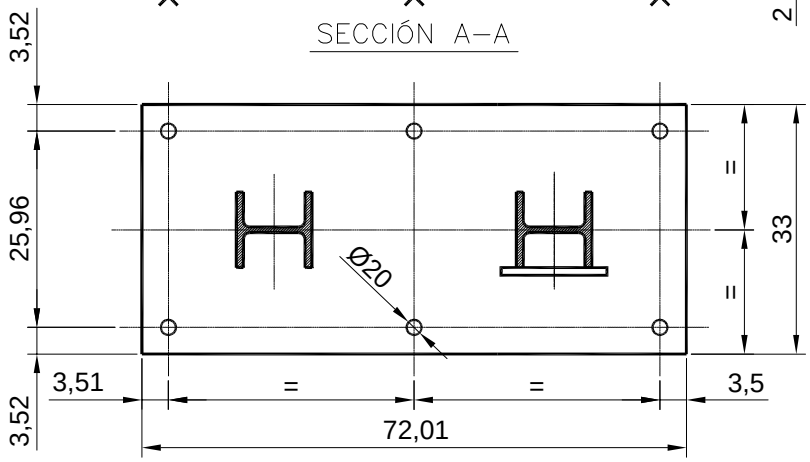

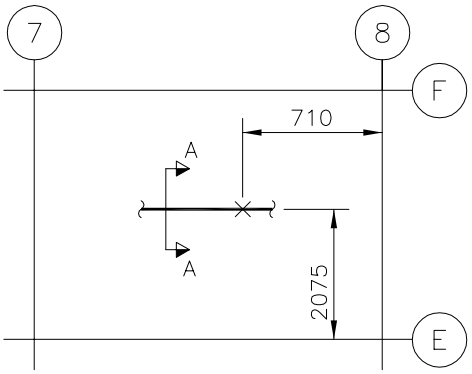

REF. PLANOS

G–185.300 Sh.7
ISO–CST–401–2/3

TUBO Nº	DENOMINACION
25	8"–CST–C07

NOTAS:

–La fabricación, montaje e inspección se realizará de acuerdo con la especificación CE–ESP–001.

–Para proteger las tuberías se situarán forros/placas de A.I. entre el perno en U y el apoyo.

–Para la posición de los pernos en la placa se acepta una desviación maxima de +10mm y –5mm respecto al borde.

N° PIEZ.	DENOMINACION	MAR.	MAT.	OBSERV.
6	Pernos HSL–3–G M12/25	5	Galv.	HILTI
1	Placa 220x140x10mm	4	S275JR	
1	Placa 720x330x20mm	3	S275JR	
2	Perfl HEB–100 long. 270mm	2	S275JR	
2	Perfl HEB–100 long. 1300mm	1	S275JR	

GOBIERNO DE ESPAÑA · VICEPRESIDENCIA TERCERA DEL GOBIERNO · MINISTERIO PARA LA TRANSICIÓN ECOLÓGICA Y EL RETO DEMOGRÁFICO · enresa

Westinghouse | IDOM | Naturgy

Ingeniería desmantelamiento C. N. Santa María de Garoña

INSTALACIÓN	C.N. SANTA MARÍA DE GAROÑA
DOCUMENTO	PROYECTO DE EJECUCIÓN DE LAS OBRAS RELATIVAS A MODIFICACIONES MECÁNICAS FASE 1 DESMANTELAMIENTO DE LA CNSMG
TÍTULO PLANO	SOPORTE N° CST-1135 (TIPO 11) PARA TUBERÍA DE Ø8" DEL SISTEMA "CST"

COMPROB.	APROBADO	A4	S/E
DLOE	EOML	FORM.	ESC:
DIBUJADO	DISEÑADO		
EFEG	EFEG		

REV.	FECHA	CÓDIGO DOCUMENTO ENRESA		Nº PLANO	REV.	HOJA
0	29-03-23	062-IDG-E-M-007	NIVEL II	062-IDG-DW-M-0106	0	1 DE 1

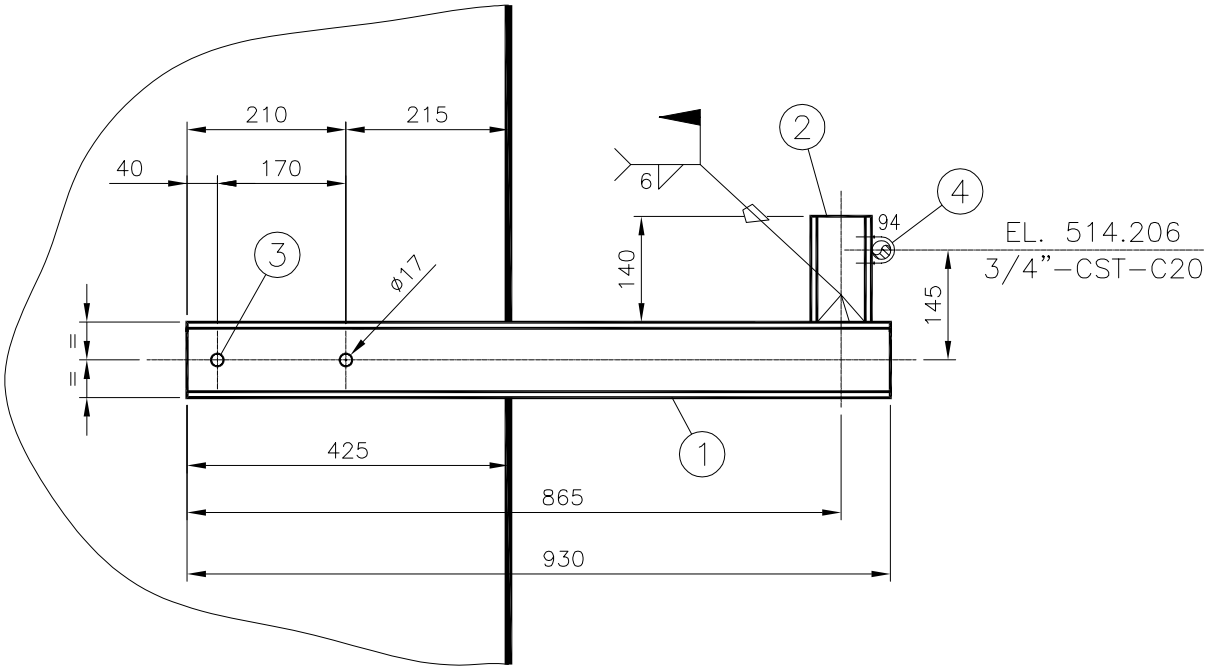

SECCIÓN A-A

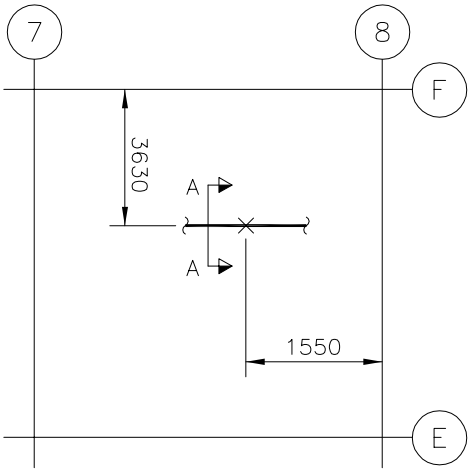

TUBO Nº	DENOMINACION
94	3/4"-CST-C20

NOTAS:
- La fabricación, montaje e inspección se realizará de acuerdo con la especificación CE-ESP-001.
- Para proteger las tuberías se situarán forros/placas de A.I. entre el perno en U y el apoyo.
- Para la posición de los pernos en la placa se acepta una desviación maxima de +/- 10mm.

REF. PLANOS

G-185.300 Sh.7
ISO-CST-2248-1/2

N° PIEZ.	DENOMINACION	MAR.	MAT.	OBSERV.
1	Abarcón ø3/4" Figura 2280	4	S275JR	Pihasa
2	Pernos HSL-3-G M10/20	3	Galv.	HILTI
1	Perfil UPN-80 long. 140mm	2	S275JR	
1	Perfil UPN-100 long. 930mm	1	S275JR	

GOBIERNO DE ESPAÑA · VICEPRESIDENCIA TERCERA DEL GOBIERNO · MINISTERIO PARA LA TRANSICIÓN ECOLÓGICA Y EL RETO DEMOGRÁFICO · enresa

Westinghouse | IDOM | Naturgy
Ingeniería desmantelamiento C. N. Santa María de Garoña

INSTALACIÓN	C.N. SANTA MARÍA DE GAROÑA
DOCUMENTO	PROYECTO DE EJECUCIÓN DE LAS OBRAS RELATIVAS A MODIFICACIONES MECÁNICAS FASE 1 DESMANTELAMIENTO DE LA CNSMG
A4 / FORM.	S/E / ESC:
TÍTULO PLANO	SOPORTE N° CST-1136 (TIPO 18) PARA TUBERÍA DE Ø3/4" DEL SISTEMA "CST"

COMPROB.	APROBADO	DIBUJADO	DISEÑADO	REV.	FECHA
DLOE	EOML	EFEG	EFEG	0	29-03-23

CÓDIGO DOCUMENTO ENRESA	NIVEL	Nº PLANO	REV.	HOJA
062-IDG-E-M-007	II	062-IDG-DW-M-0107	0	1 DE 1

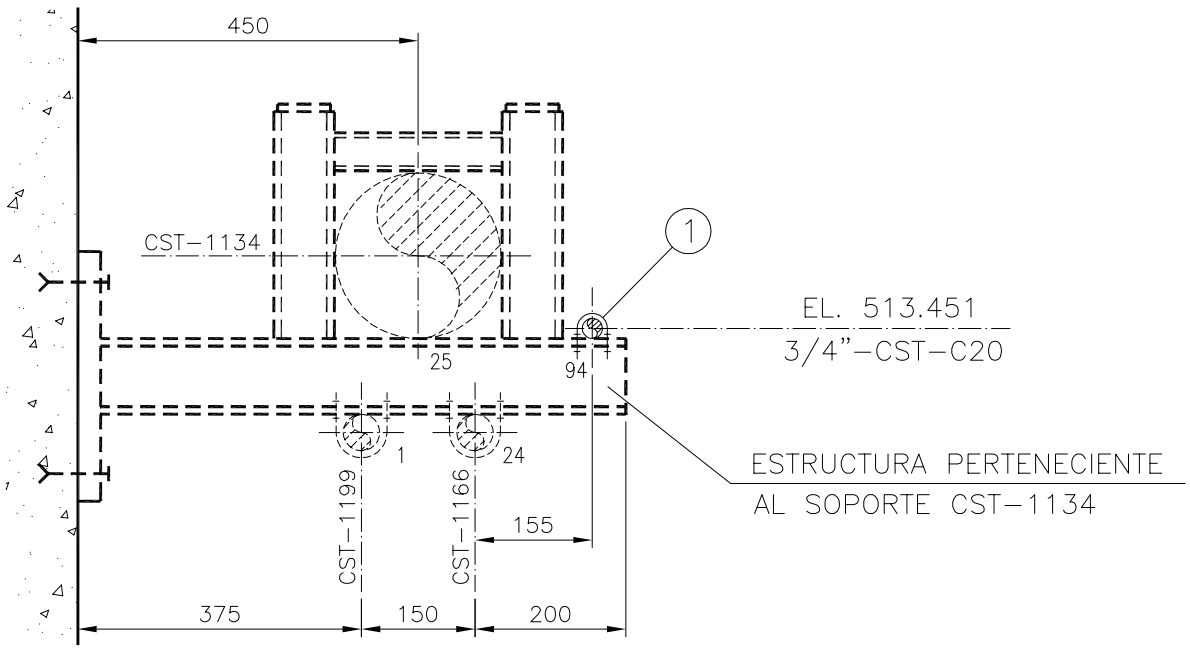

SECCIÓN A-A

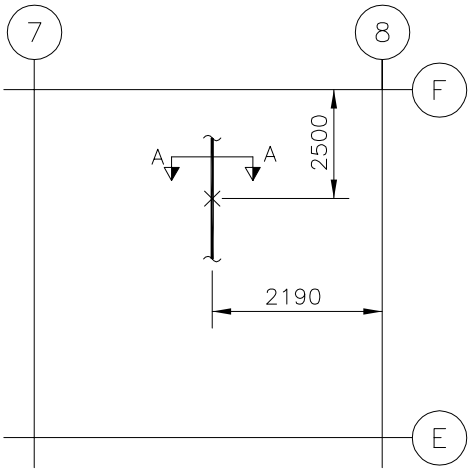

TUBO Nº	DENOMINACION
1	1 1/2"-CST-C01
24	1 1/2"-CST-C06
25	8"-CST-C07
94	3/4"-CST-C20

NOTAS:
- La fabricación, montaje e inspección se realizará de acuerdo con la especificación CE-ESP-001.
- Para proteger las tuberías se situarán forros/placas de A.I. entre el perno en U y el apoyo.

REF. PLANOS

G-185.300 Sh.7
ISO-CST-2248-1/2

N° PIEZ.	DENOMINACION	MAR.	MAT.	OBSERV.
1	Abarcón ø3/4" Figura 2280	1	S275JR	Pihasa

GOBIERNO DE ESPAÑA · VICEPRESIDENCIA TERCERA DEL GOBIERNO · MINISTERIO PARA LA TRANSICIÓN ECOLÓGICA Y EL RETO DEMOGRÁFICO · enresa

Westinghouse | IDOM | Naturgy
Ingeniería desmantelamiento C. N. Santa María de Garoña

INSTALACIÓN	C.N. SANTA MARÍA DE GAROÑA
DOCUMENTO	PROYECTO DE EJECUCIÓN DE LAS OBRAS RELATIVAS A MODIFICACIONES MECÁNICAS FASE 1 DESMANTELAMIENTO DE LA CNSMG
A4	S/E
FORM.	ESC:

TÍTULO PLANO

SOPORTE N° CST-1137 (TIPO 4) PARA TUBERÍA DE Ø3/4" DEL SISTEMA "CST"

COMPROB.	APROBADO
DLOE	EOML
DIBUJADO	DISEÑADO
EFEG	EFEG

REV.	FECHA
0	29-03-23

CÓDIGO DOCUMENTO ENRESA		Nº PLANO	REV.	HOJA
062-IDG-E-M-007	NIVEL II	062-IDG-DW-M-0108	0	1 DE 1

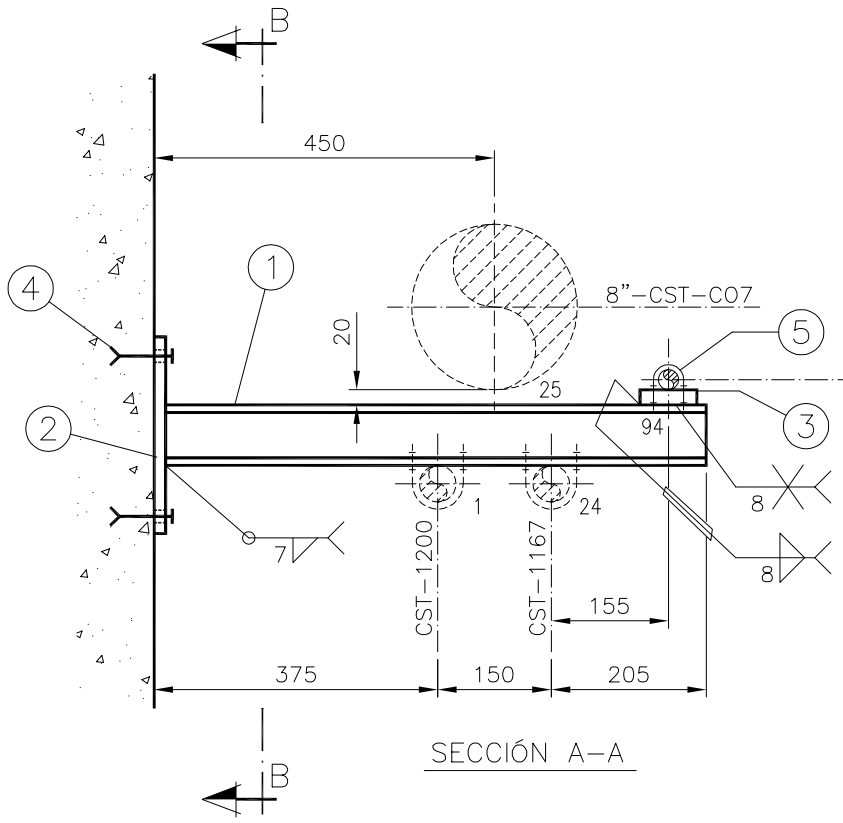

SECCIÓN A–A

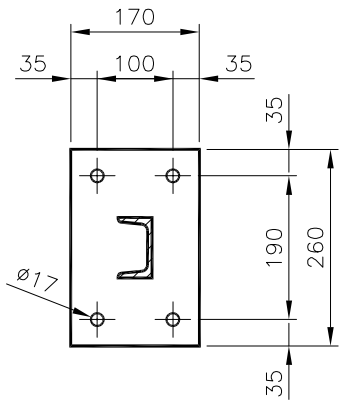

SECCIÓN B–B

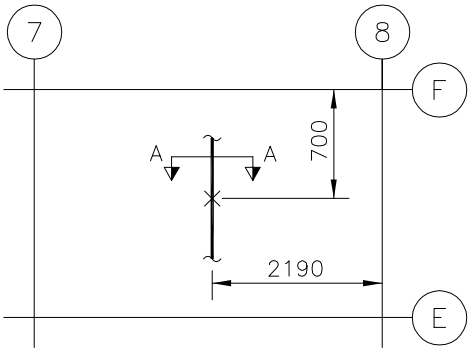

TUBO Nº	DENOMINACION
1	1 1/2"–CST–C01
24	1 1/2"–CST–C06
94	3/4"–CST–C20

NOTAS:
- –La fabricación, montaje e inspección se realizará de acuerdo con la especificación CE–ESP–001.
- –Para proteger las tuberías se situarán forros/placas de A.I. entre el perno en U y el apoyo.
- –Para la posición de los pernos en la placa se acepta una desviación maxíma de +10mm y –5mm respecto al borde.

REF. PLANOS

G–185.300 Sh.7
ISO–CST–2248–1/2

N° PIEZ.	DENOMINACION	MAR.	MAT.	OBSERV.
1	Abarcón ø3/4" Figura 2280 con dimension B+20mm	5	S275JR	Pihasa
4	Pernos HSL–3–G M10/20	4	Galv.	HILTI
1	Placa 75x45x20mm	3	S275JR	
1	Placa 170x260x15mm	2	S275JR	
1	Perfil UPN–80 long. 715mm	1	S275JR	

GOBIERNO DE ESPAÑA · VICEPRESIDENCIA TERCERA DEL GOBIERNO · MINISTERIO PARA LA TRANSICIÓN ECOLÓGICA Y EL RETO DEMOGRÁFICO · enresa

Westinghouse | IDOM | Naturgy

Ingeniería desmantelamiento C. N. Santa María de Garoña

INSTALACIÓN	C.N. SANTA MARÍA DE GAROÑA
DOCUMENTO	PROYECTO DE EJECUCIÓN DE LAS OBRAS RELATIVAS A MODIFICACIONES MECÁNICAS FASE 1 DESMANTELAMIENTO DE LA CNSMG
A4	S/E
FORM.	ESC:

COMPROB.	APROBADO
DLOE	EOML
DIBUJADO	DISEÑADO
EFEG	EFEG

TÍTULO PLANO

SOPORTE N° CST-1138 (TIPO 7) PARA TUBERÍA DE Ø3/4" DEL SISTEMA "CST"

REV.	FECHA	CÓDIGO DOCUMENTO ENRESA		Nº PLANO	REV.	HOJA
0	29-03-23	062-IDG-E-M-007	NIVEL II	062-IDG-DW-M-0109	0	1 DE 1

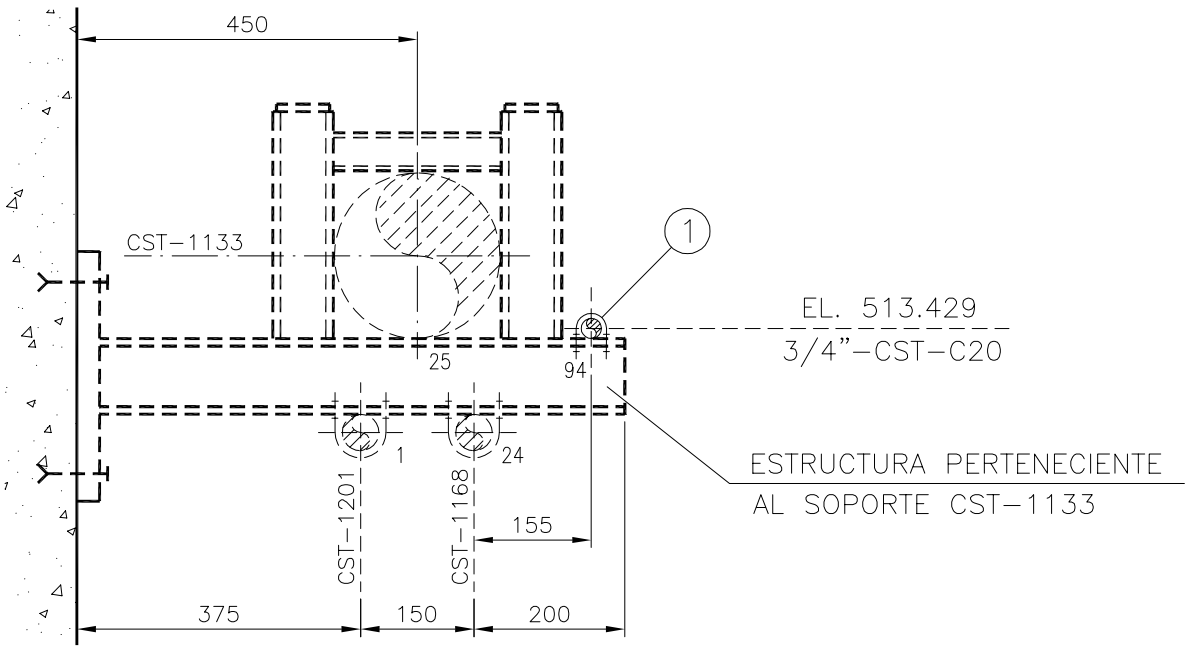

SECCIÓN A-A

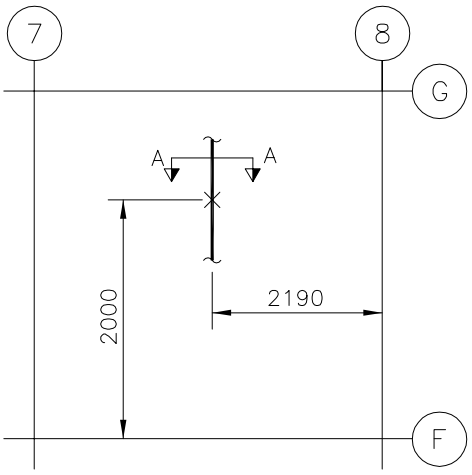

TUBO Nº	DENOMINACION
1	1 1/2"-CST-C01
24	1 1/2"-CST-C06
25	8"-CST-C07
94	3/4"-CST-C20

NOTAS:
- La fabricación, montaje e inspección se realizará de acuerdo con la especificación CE-ESP-001.
- Para proteger las tuberías se situarán forros/placas de A.I. entre el perno en U y el apoyo.

REF. PLANOS

G-185.300 Sh.7
ISO-CST-2248-1/2

N° PIEZ.	DENOMINACION	MAR.	MAT.	OBSERV.
1	Abarcón ø3/4" Figura 2280	1	S275JR	Pihasa

GOBIERNO DE ESPAÑA · VICEPRESIDENCIA TERCERA DEL GOBIERNO · MINISTERIO PARA LA TRANSICIÓN ECOLÓGICA Y EL RETO DEMOGRÁFICO · enresa

Westinghouse · IDOM · Naturgy
Ingeniería desmantelamiento C. N. Santa María de Garoña

INSTALACIÓN	C.N. SANTA MARÍA DE GAROÑA		
DOCUMENTO	PROYECTO DE EJECUCIÓN DE LAS OBRAS RELATIVAS A MODIFICACIONES MECÁNICAS FASE 1 DESMANTELAMIENTO DE LA CNSMG	A4	S/E
		FORM.	ESC:

TÍTULO PLANO

SOPORTE N° CST-1139 (TIPO 4) PARA TUBERÍA DE Ø3/4" DEL SISTEMA "CST"

COMPROB.	APROBADO
DLOE	EOML
DIBUJADO	DISEÑADO
EFEG	EFEG

REV.	FECHA
0	29-03-23

CÓDIGO DOCUMENTO ENRESA		Nº PLANO	REV.	HOJA
062-IDG-E-M-007	NIVEL II	062-IDG-DW-M-0110	0	1 DE 1

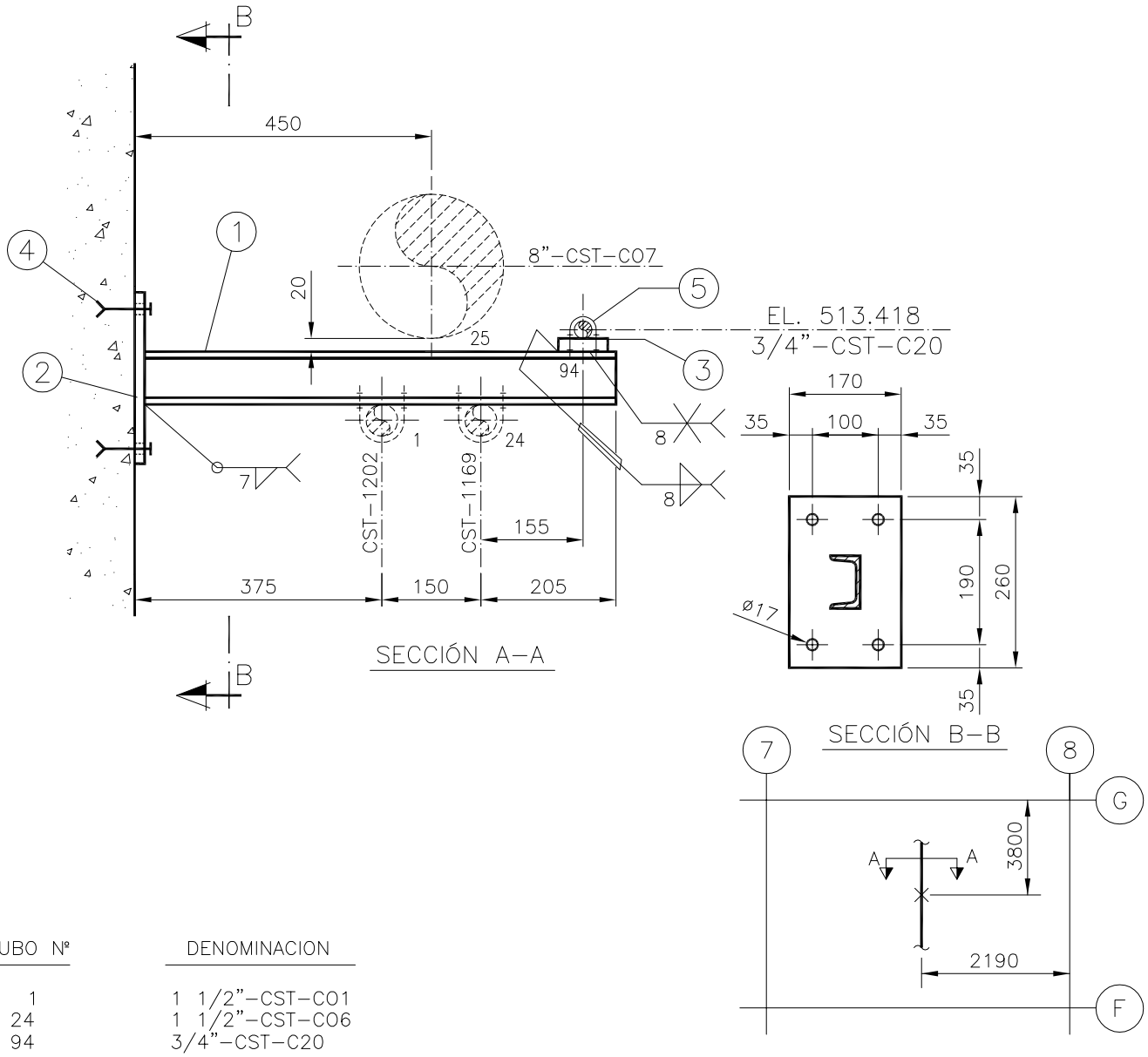

TUBO Nº	DENOMINACION
1	1 1/2"-CST-C01
24	1 1/2"-CST-C06
94	3/4"-CST-C20

NOTAS:

- La fabricación, montaje e inspección se realizará de acuerdo con la especificación CE-ESP-001.
- Para proteger las tuberías se situarán forros/placas de A.I. entre el perno en U y el apoyo.
- Para la posición de los pernos en la placa se acepta una desviación maxima de +10mm y -5mm respecto al borde.

REF. PLANOS

G-185.300 Sh.7
ISO-CST-2248-1/2

N° PIEZ.	DENOMINACION	MAR.	MAT.	OBSERV.
1	Abarcón ø3/4" Figura 2280 con dimension B+20mm	5	S275JR	Pihasa
4	Pernos HSL-3-G M10/20	4	Galv.	HILTI
1	Placa 75x45x20mm	3	S275JR	
1	Placa 170x260x15mm	2	S275JR	
1	Perfil UPN-80 long. 715mm	1	S275JR	

GOBIERNO DE ESPAÑA — VICEPRESIDENCIA TERCERA DEL GOBIERNO — MINISTERIO PARA LA TRANSICIÓN ECOLÓGICA Y EL RETO DEMOGRÁFICO

enresa

Westinghouse | IDOM | Naturgy

Ingeniería desmantelamiento C. N. Santa María de Garoña

INSTALACIÓN	C.N. SANTA MARÍA DE GAROÑA
DOCUMENTO	PROYECTO DE EJECUCIÓN DE LAS OBRAS RELATIVAS A MODIFICACIONES MECÁNICAS FASE 1 DESMANTELAMIENTO DE LA CNSMG
A4	S/E
FORM.	ESC:

COMPROB.	APROBADO
DLOE	EOML
DIBUJADO	DISEÑADO
EFEG	EFEG

TÍTULO PLANO

SOPORTE N° CST-1140 (TIPO 7) PARA TUBERÍA DE Ø3/4" DEL SISTEMA "CST"

REV.	FECHA
0	29-03-23

CÓDIGO DOCUMENTO ENRESA		Nº PLANO	REV.	HOJA
062-IDG-E-M-007	NIVEL II	062-IDG-DW-M-0111	0	1 DE 1

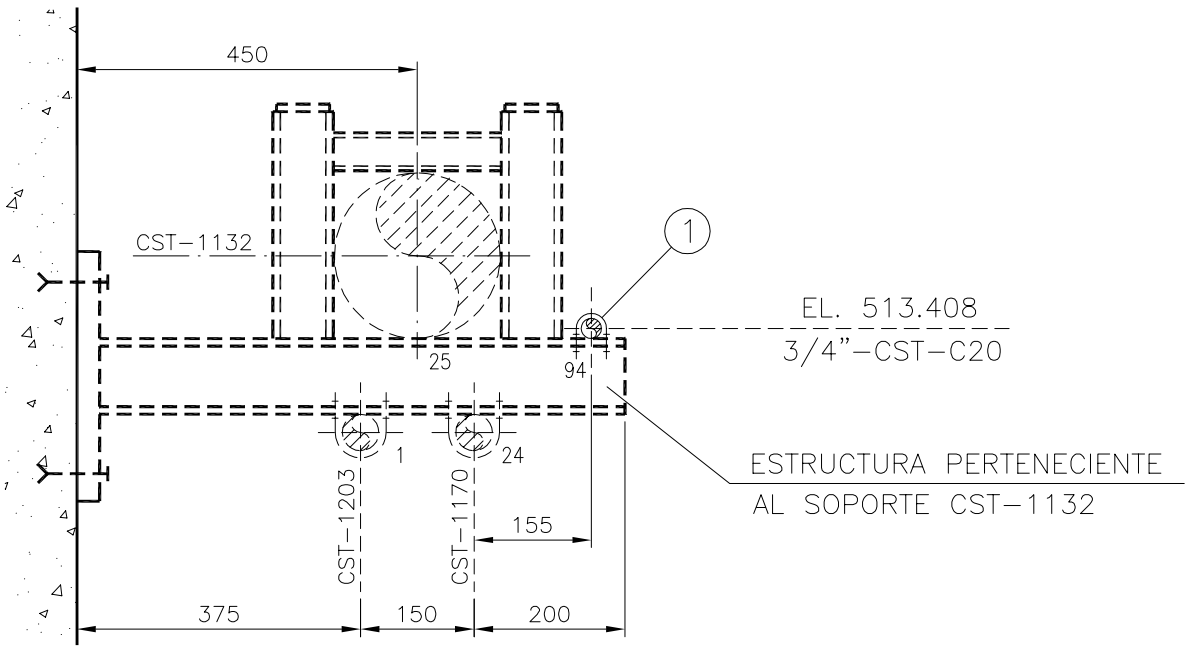

SECCIÓN A-A

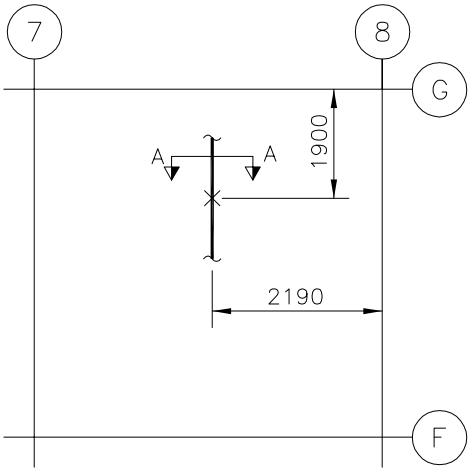

TUBO Nº	DENOMINACION
1	1 1/2"-CST-C01
24	1 1/2"-CST-C06
25	8"-CST-C07
94	3/4"-CST-C20

NOTAS:
- La fabricación, montaje e inspección se realizará de acuerdo con la especificación CE-ESP-001.
- Para proteger las tuberías se situarán forros/placas de A.I. entre el perno en U y el apoyo.

REF. PLANOS

G-185.300 Sh.7
ISO-CST-2248-1/2

N° PIEZ.	DENOMINACION	MAR.	MAT.	OBSERV.
1	Abarcón ø3/4" Figura 2280	1	S275JR	Pihasa

GOBIERNO DE ESPAÑA · VICEPRESIDENCIA TERCERA DEL GOBIERNO · MINISTERIO PARA LA TRANSICIÓN ECOLÓGICA Y EL RETO DEMOGRÁFICO · enresa

Westinghouse | IDOM | Naturgy
Ingeniería desmantelamiento C. N. Santa María de Garoña

INSTALACIÓN	C.N. SANTA MARÍA DE GAROÑA		
DOCUMENTO	PROYECTO DE EJECUCIÓN DE LAS OBRAS RELATIVAS A MODIFICACIONES MECÁNICAS FASE 1 DESMANTELAMIENTO DE LA CNSMG	A4	S/E
		FORM.	ESC:

TÍTULO PLANO

SOPORTE N° CST-1141 (TIPO 4) PARA TUBERÍA DE Ø3/4" DEL SISTEMA "CST"

COMPROB.	APROBADO
DLOE	EOML
DIBUJADO	DISEÑADO
EFEG	EFEG

REV.	FECHA
0	29-03-23

CÓDIGO DOCUMENTO ENRESA		Nº PLANO	REV.	HOJA
062-IDG-E-M-007	NIVEL II	062-IDG-DW-M-0112	0	1 DE 1

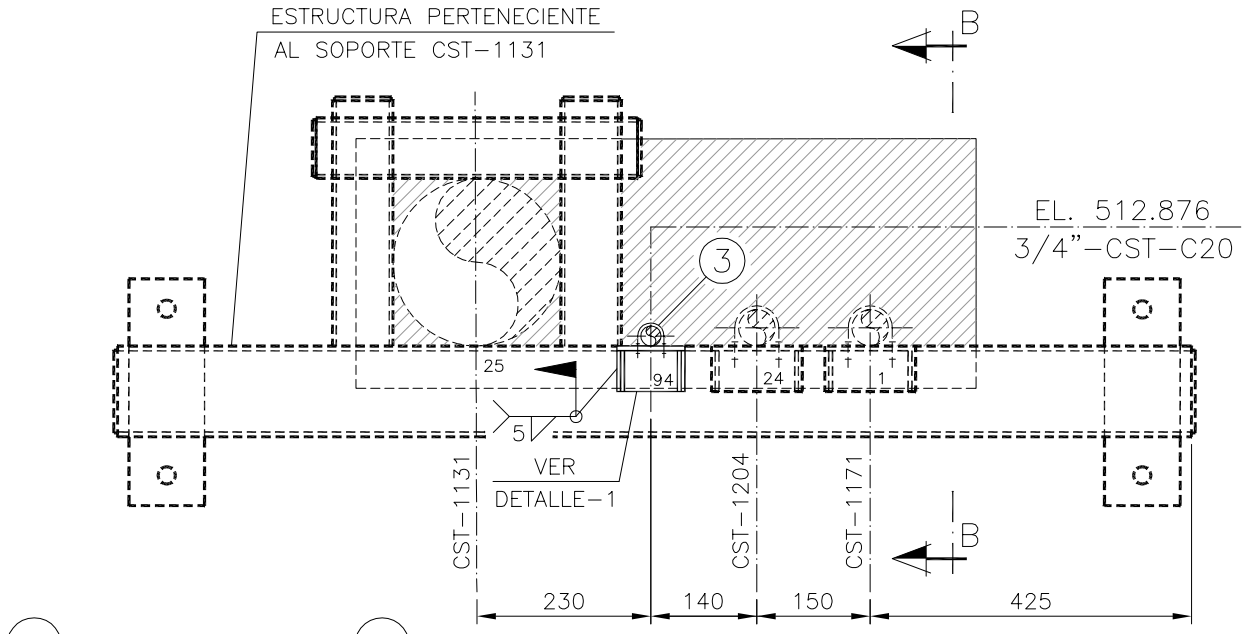

SECCIÓN A-A

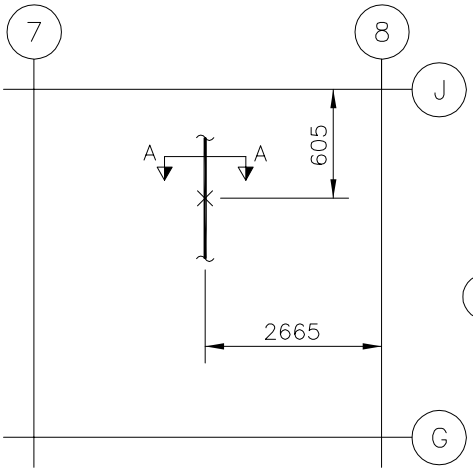

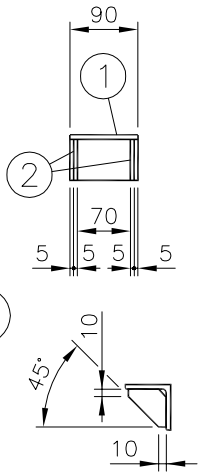

DETALLE-1

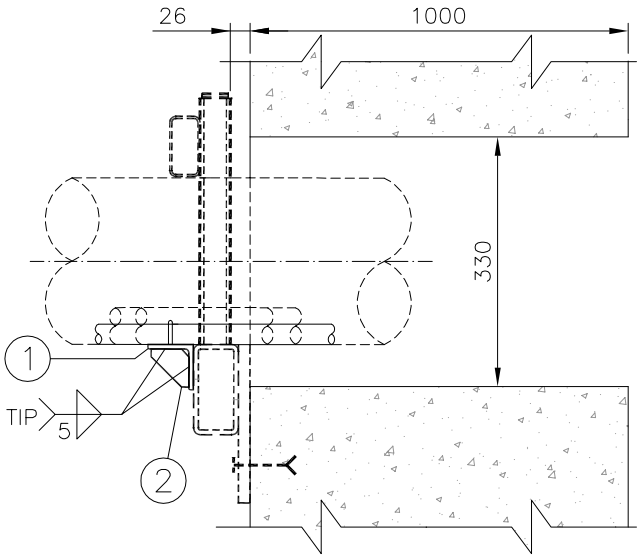

SECCIÓN B-B

TUBO Nº	DENOMINACION
1	1 1/2"-CST-C01
24	1 1/2"-CST-C06
25	8"-CST-C07
94	3/4"-CST-C20

NOTAS:
- La fabricación, montaje e inspección se realizará de acuerdo con la especificación CE-ESP-001.
- Para proteger las tuberías se situarán forros/placas de A.I. entre el perno en U y el apoyo.

REF. PLANOS

G-185.300 Sh.6
ISO-CST-2248-2/2

N° PIEZ.	DENOMINACION	MAR.	MAT.	OBSERV.
1	Abarcón ø3/4" Figura 2280	3	S275JR	Pihasa
2	Placa 50x50x5mm	2	S275JR	
1	Perfil L.60x60x6 long. 90mm	1	S275JR	

GOBIERNO DE ESPAÑA · VICEPRESIDENCIA TERCERA DEL GOBIERNO · MINISTERIO PARA LA TRANSICIÓN ECOLÓGICA Y EL RETO DEMOGRÁFICO · enresa

Westinghouse | IDOM | Naturgy

Ingeniería desmantelamiento C. N. Santa María de Garoña

INSTALACIÓN	C.N. SANTA MARÍA DE GAROÑA
DOCUMENTO	PROYECTO DE EJECUCIÓN DE LAS OBRAS RELATIVAS A MODIFICACIONES MECÁNICAS FASE 1 DESMANTELAMIENTO DE LA CNSMG
A4 / FORM.	S/E / ESC:
TÍTULO PLANO	SOPORTE N° CST-1142 (TIPO 9) PARA TUBERÍA DE Ø3/4" DEL SISTEMA "CST"

COMPROB.	APROBADO
DLOE	EOML
DIBUJADO	DISEÑADO
EFEG	EFEG

REV.	FECHA	CÓDIGO DOCUMENTO ENRESA		Nº PLANO	REV.	HOJA
0	29-03-23	062-IDG-E-M-007	NIVEL II	062-IDG-DW-M-0113	0	1 DE 1

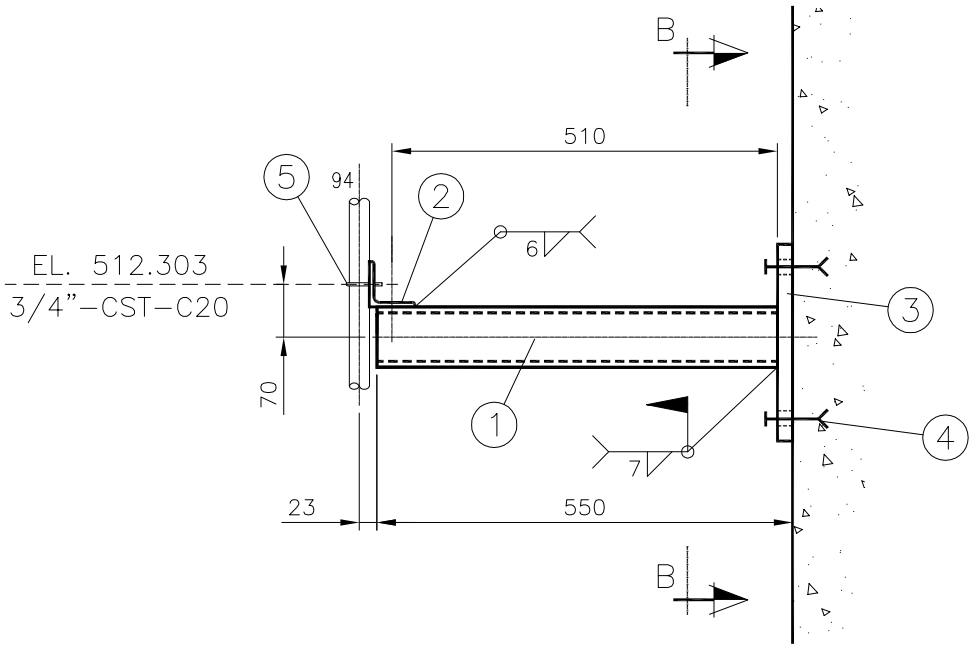

SECCIÓN A–A

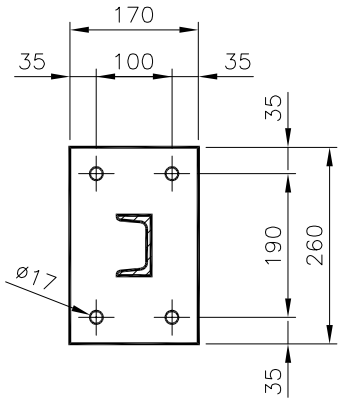

SECCIÓN B–B

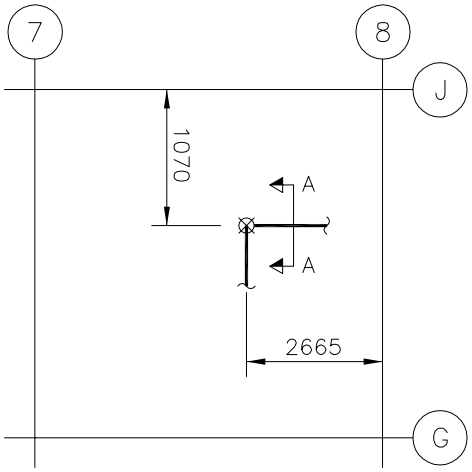

TUBO Nº	DENOMINACION
94	3/4"–CST–C20

NOTAS:

–La fabricación, montaje e inspección se realizará de acuerdo con la especificación CE–ESP–001.

–Para proteger las tuberías se situarán forros/placas de A.I. entre el perno en U y el apoyo.

–Para la posición de los pernos en la placa se acepta una desviación maxima de +10mm y –5mm respecto al borde.

REF. PLANOS

G–185.300 Sh.6
ISO–CST–2248–2/2

N° PIEZ.	DENOMINACION	MAR.	MAT.	OBSERV.
1	Abarcón ø3/4" Figura 2280	5	S275JR	Pihasa
4	Perno HSL–3–G M10/20	4	Galv.	HILTI
1	Placa 260x170x15mm	3	S275JR	
1	Perfil L.60x60x6 long. 80mm	2	S275JR	
1	Perfil UPN–80 long. 530mm	1	S275JR	

GOBIERNO DE ESPAÑA · VICEPRESIDENCIA TERCERA DEL GOBIERNO · MINISTERIO PARA LA TRANSICIÓN ECOLÓGICA Y EL RETO DEMOGRÁFICO · enresa

Westinghouse | IDOM | Naturgy

Ingeniería desmantelamiento C. N. Santa María de Garoña

INSTALACIÓN	C.N. SANTA MARÍA DE GAROÑA
DOCUMENTO	PROYECTO DE EJECUCIÓN DE LAS OBRAS RELATIVAS A MODIFICACIONES MECÁNICAS FASE 1 DESMANTELAMIENTO DE LA CNSMG
A4	S/E
FORM.	ESC:

COMPROB.	APROBADO
DLOE	EOML
DIBUJADO	DISEÑADO
EFEG	EFEG

TÍTULO PLANO

SOPORTE N° CST-1143 (TIPO 14) PARA TUBERÍA DE Ø3/4" DEL SISTEMA "CST"

REV.	FECHA	CÓDIGO DOCUMENTO ENRESA		Nº PLANO	REV.	HOJA
0	29-03-23	062-IDG-E-M-007	NIVEL II	062-IDG-DW-M-0114	0	1 DE 1

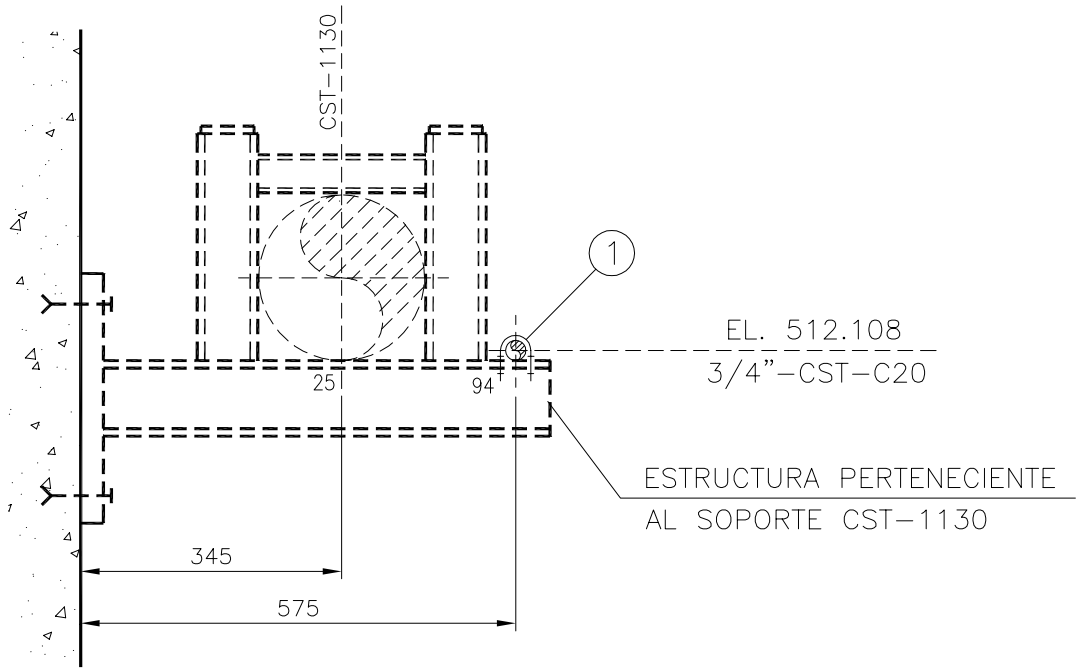

SECCIÓN A–A

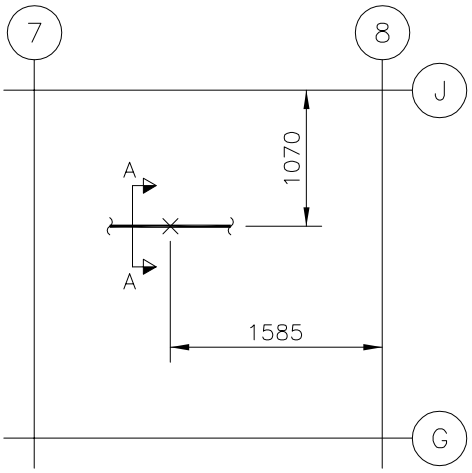

TUBO Nº	DENOMINACION
25	8"–CST–C07
94	3/4"–CST–C20

NOTAS:
- –La fabricación, montaje e inspección se realizará de acuerdo con la especificación CE–ESP–001.
- –Para proteger las tuberías se situarán forros/placas de A.I. entre el perno en U y el apoyo.

REF. PLANOS

G–185.300 Sh.6
ISO–CST–2248–2/2

N° PIEZ.	DENOMINACION	MAR.	MAT.	OBSERV.
1	Abarcón ø3/4" Figura 2280	1	S275JR	Pihasa

GOBIERNO DE ESPAÑA · VICEPRESIDENCIA TERCERA DEL GOBIERNO · MINISTERIO PARA LA TRANSICIÓN ECOLÓGICA Y EL RETO DEMOGRÁFICO · enresa

Westinghouse | IDOM | Naturgy

Ingeniería desmantelamiento C. N. Santa María de Garoña

INSTALACIÓN	C.N. SANTA MARÍA DE GAROÑA
DOCUMENTO	PROYECTO DE EJECUCIÓN DE LAS OBRAS RELATIVAS A MODIFICACIONES MECÁNICAS FASE 1 DESMANTELAMIENTO DE LA CNSMG
A4 / S/E	
FORM. / ESC:	

COMPROB.	APROBADO
DLOE	EOML
DIBUJADO	DISEÑADO
EFEG	EFEG

TÍTULO PLANO

SOPORTE N° CST-1144 (TIPO 20) PARA TUBERÍA DE Ø3/4" DEL SISTEMA "CST"

REV.	FECHA	CÓDIGO DOCUMENTO ENRESA		Nº PLANO	REV.	HOJA
0	29-03-23	062-IDG-E-M-007	NIVEL II	062-IDG-DW-M-0115	0	1 DE 1

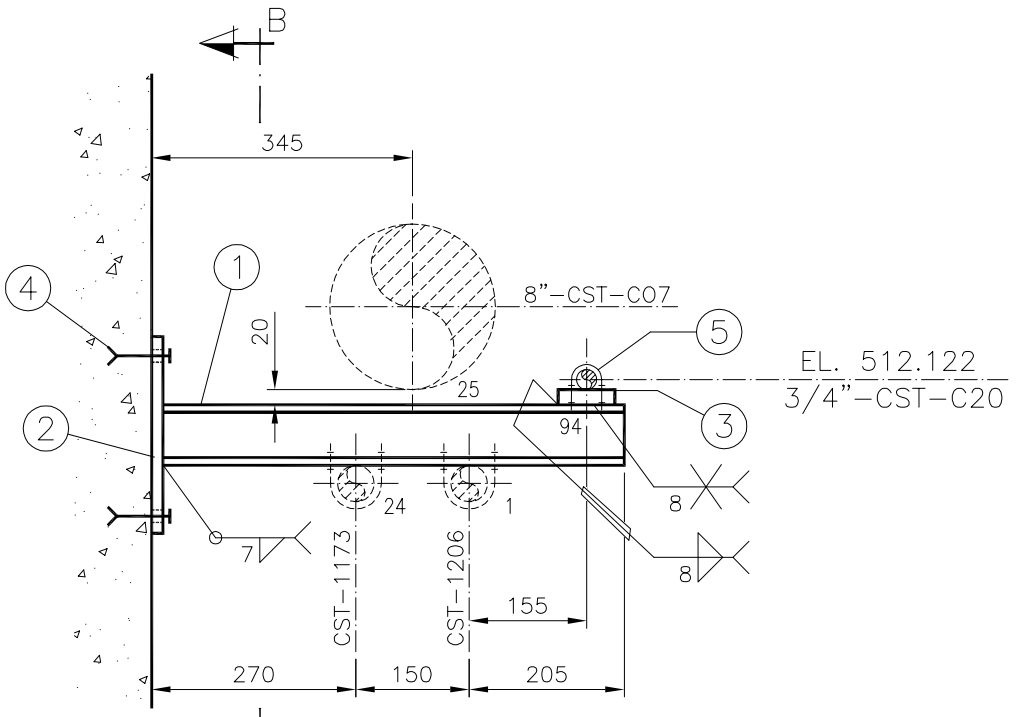

SECCIÓN A–A

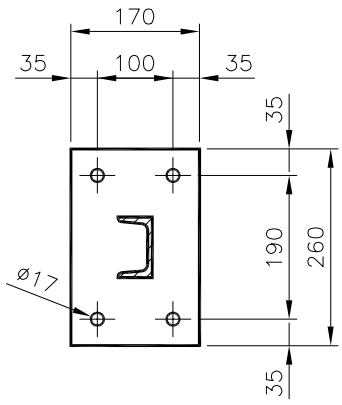

SECCIÓN B–B

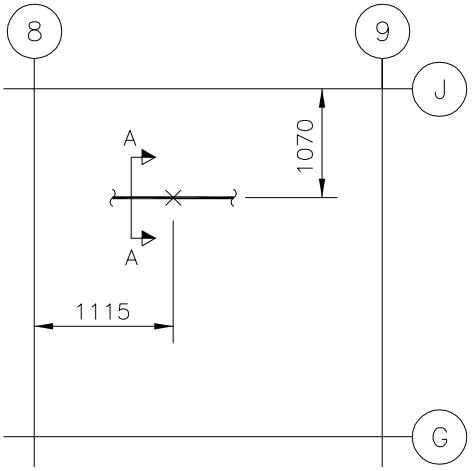

TUBO Nº	DENOMINACION
1	1 1/2"–CST–C01
24	1 1/2"–CST–C06
94	3/4"–CST–C20

NOTAS:

–La fabricación, montaje e inspección se realizará de acuerdo con la especificación CE–ESP–001.

–Para proteger las tuberías se situarán forros/placas de A.I. entre el perno en U y el apoyo.

–Para la posición de los pernos en la placa se acepta una desviación maxíma de +10mm y –5mm respecto al borde.

REF. PLANOS

G–185.300 Sh.6

ISO–CST–2248–2/2

N° PIEZ.	DENOMINACION	MAR.	MAT.	OBSERV.
1	Abarcón ø3/4" Figura 2280 con dimension B+20mm	5	S275JR	Pihasa
4	Pernos HSL–3–G M10/20	4	Galv.	HILTI
1	Placa 75x45x20mm	3	S275JR	
1	Placa 170x260x15mm	2	S275JR	
1	Perfil UPN–80 long. 610mm	1	S275JR	

GOBIERNO DE ESPAÑA · VICEPRESIDENCIA TERCERA DEL GOBIERNO · MINISTERIO PARA LA TRANSICIÓN ECOLÓGICA Y EL RETO DEMOGRÁFICO · enresa

Westinghouse | IDOM | Naturgy

Ingeniería desmantelamiento C. N. Santa María de Garoña

INSTALACIÓN	C.N. SANTA MARÍA DE GAROÑA
DOCUMENTO	PROYECTO DE EJECUCIÓN DE LAS OBRAS RELATIVAS A MODIFICACIONES MECÁNICAS FASE 1 DESMANTELAMIENTO DE LA CNSMG
A4 / FORM.	S/E / ESC:
TÍTULO PLANO	SOPORTE N° CST-1145 (TIPO 6) PARA TUBERÍA DE Ø3/4" DEL SISTEMA "CST"

COMPROB.	APROBADO	DIBUJADO	DISEÑADO	REV.	FECHA
DLOE	EOML	EFEG	EFEG	0	29-03-23

CÓDIGO DOCUMENTO ENRESA	NIVEL	Nº PLANO	REV.	HOJA
062-IDG-E-M-007	II	062-IDG-DW-M-0116	0	1 DE 1

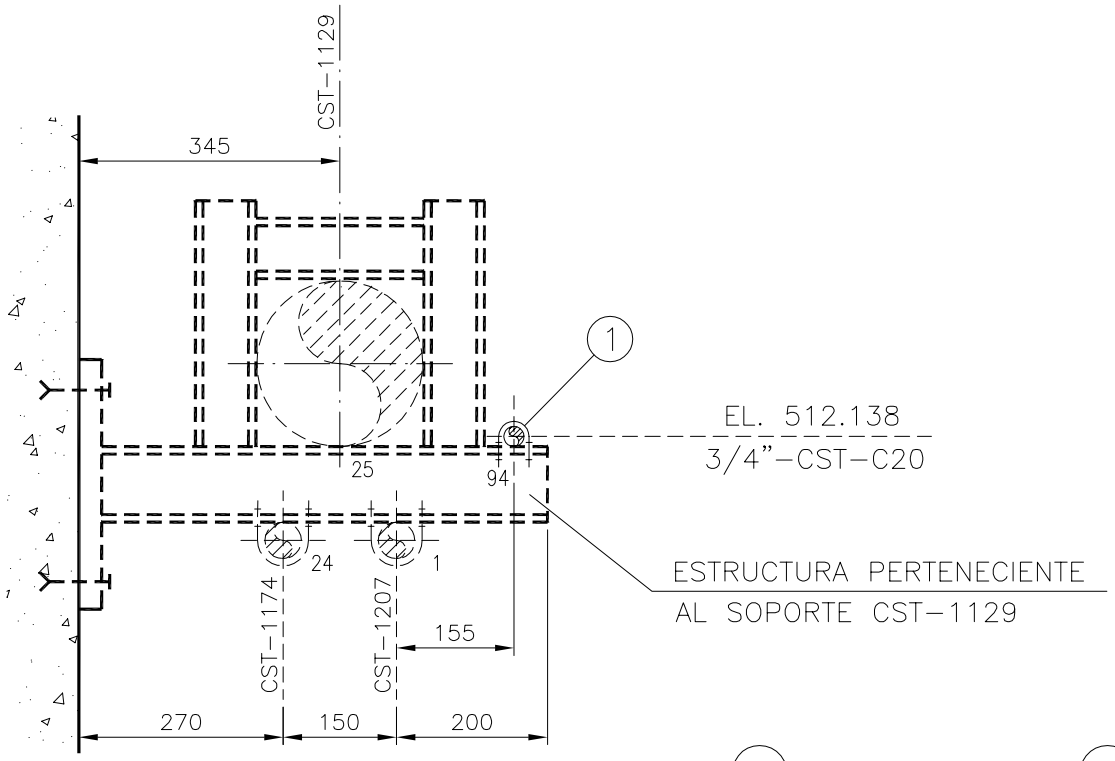

SECCIÓN A–A

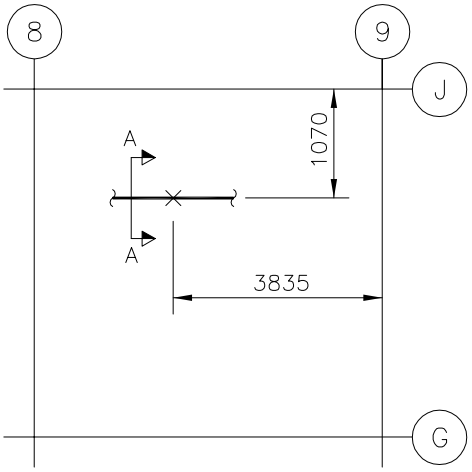

TUBO Nº	DENOMINACION
1	1 1/2"–CST–C01
24	1 1/2"–CST–C06
25	8"–CST–C07
94	3/4"–CST–C20

NOTAS:
–La fabricación, montaje e inspección se realizará de acuerdo con la especificación CE–ESP–001.
–Para proteger las tuberías se situarán forros/placas de A.I. entre el perno en U y el apoyo.

REF. PLANOS
G–185.300 Sh.6
ISO–CST–2248–2/2

N° PIEZ.	DENOMINACION	MAR.	MAT.	OBSERV.
1	Abarcón ø3/4" Figura 2280	1	S275JR	Pihasa

GOBIERNO DE ESPAÑA · VICEPRESIDENCIA TERCERA DEL GOBIERNO · MINISTERIO PARA LA TRANSICIÓN ECOLÓGICA Y EL RETO DEMOGRÁFICO · enresa

Westinghouse | IDOM | Naturgy
Ingeniería desmantelamiento C. N. Santa María de Garoña

INSTALACIÓN	C.N. SANTA MARÍA DE GAROÑA
DOCUMENTO	PROYECTO DE EJECUCIÓN DE LAS OBRAS RELATIVAS A MODIFICACIONES MECÁNICAS FASE 1 DESMANTELAMIENTO DE LA CNSMG
A4 / FORM.	S/E / ESC:
TÍTULO PLANO	SOPORTE N° CST-1146 (TIPO 3) PARA TUBERÍA DE Ø3/4" DEL SISTEMA "CST"

COMPROB.	APROBADO
DLOE	EOML
DIBUJADO	DISEÑADO
EFEG	EFEG

REV.	FECHA
0	29-03-23

CÓDIGO DOCUMENTO ENRESA		Nº PLANO	REV.	HOJA
062-IDG-E-M-007	NIVEL II	062-IDG-DW-M-0117	0	1 DE 1

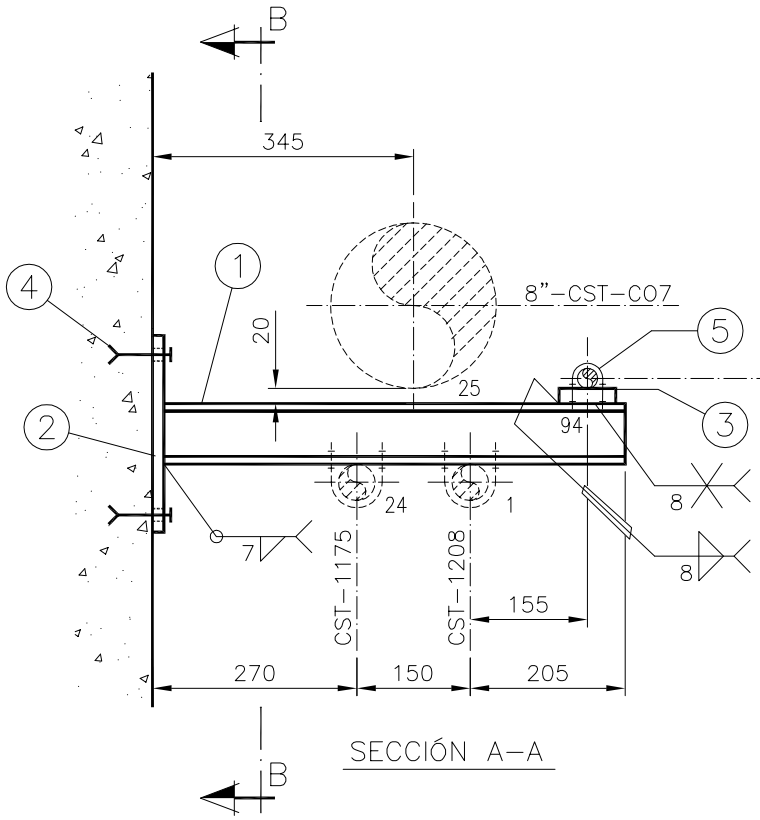

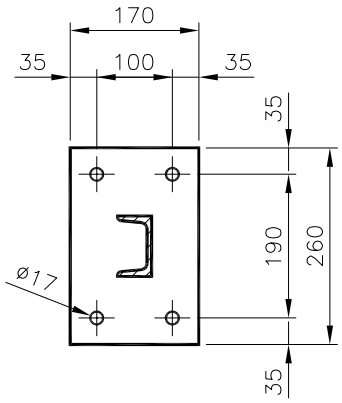

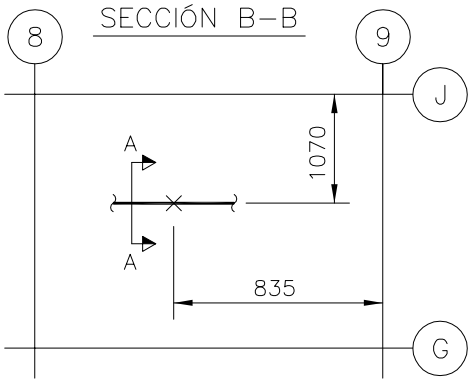

TUBO Nº	DENOMINACION
1	1 1/2"–CST–C01
24	1 1/2"–CST–C06
94	3/4"–CST–C20

NOTAS:
- –La fabricación, montaje e inspección se realizará de acuerdo con la especificación CE–ESP–001.
- –Para proteger las tuberías se situarán forros/placas de A.l. entre el perno en U y el apoyo.
- –Para la posición de los pernos en la placa se acepta una desviación maxima de +10mm y –5mm respecto al borde.

REF. PLANOS

G–185.300 Sh.6

ISO–CST–2248–2/2

N° PIEZ.	DENOMINACION	MAR.	MAT.	OBSERV.
1	Abarcón ø3/4" Figura 2280 con dimension B+20mm	5	S275JR	Pihasa
4	Pernos HSL–3–G M10/20	4	Galv.	HILTI
1	Placa 75x45x20mm	3	S275JR	
1	Placa 170x260x15mm	2	S275JR	
1	Perfil UPN–80 long. 610mm	1	S275JR	

GOBIERNO DE ESPAÑA · VICEPRESIDENCIA TERCERA DEL GOBIERNO · MINISTERIO PARA LA TRANSICIÓN ECOLÓGICA Y EL RETO DEMOGRÁFICO · enresa

Westinghouse | IDOM | Naturgy

Ingeniería desmantelamiento C. N. Santa María de Garoña

INSTALACIÓN	C.N. SANTA MARÍA DE GAROÑA
DOCUMENTO	PROYECTO DE EJECUCIÓN DE LAS OBRAS RELATIVAS A MODIFICACIONES MECÁNICAS FASE 1 DESMANTELAMIENTO DE LA CNSMG
A4	S/E
FORM.	ESC:

COMPROB.	APROBADO
DLOE	EOML
DIBUJADO	DISEÑADO
EFEG	EFEG

TÍTULO PLANO

SOPORTE N° CST-1147 (TIPO 6) PARA TUBERÍA DE Ø3/4" DEL SISTEMA "CST"

REV.	FECHA	CÓDIGO DOCUMENTO ENRESA		Nº PLANO	REV.	HOJA
0	29-03-23	062-IDG-E-M-007	NIVEL II	062-IDG-DW-M-0118	0	1 DE 1

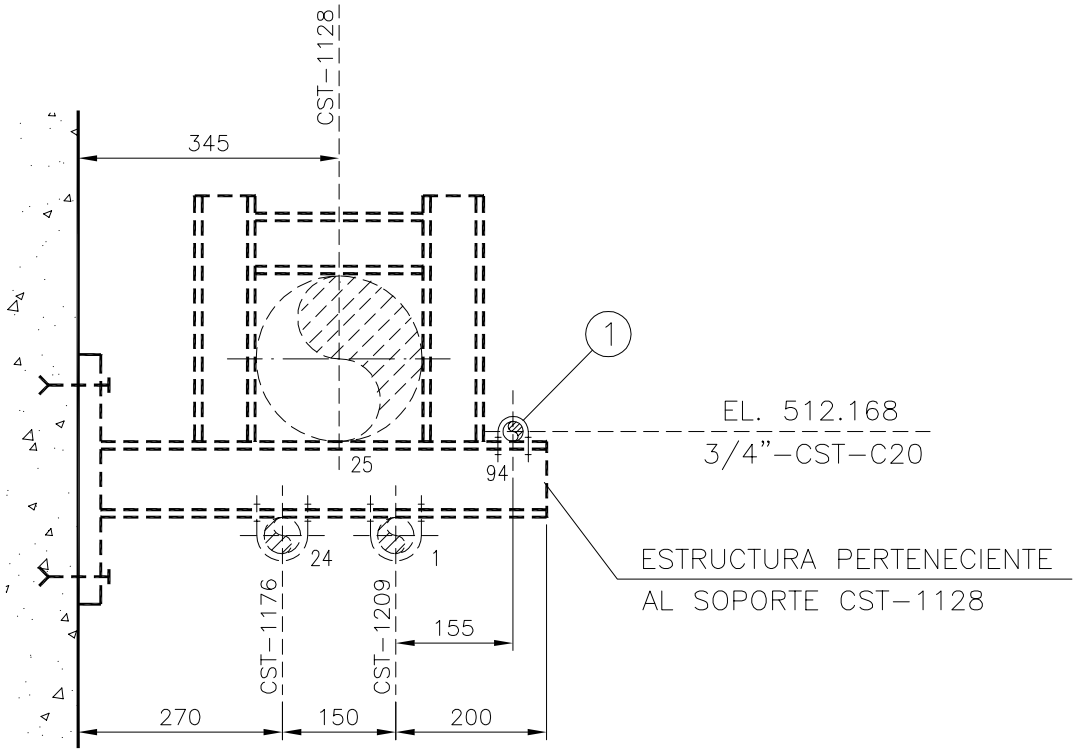

SECCIÓN A-A

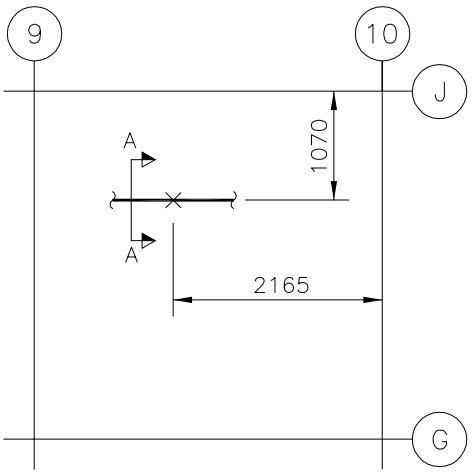

TUBO Nº	DENOMINACION
1	1 1/2"-CST-C01
24	1 1/2"-CST-C06
25	8"-CST-C07
94	3/4"-CST-C20

NOTAS:
- La fabricación, montaje e inspección se realizará de acuerdo con la especificación CE-ESP-001.
- Para proteger las tuberías se situarán forros/placas de A.I. entre el perno en U y el apoyo.

REF. PLANOS

G-185.300 Sh.6
ISO-CST-2248-2/2

N° PIEZ.	DENOMINACION	MAR.	MAT.	OBSERV.
1	Abarcón ø3/4" Figura 2280	1	S275JR	Pihasa

GOBIERNO DE ESPAÑA · VICEPRESIDENCIA TERCERA DEL GOBIERNO · MINISTERIO PARA LA TRANSICIÓN ECOLÓGICA Y EL RETO DEMOGRÁFICO · enresa

Westinghouse | IDOM | Naturgy

Ingeniería desmantelamiento C. N. Santa María de Garoña

INSTALACIÓN	C.N. SANTA MARÍA DE GAROÑA		
DOCUMENTO	PROYECTO DE EJECUCIÓN DE LAS OBRAS RELATIVAS A MODIFICACIONES MECÁNICAS FASE 1 DESMANTELAMIENTO DE LA CNSMG	A4	S/E
		FORM.	ESC:

TÍTULO PLANO

SOPORTE N° CST-1148 (TIPO 3) PARA TUBERÍA DE Ø3/4" DEL SISTEMA "CST"

COMPROB.	APROBADO
DLOE	EOML
DIBUJADO	DISEÑADO
EFEG	EFEG

REV.	FECHA
0	29-03-23

CÓDIGO DOCUMENTO ENRESA		Nº PLANO	REV.	HOJA
062-IDG-E-M-007	NIVEL II	062-IDG-DW-M-0119	0	1 DE 1

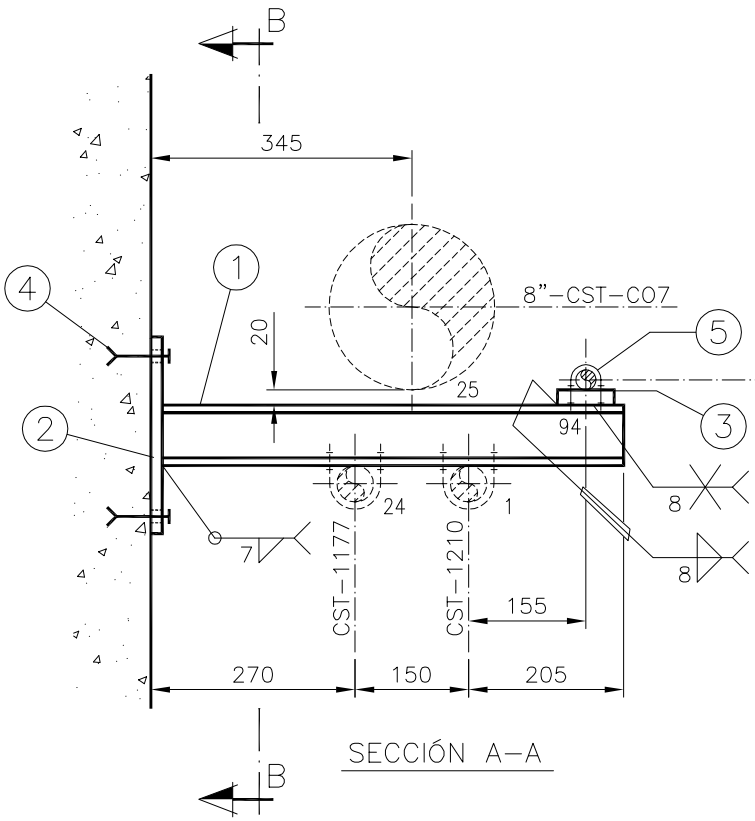

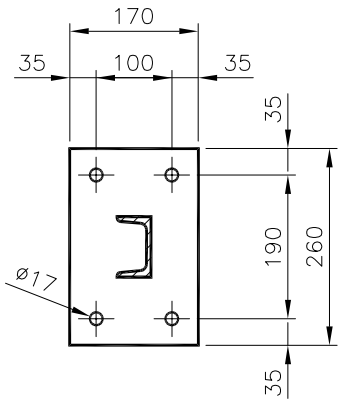

SECCIÓN B–B

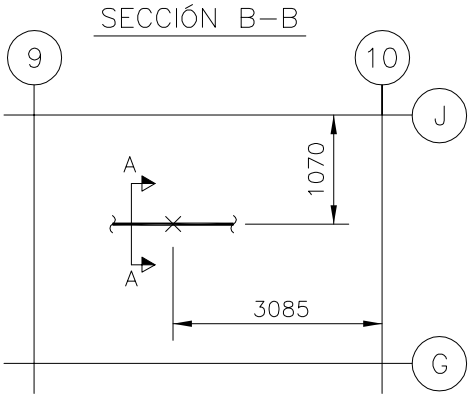

TUBO Nº	DENOMINACION
1	1 1/2"–CST–C01
24	1 1/2"–CST–C06
94	3/4"–CST–C20

NOTAS:

–La fabricación, montaje e inspección se realizará de acuerdo con la especificación CE–ESP–001.

–Para proteger las tuberías se situarán forros/placas de A.I. entre el perno en U y el apoyo.

–Para la posición de los pernos en la placa se acepta una desviación maxíma de +10mm y –5mm respecto al borde.

REF. PLANOS

G–185.300 Sh.6
ISO–CST–2248–2/2

N° PIEZ.	DENOMINACION	MAR.	MAT.	OBSERV.
1	Abarcón ø3/4" Figura 2280 con dimension B+20mm	5	S275JR	Pihasa
4	Pernos HSL–3–G M10/20	4	Galv.	HILTI
1	Placa 75x45x20mm	3	S275JR	
1	Placa 170x260x15mm	2	S275JR	
1	Perfil UPN–80 long. 610mm	1	S275JR	

GOBIERNO DE ESPAÑA · VICEPRESIDENCIA TERCERA DEL GOBIERNO · MINISTERIO PARA LA TRANSICIÓN ECOLÓGICA Y EL RETO DEMOGRÁFICO · enresa

Westinghouse | IDOM | Naturgy

Ingeniería desmantelamiento C. N. Santa María de Garoña

INSTALACIÓN	C.N. SANTA MARÍA DE GAROÑA
DOCUMENTO	PROYECTO DE EJECUCIÓN DE LAS OBRAS RELATIVAS A MODIFICACIONES MECÁNICAS FASE 1 DESMANTELAMIENTO DE LA CNSMG
A4	S/E
FORM.	ESC:

COMPROB.	APROBADO
DLOE	EOML
DIBUJADO	DISEÑADO
EFEG	EFEG

TÍTULO PLANO

SOPORTE N° CST-1149 (TIPO 6) PARA TUBERÍA DE Ø3/4" DEL SISTEMA "CST"

REV.	FECHA	CÓDIGO DOCUMENTO ENRESA		Nº PLANO	REV.	HOJA
0	29-03-23	062-IDG-E-M-007	NIVEL II	062-IDG-DW-M-0120	0	1 DE 1

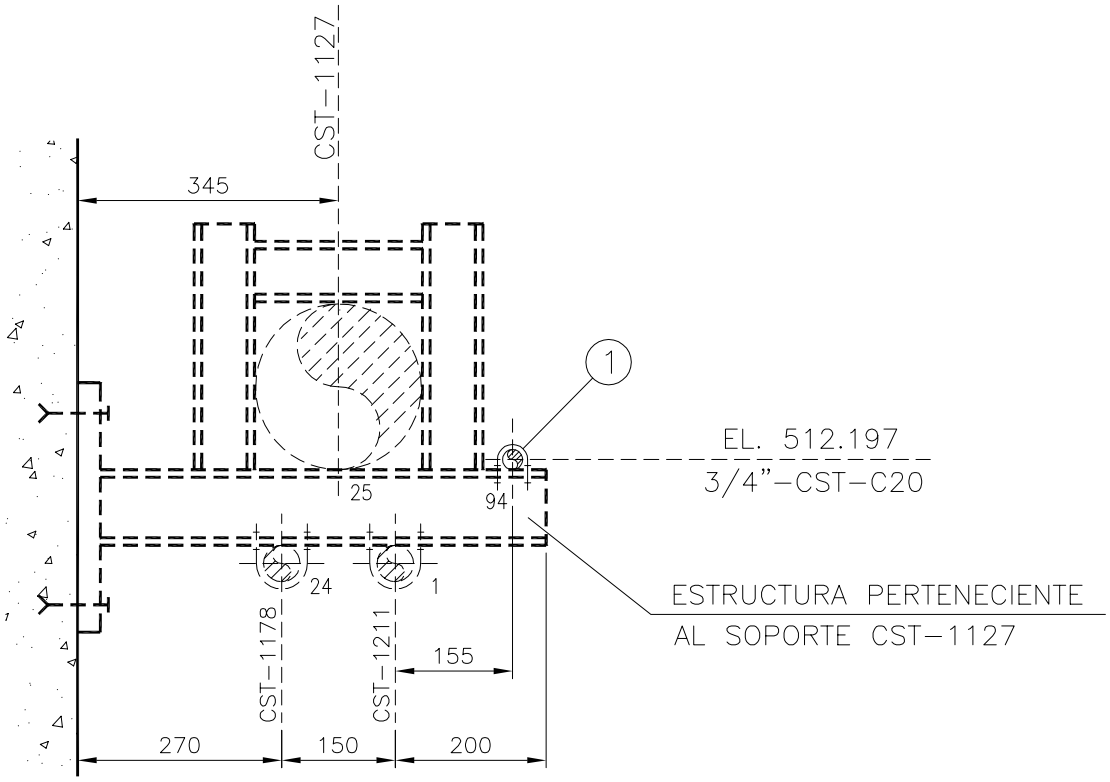

SECCIÓN A-A

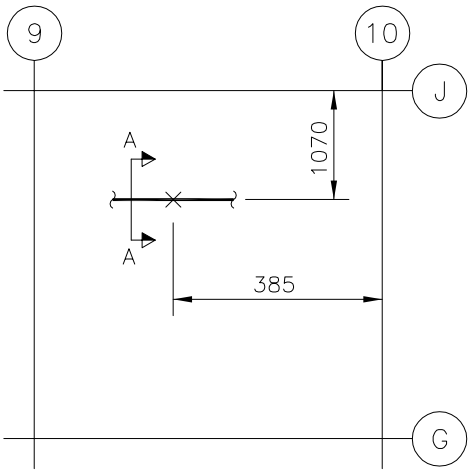

TUBO Nº	DENOMINACION
1	1 1/2"-CST-C01
24	1 1/2"-CST-C06
25	8"-CST-C07
94	3/4"-CST-C20

NOTAS:
- La fabricación, montaje e inspección se realizará de acuerdo con la especificación CE-ESP-001.
- Para proteger las tuberías se situarán forros/placas de A.I. entre el perno en U y el apoyo.

REF. PLANOS

G-185.300 Sh.6

ISO-CST-2248-2/2

N° PIEZ.	DENOMINACION	MAR.	MAT.	OBSERV.
1	Abarcón ø3/4" Figura 2280	1	S275JR	Pihasa

GOBIERNO DE ESPAÑA · VICEPRESIDENCIA TERCERA DEL GOBIERNO · MINISTERIO PARA LA TRANSICIÓN ECOLÓGICA Y EL RETO DEMOGRÁFICO · enresa

Westinghouse | IDOM | Naturgy

Ingeniería desmantelamiento C. N. Santa María de Garoña

INSTALACIÓN	C.N. SANTA MARÍA DE GAROÑA
DOCUMENTO	PROYECTO DE EJECUCIÓN DE LAS OBRAS RELATIVAS A MODIFICACIONES MECÁNICAS FASE 1 DESMANTELAMIENTO DE LA CNSMG
A4 / FORM.	S/E / ESC:
TÍTULO PLANO	SOPORTE N° CST-1150 (TIPO 3) PARA TUBERÍA DE Ø3/4" DEL SISTEMA "CST"

COMPROB.	APROBADO
DLOE	EOML
DIBUJADO	DISEÑADO
EFEG	EFEG
REV. / FECHA	
0 / 29-03-23	

CÓDIGO DOCUMENTO ENRESA		Nº PLANO	REV.	HOJA
062-IDG-E-M-007	NIVEL II	062-IDG-DW-M-0121	0	1 DE 1

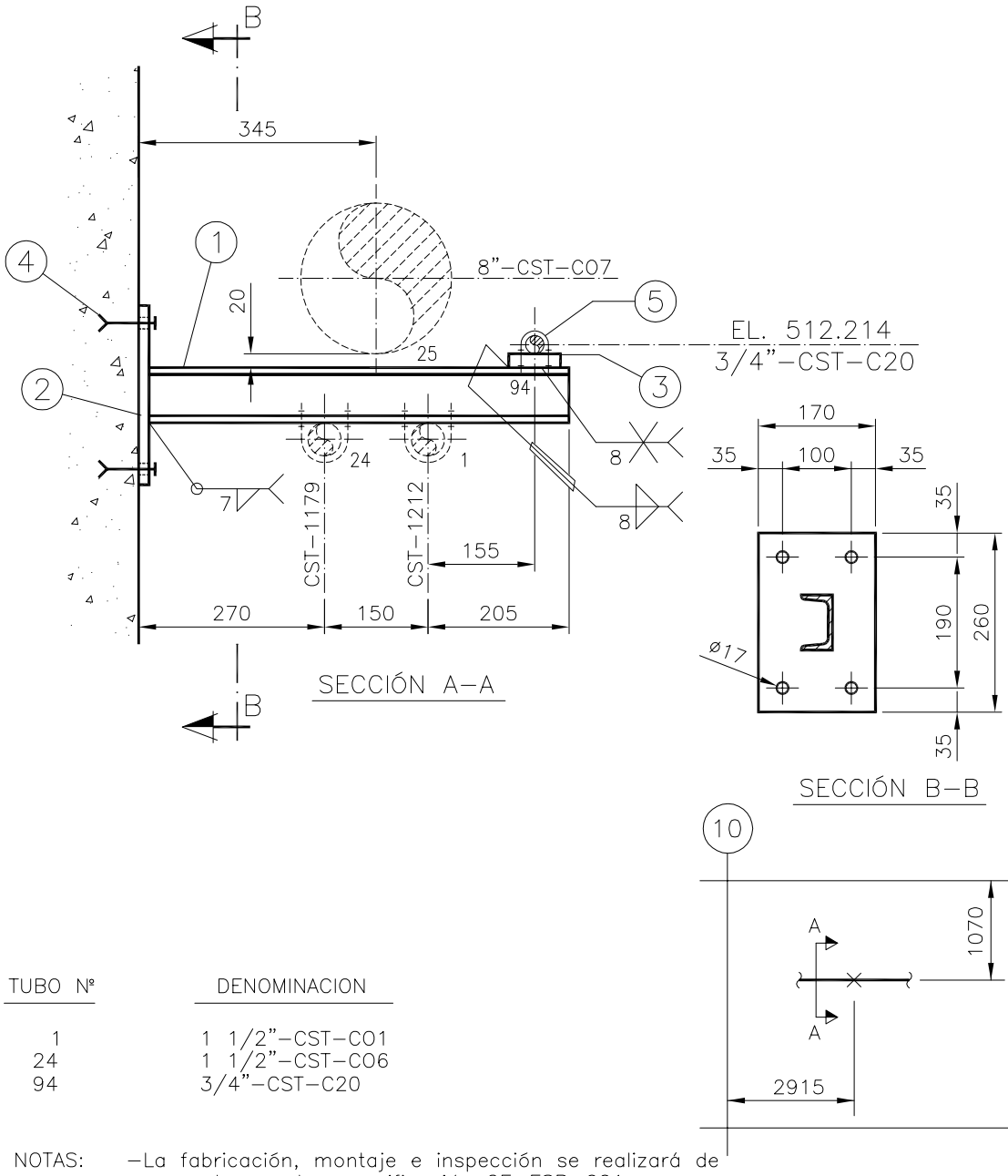

TUBO Nº	DENOMINACION
1	1 1/2"–CST–C01
24	1 1/2"–CST–C06
94	3/4"–CST–C20

NOTAS:
- –La fabricación, montaje e inspección se realizará de acuerdo con la especificación CE–ESP–001.
- –Para proteger las tuberías se situarán forros/placas de A.l. entre el perno en U y el apoyo.
- –Para la posición de los pernos en la placa se acepta una desviación maxíma de +10mm y –5mm respecto al borde.

REF. PLANOS

G–185.300 Sh.6
ISO–CST–2248–2/2

N° PIEZ.	DENOMINACION	MAR.	MAT.	OBSERV.
1	Abarcón ø3/4" Figura 2280 con dimension B+20mm	5	S275JR	Pihasa
4	Pernos HSL–3–G M10/20	4	Galv.	HILTI
1	Placa 75x45x20mm	3	S275JR	
1	Placa 170x260x15mm	2	S275JR	
1	Perfil UPN–80 long. 610mm	1	S275JR	

GOBIERNO DE ESPAÑA · VICEPRESIDENCIA TERCERA DEL GOBIERNO · MINISTERIO PARA LA TRANSICIÓN ECOLÓGICA Y EL RETO DEMOGRÁFICO · enresa

Westinghouse | IDOM | Naturgy

Ingeniería desmantelamiento C. N. Santa María de Garoña

INSTALACIÓN	C.N. SANTA MARÍA DE GAROÑA
DOCUMENTO	PROYECTO DE EJECUCIÓN DE LAS OBRAS RELATIVAS A MODIFICACIONES MECÁNICAS FASE 1 DESMANTELAMIENTO DE LA CNSMG
A4 / S/E	
FORM. / ESC:	
TÍTULO PLANO	SOPORTE N° CST-1151 (TIPO 6) PARA TUBERÍA DE Ø3/4" DEL SISTEMA "CST"

COMPROB.	APROBADO
DLOE	EOML
DIBUJADO	DISEÑADO
EFEG	EFEG

REV.	FECHA	CÓDIGO DOCUMENTO ENRESA		Nº PLANO	REV.	HOJA
0	29-03-23	062-IDG-E-M-007	NIVEL II	062-IDG-DW-M-0122	0	1 DE 1

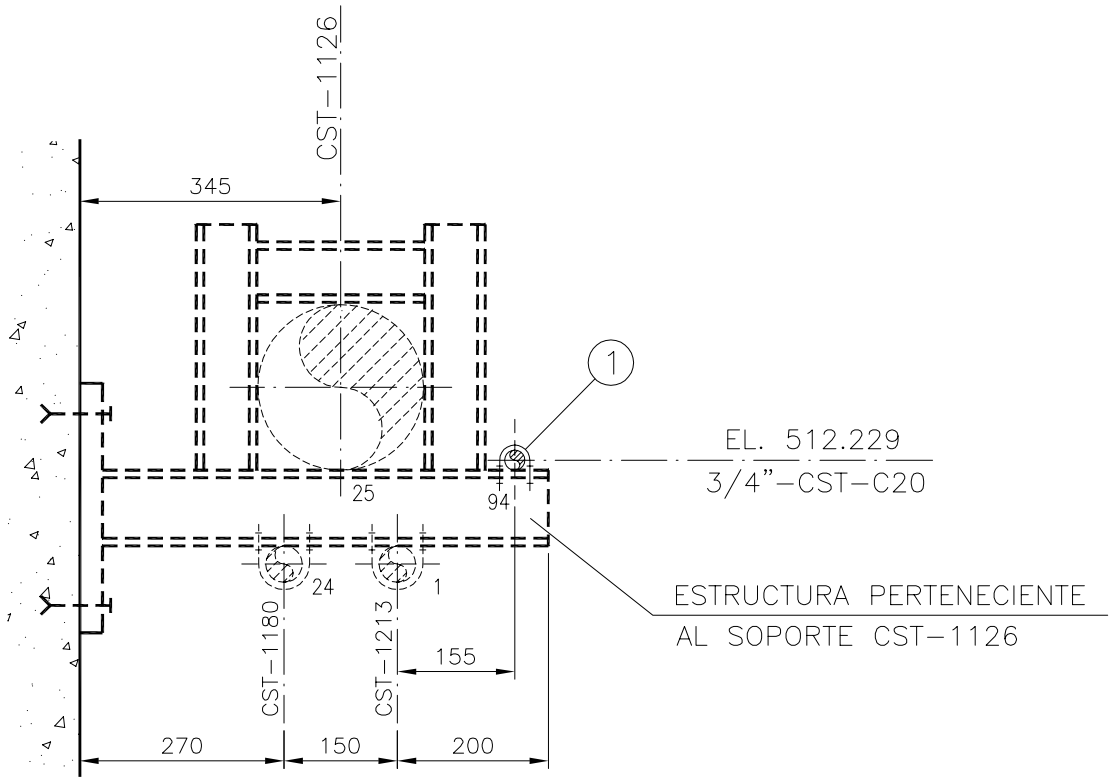

SECCIÓN A-A

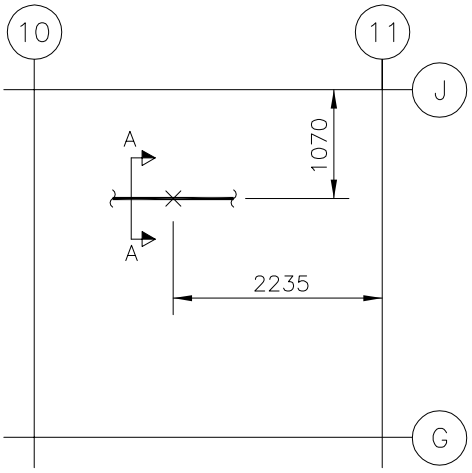

TUBO Nº	DENOMINACION
1	1 1/2"-CST-C01
24	1 1/2"-CST-C06
25	8"-CST-C07
94	3/4"-CST-C20

NOTAS:
- La fabricación, montaje e inspección se realizará de acuerdo con la especificación CE-ESP-001.
- Para proteger las tuberías se situarán forros/placas de A.I. entre el perno en U y el apoyo.

REF. PLANOS

G-185.300 Sh.6
ISO-CST-2248-2/2

N° PIEZ.	DENOMINACION	MAR.	MAT.	OBSERV.
1	Abarcón ø3/4" Figura 2280	1	S275JR	Pihasa

GOBIERNO DE ESPAÑA · VICEPRESIDENCIA TERCERA DEL GOBIERNO · MINISTERIO PARA LA TRANSICIÓN ECOLÓGICA Y EL RETO DEMOGRÁFICO · enresa

Westinghouse | IDOM | Naturgy

Ingeniería desmantelamiento C. N. Santa María de Garoña

INSTALACIÓN	C.N. SANTA MARÍA DE GAROÑA
DOCUMENTO	PROYECTO DE EJECUCIÓN DE LAS OBRAS RELATIVAS A MODIFICACIONES MECÁNICAS FASE 1 DESMANTELAMIENTO DE LA CNSMG
A4 / S/E	FORM. / ESC:
TÍTULO PLANO	SOPORTE N° CST-1152 (TIPO 3) PARA TUBERÍA DE Ø3/4" DEL SISTEMA "CST"

COMPROB.	APROBADO
DLOE	EOML
DIBUJADO	DISEÑADO
EFEG	EFEG

REV.	FECHA	CÓDIGO DOCUMENTO ENRESA		Nº PLANO	REV.	HOJA
0	29-03-23	062-IDG-E-M-007	NIVEL II	062-IDG-DW-M-0123	0	1 DE 1

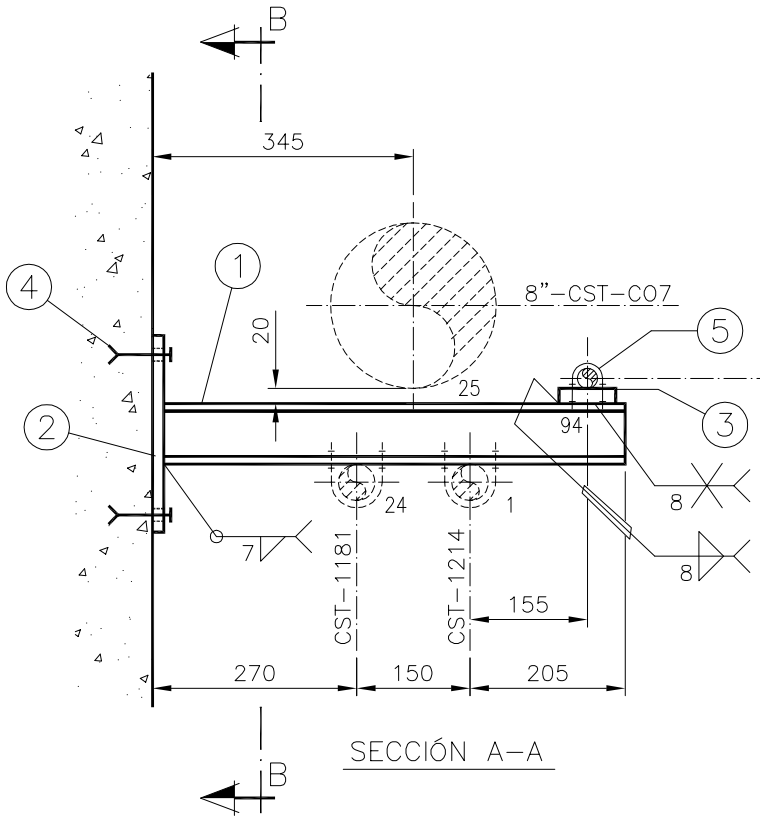

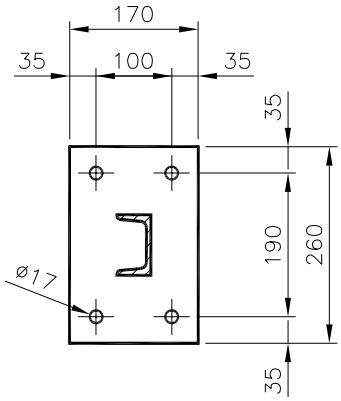

SECCIÓN B–B

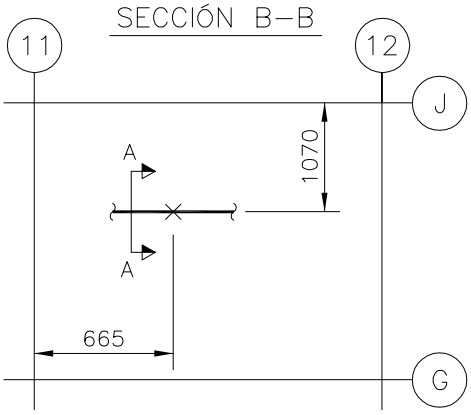

TUBO Nº	DENOMINACION
1	1 1/2"–CST–C01
24	1 1/2"–CST–C06
94	3/4"–CST–C20

NOTAS:
- –La fabricación, montaje e inspección se realizará de acuerdo con la especificación CE–ESP–001.
- –Para proteger las tuberías se situarán forros/placas de A.l. entre el perno en U y el apoyo.
- –Para la posición de los pernos en la placa se acepta una desviación maxíma de +10mm y –5mm respecto al borde.

REF. PLANOS

G–185.300 Sh.6
ISO–CST–2248–2/2

N° PIEZ.	DENOMINACION	MAR.	MAT.	OBSERV.
1	Abarcón ø3/4" Figura 2280 con dimension B+20mm	5	S275JR	Pihasa
4	Pernos HSL–3–G M10/20	4	Galv.	HILTI
1	Placa 75x45x20mm	3	S275JR	
1	Placa 170x260x15mm	2	S275JR	
1	Perfil UPN–80 long. 610mm	1	S275JR	

GOBIERNO DE ESPAÑA · VICEPRESIDENCIA TERCERA DEL GOBIERNO · MINISTERIO PARA LA TRANSICIÓN ECOLÓGICA Y EL RETO DEMOGRÁFICO · enresa

Westinghouse | IDOM | Naturgy

Ingeniería desmantelamiento C. N. Santa María de Garoña

INSTALACIÓN	C.N. SANTA MARÍA DE GAROÑA
DOCUMENTO	PROYECTO DE EJECUCIÓN DE LAS OBRAS RELATIVAS A MODIFICACIONES MECÁNICAS FASE 1 DESMANTELAMIENTO DE LA CNSMG
A4 / S/E	
FORM. / ESC:	
TÍTULO PLANO	SOPORTE N° CST-1153 (TIPO 6) PARA TUBERÍA DE Ø3/4" DEL SISTEMA "CST"

COMPROB.	APROBADO
DLOE	EOML
DIBUJADO	DISEÑADO
EFEG	EFEG

REV.	FECHA	CÓDIGO DOCUMENTO ENRESA		Nº PLANO	REV.	HOJA
0	29-03-23	062-IDG-E-M-007	NIVEL II	062-IDG-DW-M-0124	0	1 DE 1

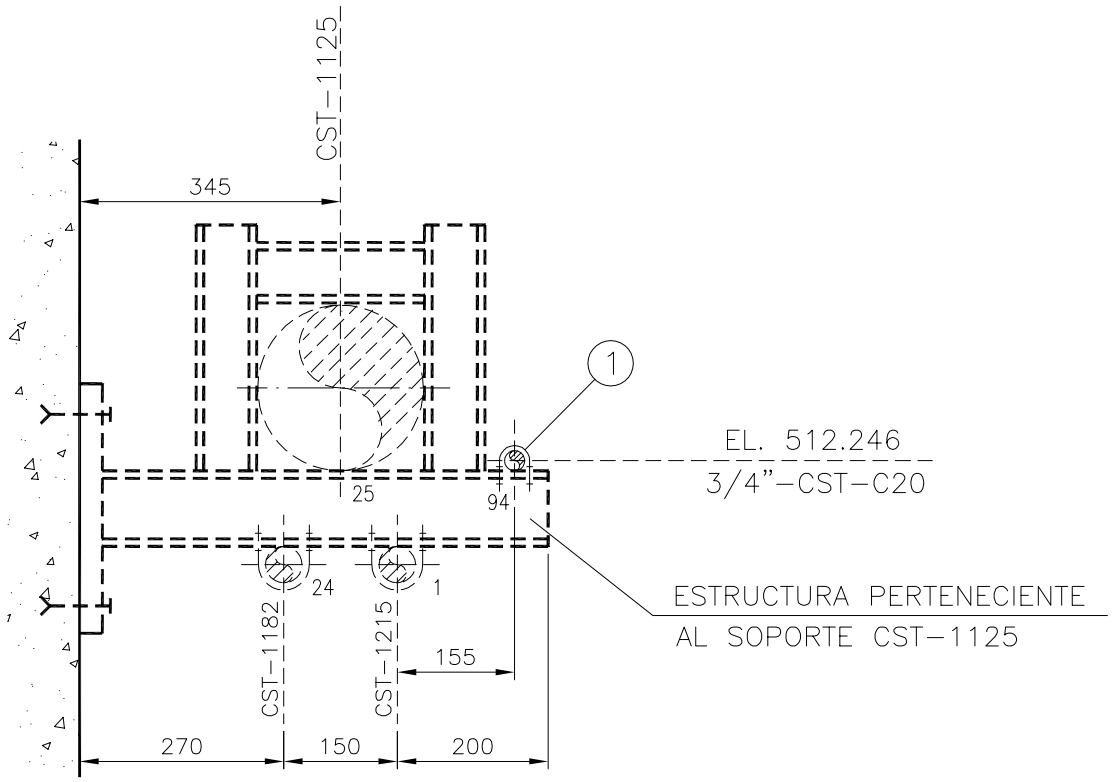

SECCIÓN A–A

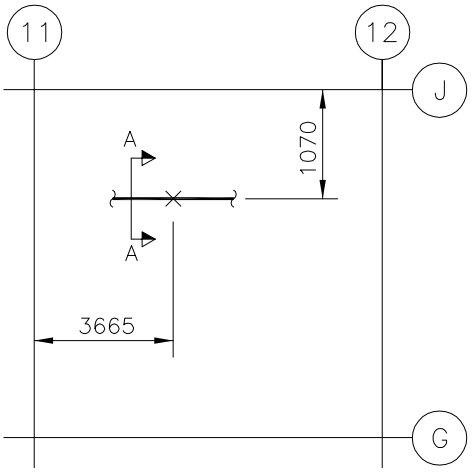

TUBO Nº	DENOMINACION
1	1 1/2"–CST–C01
24	1 1/2"–CST–C06
25	8"–CST–C07
94	3/4"–CST–C20

NOTAS:
–La fabricación, montaje e inspección se realizará de acuerdo con la especificación CE–ESP–001.
–Para proteger las tuberías se situarán forros/placas de A.I. entre el perno en U y el apoyo.

REF. PLANOS

G–185.300 Sh.6
ISO–CST–2248–2/2

N° PIEZ.	DENOMINACION	MAR.	MAT.	OBSERV.
1	Abarcón ø3/4" Figura 2280	1	S275JR	Pihasa

GOBIERNO DE ESPAÑA · VICEPRESIDENCIA TERCERA DEL GOBIERNO · MINISTERIO PARA LA TRANSICIÓN ECOLÓGICA Y EL RETO DEMOGRÁFICO · enresa

Westinghouse | IDOM | Naturgy
Ingeniería desmantelamiento C. N. Santa María de Garoña

INSTALACIÓN	C.N. SANTA MARÍA DE GAROÑA
DOCUMENTO	PROYECTO DE EJECUCIÓN DE LAS OBRAS RELATIVAS A MODIFICACIONES MECÁNICAS FASE 1 DESMANTELAMIENTO DE LA CNSMG
A4 / FORM.	S/E / ESC:
TÍTULO PLANO	SOPORTE N° CST-1154 (TIPO 3) PARA TUBERÍA DE Ø3/4" DEL SISTEMA "CST"

COMPROB.	APROBADO
DLOE	EOML
DIBUJADO	DISEÑADO
EFEG	EFEG

REV.	FECHA
0	29-03-23

CÓDIGO DOCUMENTO ENRESA		Nº PLANO	REV.	HOJA
062-IDG-E-M-007	NIVEL II	062-IDG-DW-M-0125	0	1 DE 1

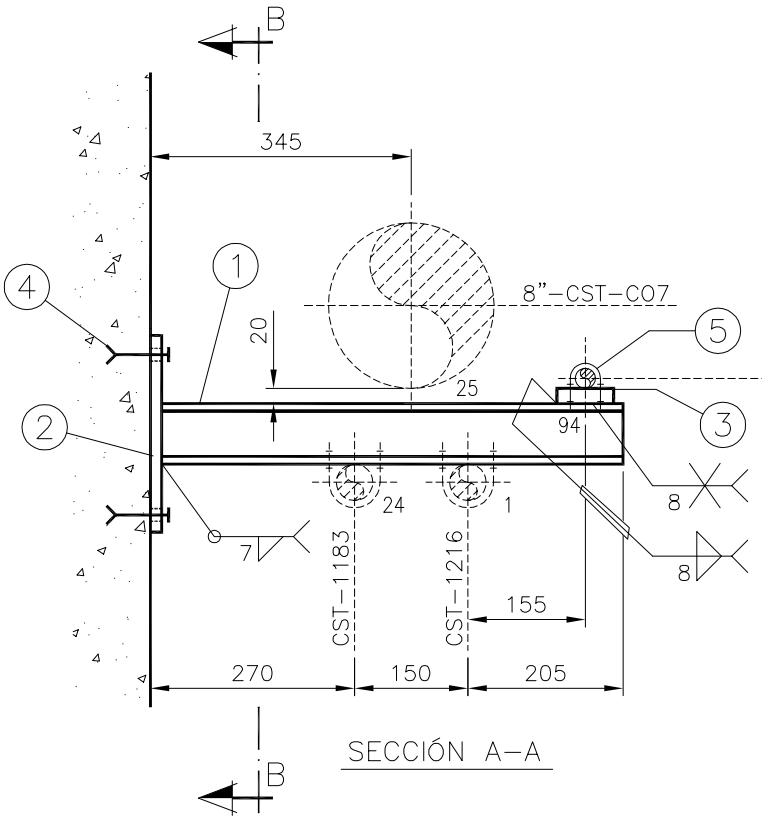

SECCIÓN A–A

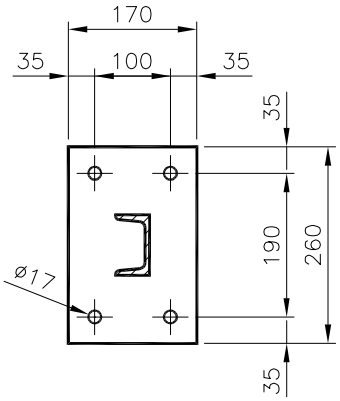

SECCIÓN B–B

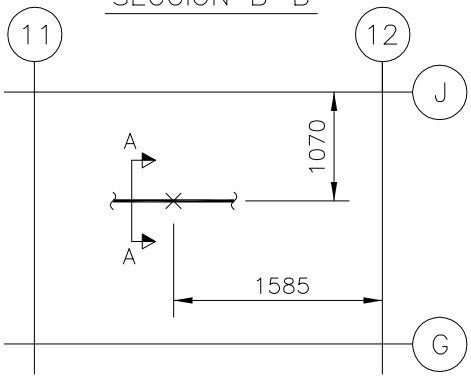

TUBO Nº	DENOMINACION
1	1 1/2"–CST–C01
24	1 1/2"–CST–C06
94	3/4"–CST–C20

NOTAS:

–La fabricación, montaje e inspección se realizará de acuerdo con la especificación CE–ESP–001.

–Para proteger las tuberías se situarán forros/placas de A.I. entre el perno en U y el apoyo.

–Para la posición de los pernos en la placa se acepta una desviación maxíma de +10mm y –5mm respecto al borde.

REF. PLANOS

G–185.300 Sh.6

ISO–CST–2248–2/2

N° PIEZ.	DENOMINACION	MAR.	MAT.	OBSERV.
1	Abarcón ø3/4" Figura 2280 con dimension B+20mm	5	S275JR	Pihasa
4	Pernos HSL–3–G M10/20	4	Galv.	HILTI
1	Placa 75x45x20mm	3	S275JR	
1	Placa 170x260x15mm	2	S275JR	
1	Perfil UPN–80 long. 610mm	1	S275JR	

GOBIERNO DE ESPAÑA · VICEPRESIDENCIA TERCERA DEL GOBIERNO · MINISTERIO PARA LA TRANSICIÓN ECOLÓGICA Y EL RETO DEMOGRÁFICO · enresa

Westinghouse | IDOM | Naturgy

Ingeniería desmantelamiento C. N. Santa María de Garoña

INSTALACIÓN	C.N. SANTA MARÍA DE GAROÑA
DOCUMENTO	PROYECTO DE EJECUCIÓN DE LAS OBRAS RELATIVAS A MODIFICACIONES MECÁNICAS FASE 1 DESMANTELAMIENTO DE LA CNSMG
A4	S/E
FORM.	ESC:

COMPROB.	APROBADO
DLOE	EOML
DIBUJADO	DISEÑADO
EFEG	EFEG

TÍTULO PLANO

SOPORTE N° CST-1155 (TIPO 6) PARA TUBERÍA DE Ø3/4" DEL SISTEMA "CST"

REV.	FECHA	CÓDIGO DOCUMENTO ENRESA		Nº PLANO	REV.	HOJA
0	29-03-23	062-IDG-E-M-007	NIVEL II	062-IDG-DW-M-0126	0	1 DE 1

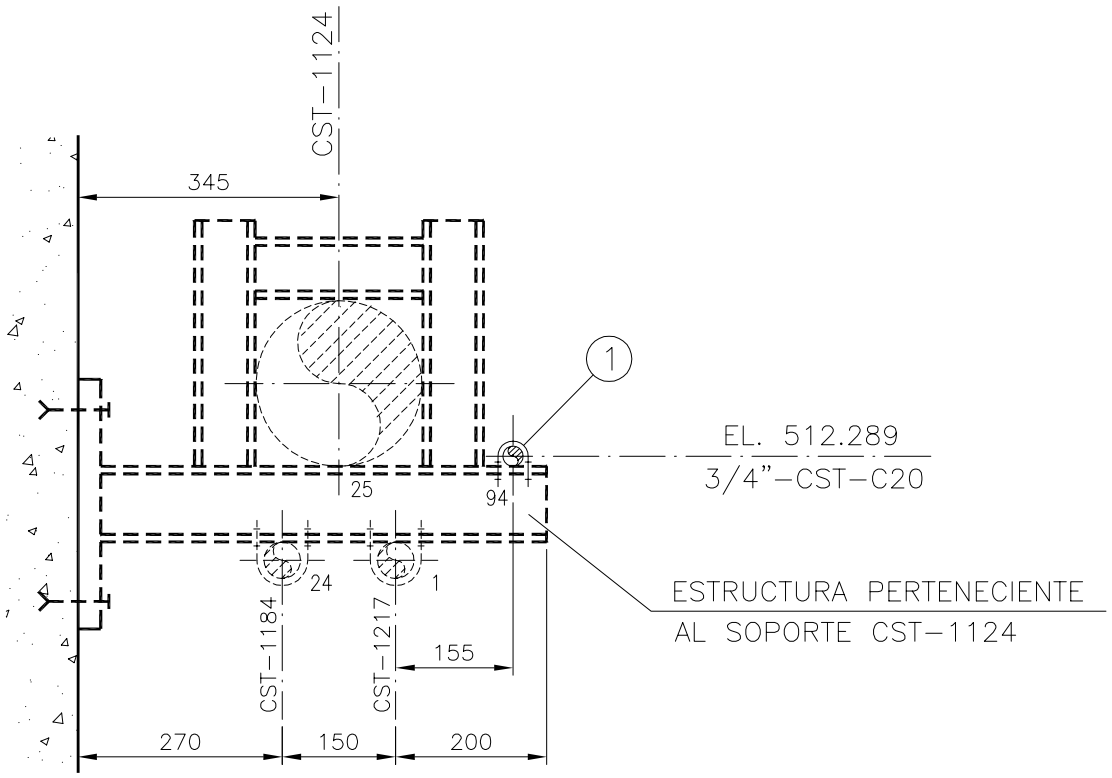

SECCIÓN A–A

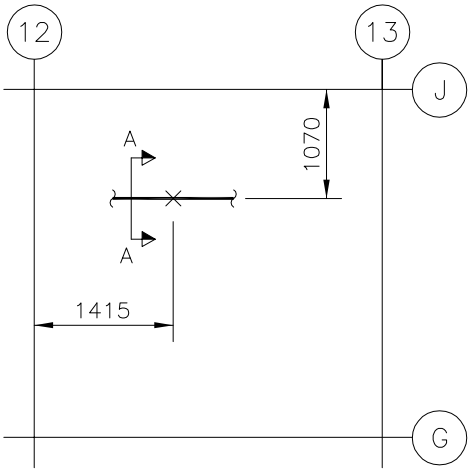

TUBO Nº	DENOMINACION
1	1 1/2"–CST–C01
24	1 1/2"–CST–C06
25	8"–CST–C07
94	3/4"–CST–C20

NOTAS:
–La fabricación, montaje e inspección se realizará de acuerdo con la especificación CE–ESP–001.
–Para proteger las tuberías se situarán forros/placas de A.I. entre el perno en U y el apoyo.

REF. PLANOS
G–185.300 Sh.6
ISO–CST–2248–2/2

N° PIEZ.	DENOMINACION	MAR.	MAT.	OBSERV.
1	Abarcón ø3/4" Figura 2280	1	S275JR	Pihasa

GOBIERNO DE ESPAÑA · VICEPRESIDENCIA TERCERA DEL GOBIERNO · MINISTERIO PARA LA TRANSICIÓN ECOLÓGICA Y EL RETO DEMOGRÁFICO · enresa

Westinghouse | IDOM | Naturgy
Ingeniería desmantelamiento C. N. Santa María de Garoña

INSTALACIÓN	C.N. SANTA MARÍA DE GAROÑA		
DOCUMENTO	PROYECTO DE EJECUCIÓN DE LAS OBRAS RELATIVAS A MODIFICACIONES MECÁNICAS FASE 1 DESMANTELAMIENTO DE LA CNSMG	A4	S/E
		FORM.	ESC:

COMPROB.	APROBADO
DLOE	EOML
DIBUJADO	DISEÑADO
EFEG	EFEG

TÍTULO PLANO

SOPORTE N° CST-1156 (TIPO 3) PARA TUBERÍA DE Ø3/4" DEL SISTEMA "CST"

REV.	FECHA	CÓDIGO DOCUMENTO ENRESA		Nº PLANO	REV.	HOJA
0	29-03-23	062-IDG-E-M-007	NIVEL II	062-IDG-DW-M-0127	0	1 DE 1

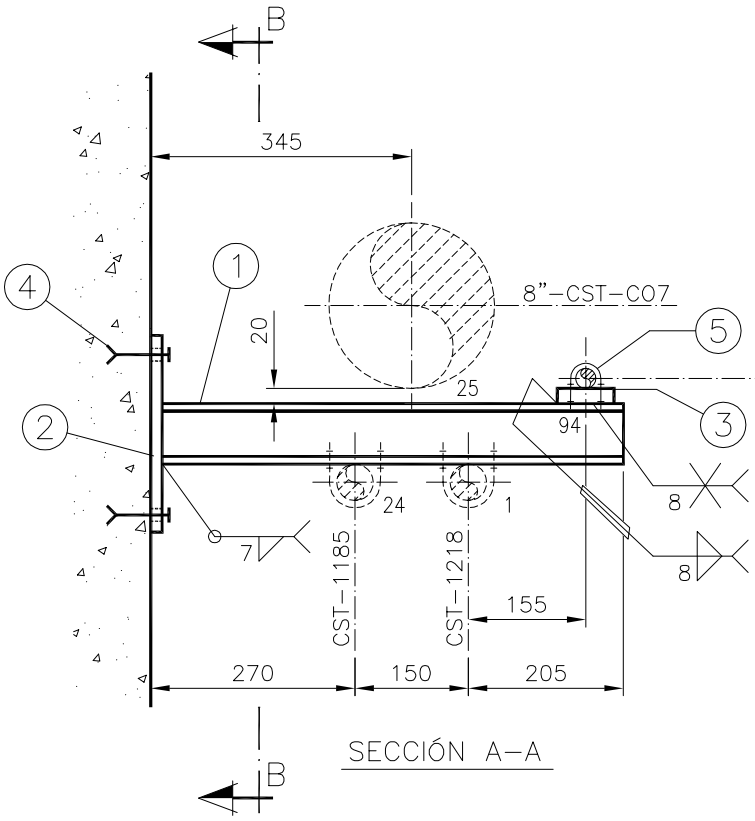

SECCIÓN A–A

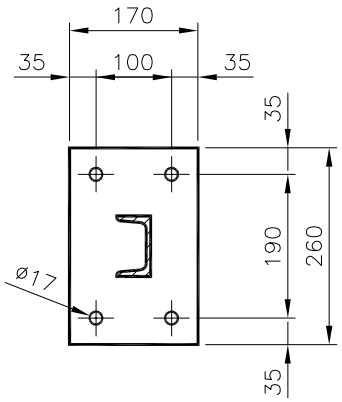

SECCIÓN B–B

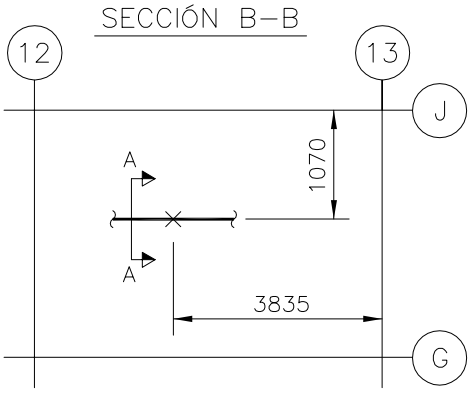

TUBO Nº	DENOMINACION
1	1 1/2"–CST–C01
24	1 1/2"–CST–C06
94	3/4"–CST–C20

NOTAS:
- –La fabricación, montaje e inspección se realizará de acuerdo con la especificación CE–ESP–001.
- –Para proteger las tuberías se situarán forros/placas de A.I. entre el perno en U y el apoyo.
- –Para la posición de los pernos en la placa se acepta una desviación maxima de +10mm y –5mm respecto al borde.

REF. PLANOS

G–185.300 Sh.6
ISO–CST–2248–2/2

N° PIEZ.	DENOMINACION	MAR.	MAT.	OBSERV.
1	Abarcón ø3/4" Figura 2280 con dimension B+20mm	5	S275JR	Pihasa
4	Pernos HSL–3–G M10/20	4	Galv.	HILTI
1	Placa 75x45x20mm	3	S275JR	
1	Placa 170x260x15mm	2	S275JR	
1	Perfil UPN–80 long. 610mm	1	S275JR	

GOBIERNO DE ESPAÑA · VICEPRESIDENCIA TERCERA DEL GOBIERNO · MINISTERIO PARA LA TRANSICIÓN ECOLÓGICA Y EL RETO DEMOGRÁFICO · enresa

Westinghouse | IDOM | Naturgy

Ingeniería desmantelamiento C. N. Santa María de Garoña

INSTALACIÓN	C.N. SANTA MARÍA DE GAROÑA
DOCUMENTO	PROYECTO DE EJECUCIÓN DE LAS OBRAS RELATIVAS A MODIFICACIONES MECÁNICAS FASE 1 DESMANTELAMIENTO DE LA CNSMG
A4	S/E
FORM.	ESC:

TÍTULO PLANO

SOPORTE N° CST-1157 (TIPO 6) PARA TUBERÍA DE Ø3/4" DEL SISTEMA "CST"

COMPROB.	APROBADO
DLOE	EOML
DIBUJADO	DISEÑADO
EFEG	EFEG

REV.	FECHA
0	29-03-23

CÓDIGO DOCUMENTO ENRESA		Nº PLANO	REV.	HOJA
062-IDG-E-M-007	NIVEL II	062-IDG-DW-M-0128	0	1 DE 1

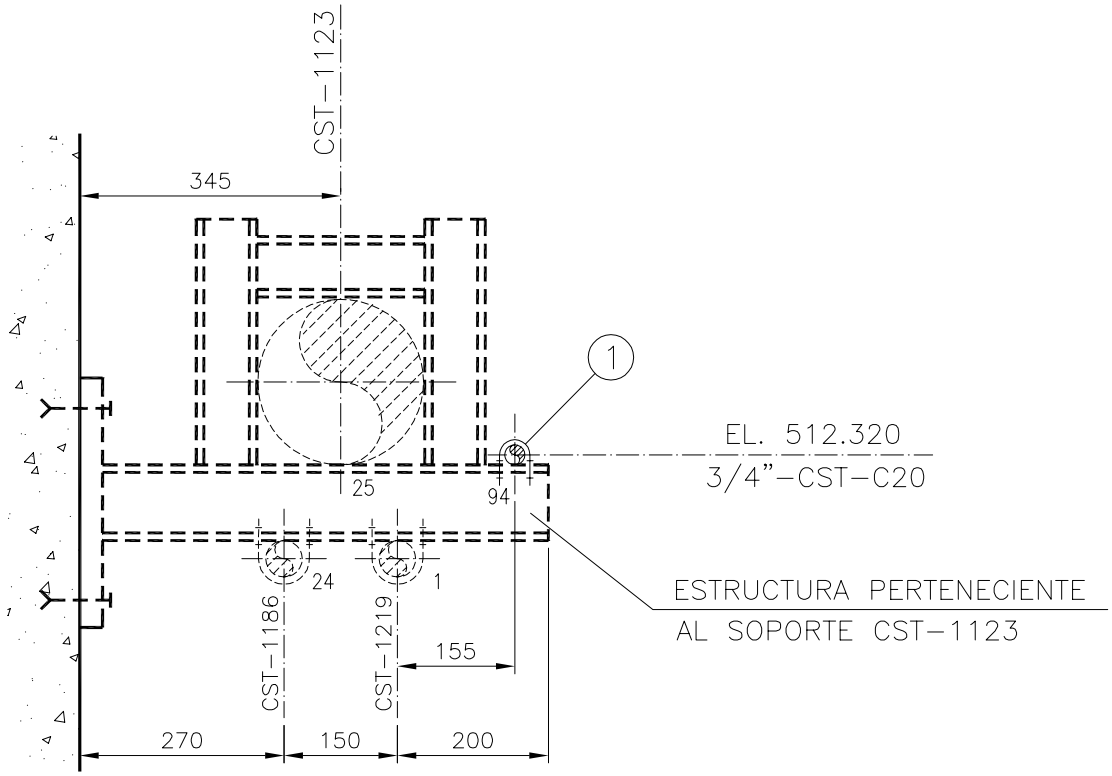

SECCIÓN A–A

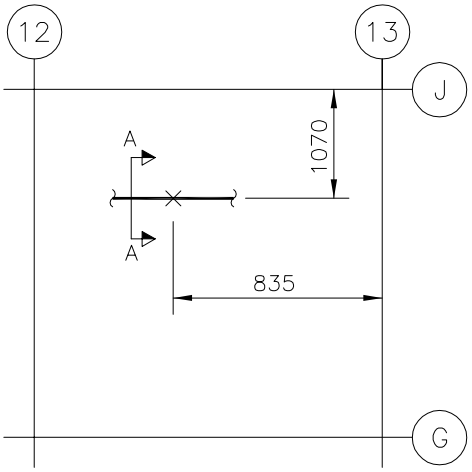

TUBO Nº	DENOMINACION
1	1 1/2"–CST–C01
24	1 1/2"–CST–C06
25	8"–CST–C07
94	3/4"–CST–C20

NOTAS:
–La fabricación, montaje e inspección se realizará de acuerdo con la especificación CE–ESP–001.
–Para proteger las tuberías se situarán forros/placas de A.l. entre el perno en U y el apoyo.

REF. PLANOS
G–185.300 Sh.6
ISO–CST–2248–2/2

N° PIEZ.	DENOMINACION	MAR.	MAT.	OBSERV.
1	Abarcón ø3/4" Figura 2280	1	S275JR	Pihasa

GOBIERNO DE ESPAÑA · VICEPRESIDENCIA TERCERA DEL GOBIERNO · MINISTERIO PARA LA TRANSICIÓN ECOLÓGICA Y EL RETO DEMOGRÁFICO · enresa

Westinghouse | IDOM | Naturgy
Ingeniería desmantelamiento C. N. Santa María de Garoña

INSTALACIÓN	C.N. SANTA MARÍA DE GAROÑA		
DOCUMENTO	PROYECTO DE EJECUCIÓN DE LAS OBRAS RELATIVAS A MODIFICACIONES MECÁNICAS FASE 1 DESMANTELAMIENTO DE LA CNSMG	A4	S/E
		FORM.	ESC:

TÍTULO PLANO

SOPORTE N° CST-1158 (TIPO 3) PARA TUBERÍA DE Ø3/4" DEL SISTEMA "CST"

COMPROB.	APROBADO
DLOE	EOML
DIBUJADO	DISEÑADO
EFEG	EFEG

REV.	FECHA
0	29-03-23

CÓDIGO DOCUMENTO ENRESA		Nº PLANO	REV.	HOJA
062-IDG-E-M-007	NIVEL II	062-IDG-DW-M-0129	0	1 DE 1

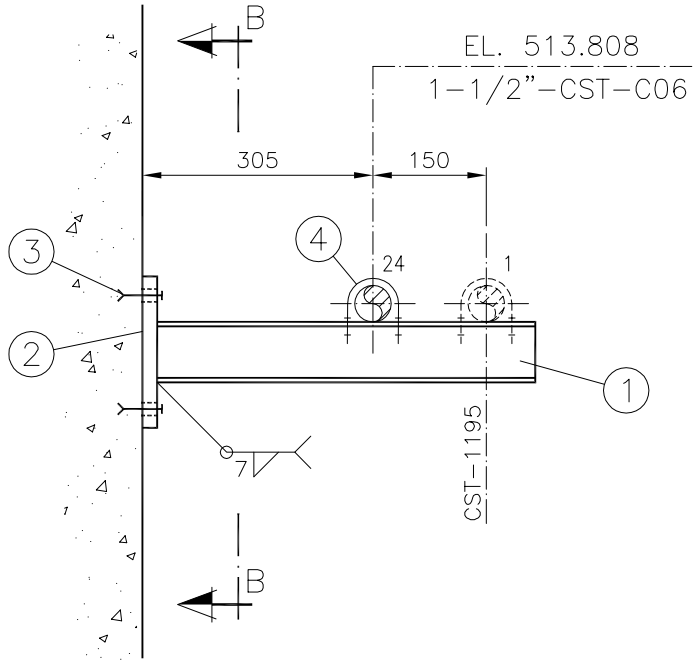

SECCIÓN A-A

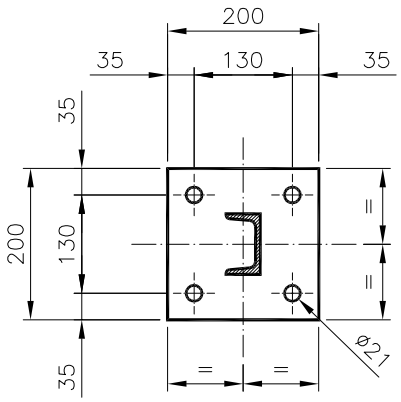

SECCIÓN B-B

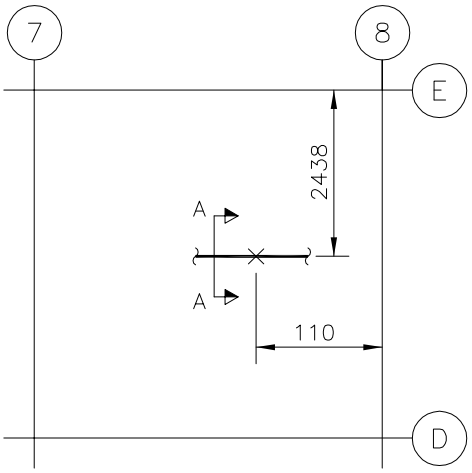

TUBO Nº	DENOMINACION
1	1 1/2"-CST-C01
24	1 1/2"-CST-C06

NOTAS:
- La fabricación, montaje e inspección se realizará de acuerdo con la especificación CE-ESP-001.
- Para proteger las tuberías se situarán forros/placas de A.I. entre el perno en U y el apoyo.
- Para la posición de los pernos en la placa se acepta una desviación maxima de +10mm y -5mm respecto al borde.

REF. PLANOS

G-185.300 Sh.7
ISO-CST-2236-1/5

N° PIEZ.	DENOMINACION	MAR.	MAT.	OBSERV.
1	Abarcón ø1-1/2" Figura 2280	4	S275JR	Pihasa
4	Pernos HDA-T M10x100/20	3	-	HILTI
1	Placa 200x200x20	2	S355J2	
1	Perfil UPN-80 long. 500mm	1	S275JR	

GOBIERNO DE ESPAÑA — VICEPRESIDENCIA TERCERA DEL GOBIERNO — MINISTERIO PARA LA TRANSICIÓN ECOLÓGICA Y EL RETO DEMOGRÁFICO

enresa

Westinghouse | IDOM | Naturgy

Ingeniería desmantelamiento C. N. Santa María de Garoña

INSTALACIÓN	C.N. SANTA MARÍA DE GAROÑA
DOCUMENTO	PROYECTO DE EJECUCIÓN DE LAS OBRAS RELATIVAS A MODIFICACIONES MECÁNICAS FASE 1 DESMANTELAMIENTO DE LA CNSMG
A4 / FORM.	S/E / ESC:
TÍTULO PLANO	SOPORTE N° CST-1159 (TIPO 5b) PARA TUBERÍA DE Ø1 1/2" DEL SISTEMA "CST"

COMPROB.	APROBADO
DLOE	EOML
DIBUJADO	DISEÑADO
EFEG	EFEG

REV.	FECHA
0	29-03-23

CÓDIGO DOCUMENTO ENRESA		Nº PLANO	REV.	HOJA
062-IDG-E-M-007	NIVEL II	062-IDG-DW-M-0130	0	1 DE 1

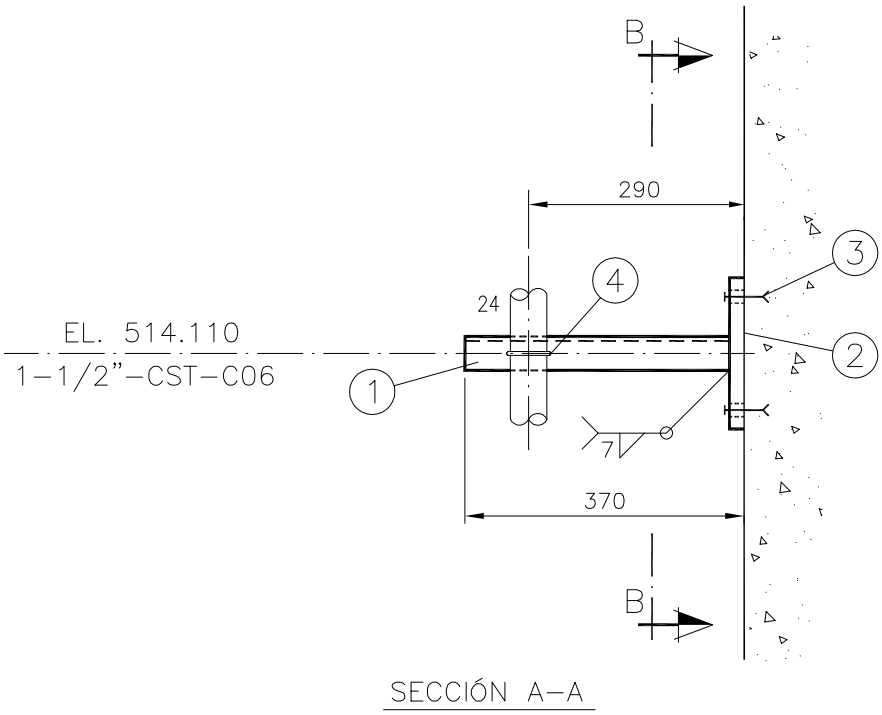

SECCIÓN A–A

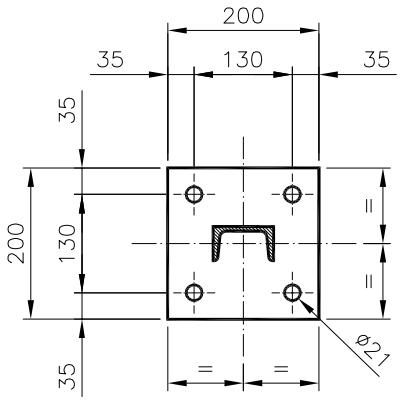

SECCIÓN B–B

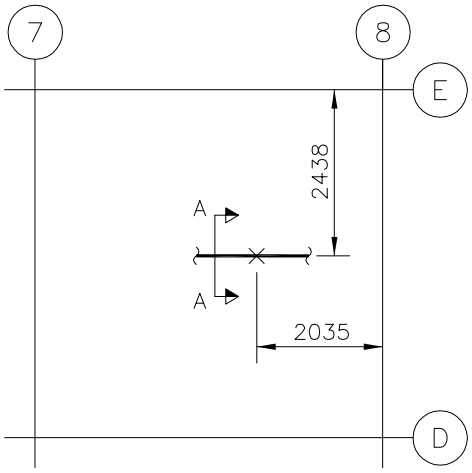

TUBO Nº	DENOMINACION
24	1 1/2"–CST–C06

NOTAS:
- –La fabricación, montaje e inspección se realizará de acuerdo con la especificación CE–ESP–001.
- –Para proteger las tuberías se situarán forros/placas de A.I. entre el perno en U y el apoyo.
- –Para la posición de los pernos en la placa se acepta una desviación maxíma de +10mm y –5mm respecto al borde.

REF. PLANOS

G–185.300 Sh.7
ISO–CST–2236–2/5

N° PIEZ.	DENOMINACION	MAR.	MAT.	OBSERV.
1	Abarcón ø3/4" Figura 2280	4	S275JR	Pihasa
4	Pernos HDA–T M10x100/20	3	–	HILTI
1	Placa 200x200x20	2	S355J2	
1	Perfil UPN–80 long. 350mm	1	S275JR	

GOBIERNO DE ESPAÑA · VICEPRESIDENCIA TERCERA DEL GOBIERNO · MINISTERIO PARA LA TRANSICIÓN ECOLÓGICA Y EL RETO DEMOGRÁFICO · enresa

Westinghouse | IDOM | Naturgy

Ingeniería desmantelamiento C. N. Santa María de Garoña

INSTALACIÓN	C.N. SANTA MARÍA DE GAROÑA
DOCUMENTO	PROYECTO DE EJECUCIÓN DE LAS OBRAS RELATIVAS A MODIFICACIONES MECÁNICAS FASE 1 DESMANTELAMIENTO DE LA CNSMG
A4	S/E
FORM.	ESC:

COMPROB.	APROBADO
DLOE	EOML
DIBUJADO	DISEÑADO
EFEG	EFEG

TÍTULO PLANO

SOPORTE N° CST-1160 (TIPO 24) PARA TUBERÍA DE Ø1 1/2" DEL SISTEMA "CST"

REV.	FECHA	CÓDIGO DOCUMENTO ENRESA		Nº PLANO	REV.	HOJA
0	29-03-23	062-IDG-E-M-007	NIVEL II	062-IDG-DW-M-0131	0	1 DE 1

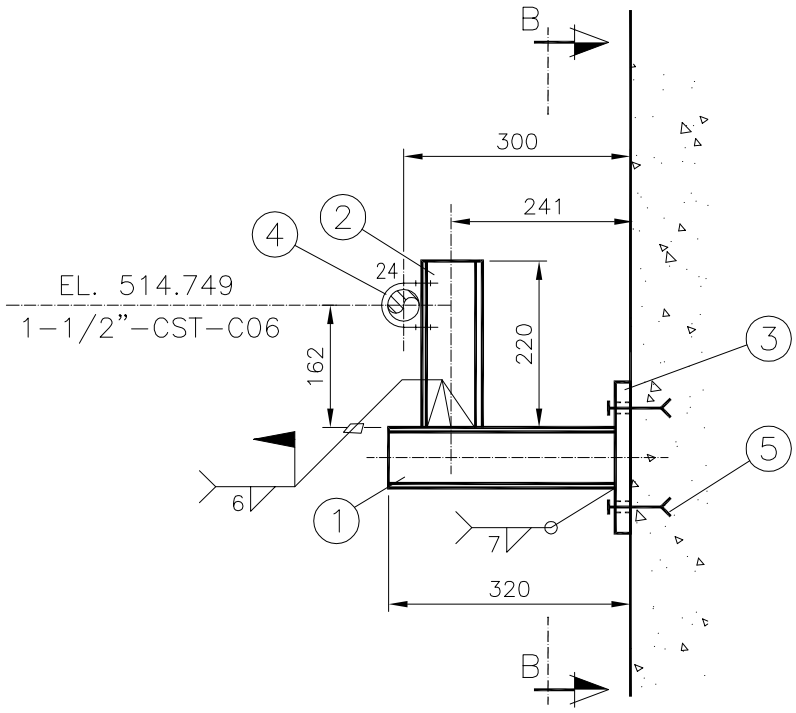

SECCIÓN A–A

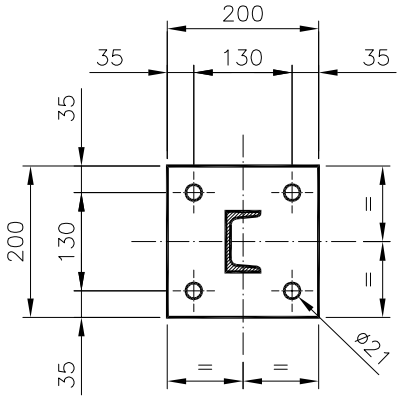

SECCIÓN B–B

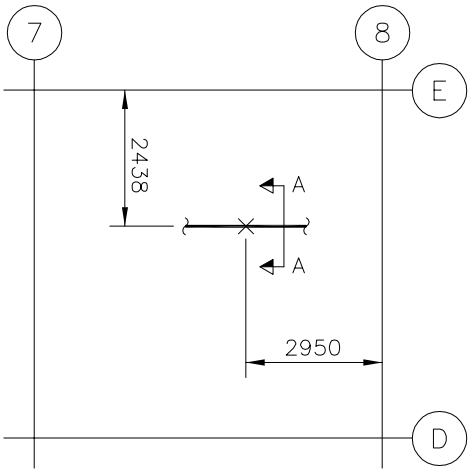

TUBO Nº	DENOMINACION
24	1 1/2"-CST-C06

NOTAS:

–La fabricación, montaje e inspección se realizará de acuerdo con la especificación CE–ESP–001.

–Para proteger las tuberías se situarán forros/placas de A.I. entre el perno en U y el apoyo.

–Para la posición de los pernos en la placa se acepta una desviación maxima de +10mm y –5mm respecto al borde.

REF. PLANOS

G–185.300 Sh.7
ISO–CST–2236–2/5

N° PIEZ.	DENOMINACION	MAR.	MAT.	OBSERV.
4	Pernos HDA–T M10x100/20	5	–	HILTI
1	Abarcón ø1–1/2" Figura 2280	4	S275JR	Pihasa
1	Placa 200x200x20mm	3	S355J2	
1	Perfil UPN–80 long. 220mm	2	S275JR	
1	Perfil UPN–80 long. 300mm	1	S275JR	

GOBIERNO DE ESPAÑA · VICEPRESIDENCIA TERCERA DEL GOBIERNO · MINISTERIO PARA LA TRANSICIÓN ECOLÓGICA Y EL RETO DEMOGRÁFICO · enresa

Westinghouse | IDOM | Naturgy

Ingeniería desmantelamiento C. N. Santa María de Garoña

INSTALACIÓN	C.N. SANTA MARÍA DE GAROÑA
DOCUMENTO	PROYECTO DE EJECUCIÓN DE LAS OBRAS RELATIVAS A MODIFICACIONES MECÁNICAS FASE 1 DESMANTELAMIENTO DE LA CNSMG
A4	S/E
FORM.	ESC:

COMPROB.	APROBADO
DLOE	EOML
DIBUJADO	DISEÑADO
EFEG	EFEG

TÍTULO PLANO

SOPORTE N° CST-1161 (TIPO 19) PARA TUBERÍA DE Ø1 1/2" DEL SISTEMA "CST"

REV.	FECHA	CÓDIGO DOCUMENTO ENRESA		Nº PLANO	REV.	HOJA
0	29-03-23	062-IDG-E-M-007	NIVEL II	062-IDG-DW-M-0132	0	1 DE 1

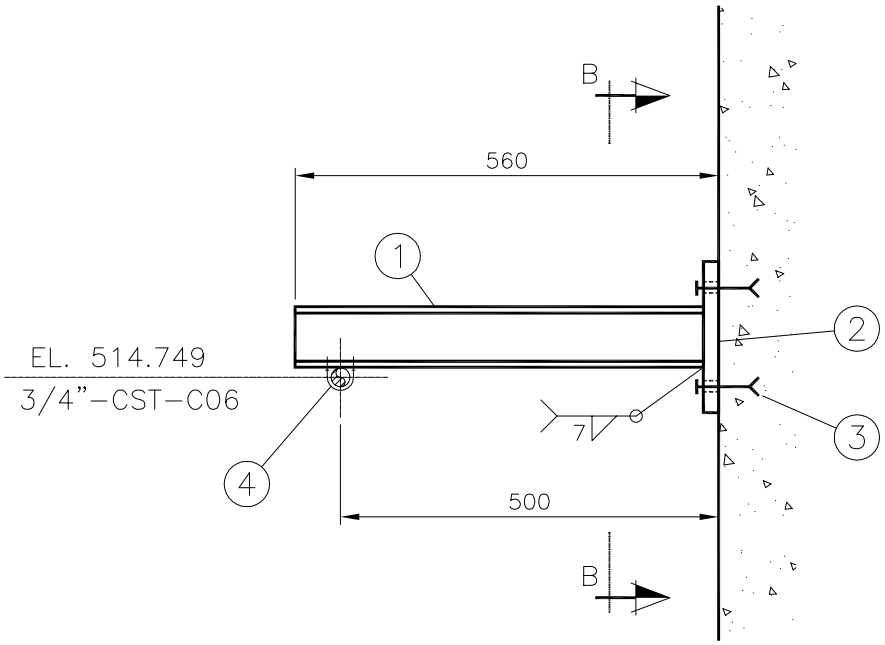

SECCIÓN A–A

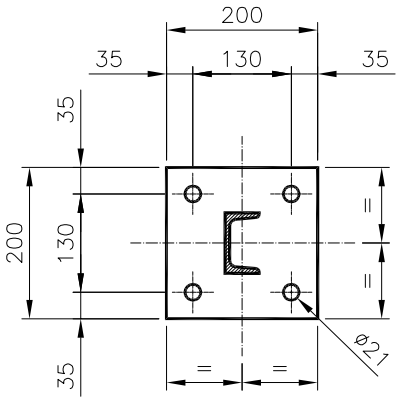

SECCIÓN B–B

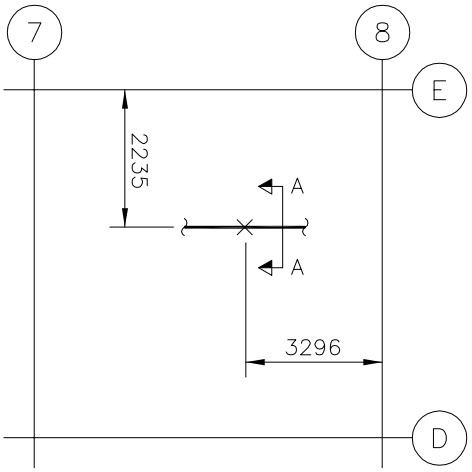

TUBO Nº	DENOMINACION
––	3/4"–CST–C06

NOTAS:
- –La fabricación, montaje e inspección se realizará de acuerdo con la especificación CE–ESP–001.
- –Para proteger las tuberías se situarán forros/placas de A.I. entre el perno en U y el apoyo.
- –Para la posición de los pernos en la placa se acepta una desviación maxima de +10mm y –5mm respecto al borde.

REF. PLANOS

G–185.300 Sh.7
ISO–CST–2257

N° PIEZ.	DENOMINACION	MAR.	MAT.	OBSERV.
1	Abarcón ø3/4" Figura 2280	4	S275JR	Pihasa
4	Pernos HDA–T M10x100/20	3	–	HILTI
1	Placa 200x200x20mm	2	S355J2	
1	Perfil UPN–80 long. 540mm	1	S275JR	

GOBIERNO DE ESPAÑA · VICEPRESIDENCIA TERCERA DEL GOBIERNO · MINISTERIO PARA LA TRANSICIÓN ECOLÓGICA Y EL RETO DEMOGRÁFICO · enresa

Westinghouse | IDOM | Naturgy
Ingeniería desmantelamiento C. N. Santa María de Garoña

INSTALACIÓN	C.N. SANTA MARÍA DE GAROÑA
DOCUMENTO	PROYECTO DE EJECUCIÓN DE LAS OBRAS RELATIVAS A MODIFICACIONES MECÁNICAS FASE 1 DESMANTELAMIENTO DE LA CNSMG
FORM.	A4
ESC:	S/E

COMPROB.	APROBADO
DLOE	EOML
DIBUJADO	DISEÑADO
EFEG	EFEG

TÍTULO PLANO

SOPORTE N° CST-1162 (TIPO 15) PARA TUBERÍA DE Ø3/4" DEL SISTEMA "CST"

REV.	FECHA
0	29-03-23

CÓDIGO DOCUMENTO ENRESA		Nº PLANO	REV.	HOJA
062-IDG-E-M-007	NIVEL II	062-IDG-DW-M-0133	0	1 DE 1

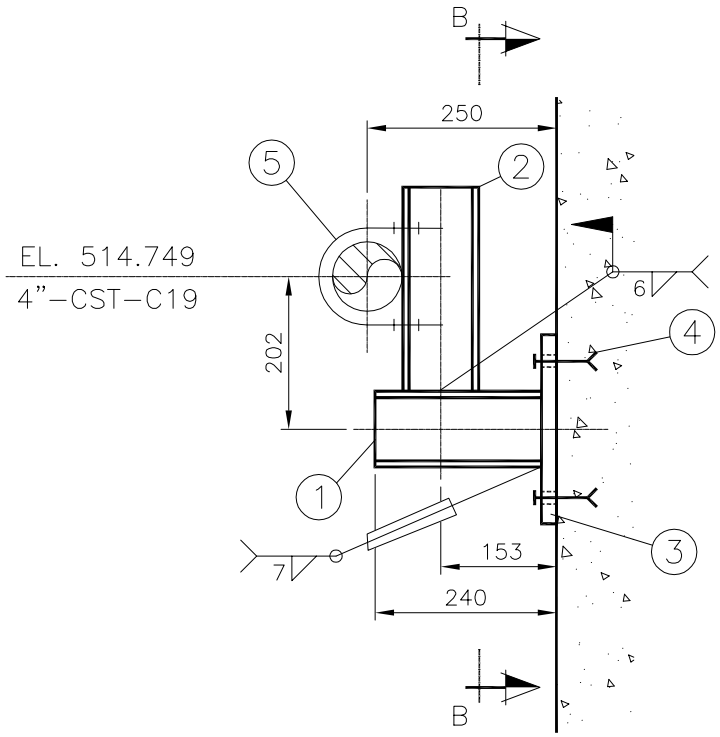

SECCIÓN A–A

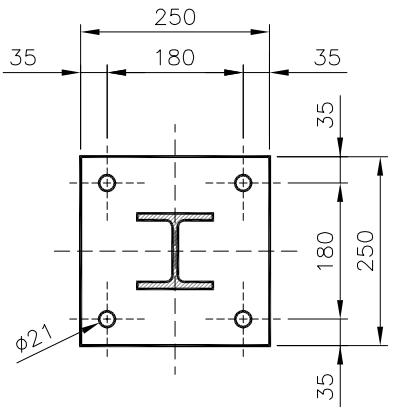

SECCIÓN B–B

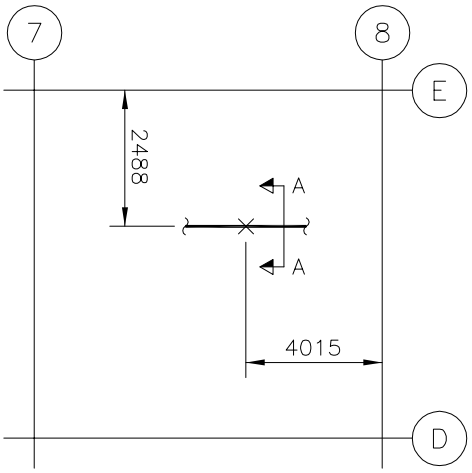

TUBO Nº	DENOMINACION
––	4"–CST–C19

NOTAS:
- –La fabricación, montaje e inspección se realizará de acuerdo con la especificación CE–ESP–001.
- –Para proteger las tuberías se situarán forros/placas de A.I. entre el perno en U y el apoyo.
- –Para la posición de los pernos en la placa se acepta una desviación maxíma de +10mm y –5mm respecto al borde.

REF. PLANOS

G–185.300 Sh.7
ISO–CST–2247

N° PIEZ.	DENOMINACION	MAR.	MAT.	OBSERV.
1	Abarcón ø4 Figura 2280	5	S275JR	Pihasa
4	Pernos HDA–T M10x100/20	4	–	HILTI
1	Placa 250x250x20	3	S355J2	
1	Perfil HEB–80 long. 270mm	2	S275JR	
1	Perfil HEB–80 long. 220mm	1	S275JR	

GOBIERNO DE ESPAÑA · VICEPRESIDENCIA TERCERA DEL GOBIERNO · MINISTERIO PARA LA TRANSICIÓN ECOLÓGICA Y EL RETO DEMOGRÁFICO · enresa

Westinghouse | IDOM | Naturgy

Ingeniería desmantelamiento C. N. Santa María de Garoña

INSTALACIÓN	C.N. SANTA MARÍA DE GAROÑA
DOCUMENTO	PROYECTO DE EJECUCIÓN DE LAS OBRAS RELATIVAS A MODIFICACIONES MECÁNICAS FASE 1 DESMANTELAMIENTO DE LA CNSMG
A4	S/E
FORM.	ESC:

COMPROB.	APROBADO
DLOE	EOML
DIBUJADO	DISEÑADO
EFEG	EFEG

TÍTULO PLANO

SOPORTE N° CST-1163 (TIPO 23) PARA TUBERÍA DE Ø 4" DEL SISTEMA "CST"

REV.	FECHA	CÓDIGO DOCUMENTO ENRESA		Nº PLANO	REV.	HOJA
0	29-03-23	062-IDG-E-M-007	NIVEL II	062-IDG-DW-M-0134	0	1 DE 1

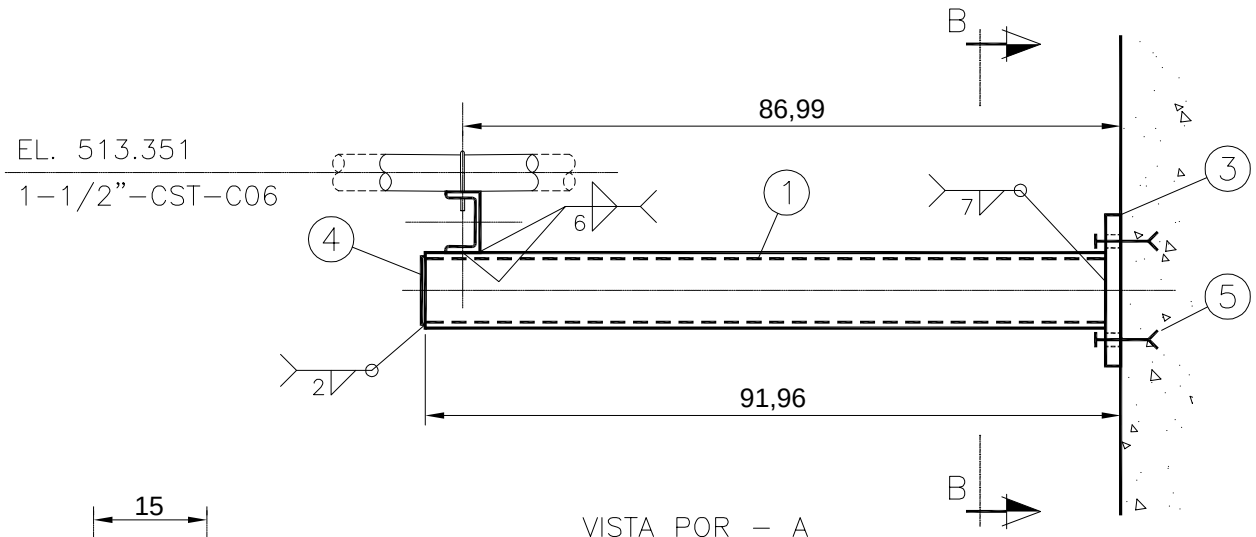

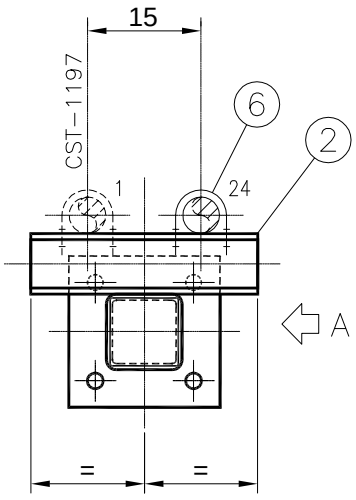

VISTA POR - A

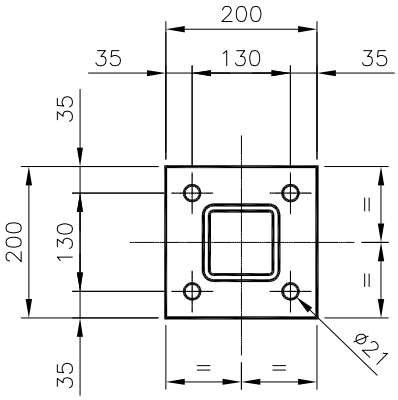

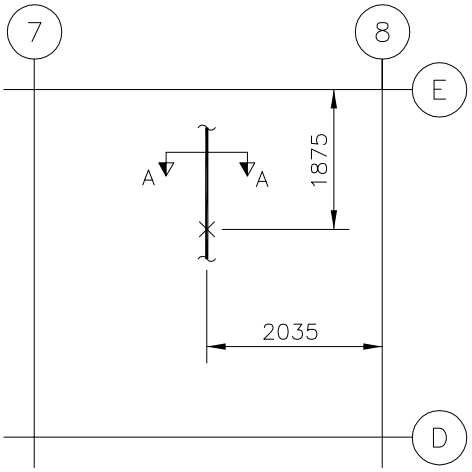

SECCIÓN A-A

SECCIÓN B-B

TUBO Nº	DENOMINACION
1	1 1/2"-CST-C01
24	1 1/2"-CST-C06

NOTAS:
- -La fabricación, montaje e inspección se realizará de acuerdo con la especificación CE-ESP-001.
- -Para proteger las tuberías se situarán forros/placas de A.l. entre el perno en U y el apoyo.
- -Para la posición de los pernos en la placa se acepta una desviación maxíma de -5mm respecto al borde.

REF. PLANOS

G-185.300 Sh.7
ISO-CST-2236-2/5

N° PIEZ.	DENOMINACION	MAR.	MAT.	OBSERV.
1	Abarcón ø1-1/2" Figura 2280	6	S275JR	Pihasa
4	Pernos HDA-T M10x100/20	5	-	HILTI
1	Placa 90x90x5mm	4	S275JR	
1	Placa 200x200x20mm	3	S355J2	
1	Perfil UPN-80 long. 300mm	2	S275JR	
1	Perfil HSS 100x100x8 long. 900mm	1	S275JR	

GOBIERNO DE ESPAÑA · VICEPRESIDENCIA TERCERA DEL GOBIERNO · MINISTERIO PARA LA TRANSICIÓN ECOLÓGICA Y EL RETO DEMOGRÁFICO · enresa

Westinghouse | IDOM | Naturgy
Ingeniería desmantelamiento C. N. Santa María de Garoña

INSTALACIÓN	C.N. SANTA MARÍA DE GAROÑA
DOCUMENTO	PROYECTO DE EJECUCIÓN DE LAS OBRAS RELATIVAS A MODIFICACIONES MECÁNICAS FASE 1 DESMANTELAMIENTO DE LA CNSMG
FORM.	A4
ESC:	S/E

COMPROB.	APROBADO
DLOE	EOML
DIBUJADO	DISEÑADO
EFEG	EFEG

TÍTULO PLANO

SOPORTE N° CST-1164 (TIPO 16) PARA TUBERÍA DE Ø1 1/2" DEL SISTEMA "CST"

REV.	FECHA
0	29-03-23

CÓDIGO DOCUMENTO ENRESA		Nº PLANO	REV.	HOJA
062-IDG-E-M-007	NIVEL II	062-IDG-DW-M-0135	0	1 DE 1

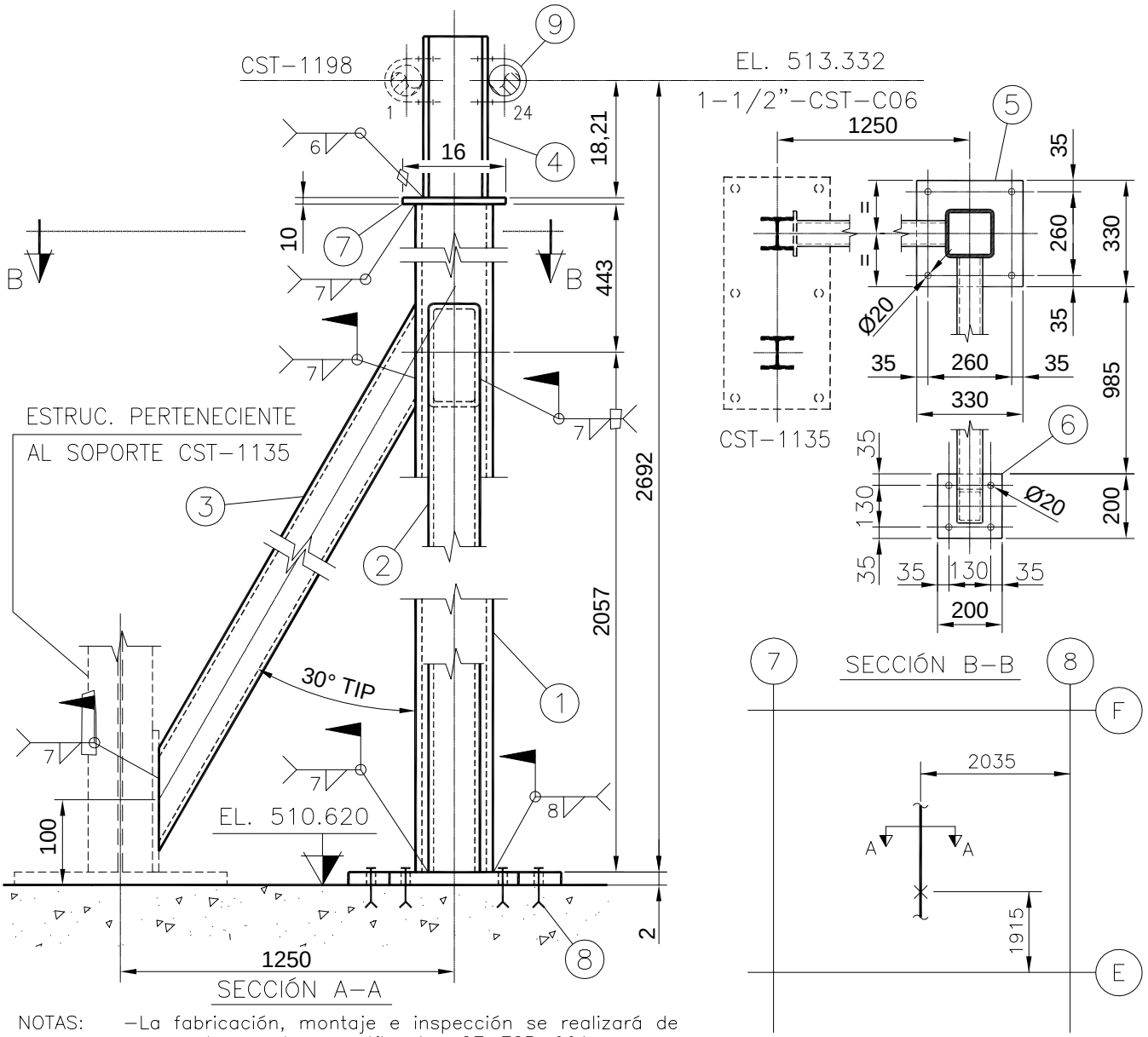

NOTAS:
- La fabricación, montaje e inspección se realizará de acuerdo con la especificacion CE-ESP-001.
- Para proteger las tuberías se situarán forros/placas de A.I. entre el perno en U y el apoyo.
- Para la posición de los pernos en la placa se acepta una desviación maxíma de +10mm y -5mm respecto al borde.

REF. PLANOS
G-185.300 Sh.7
ISO-CST-2236-2/5

TUBO Nº	DENOMINACION
1	1 1/2"-CST-C01
24	1 1/2"-CST-C06

N° PIEZ.	DENOMINACION	MAR.	MAT.	OBSERV.
1	Abarcón ø1-1/2" Figura 2280	9	S275JR	Pihasa
8	Pernos HSL-3-G M12/25	8	Galv.	HILTI
1	Placa 160x160x10mm	7	S275JR	
2	Placa 200x200x20mm	6	S275JR	
2	Placa 330x330x20mm	5	S275JR	
1	Perfl HEB-100 long. 250mm	4	S275JR	
1	Perfl HSS-80x80x8 long. 2400mm	3	S275JR	
1	Perfl HSS-80x80x8 long. 2470mm	2	S275JR	
1	Perfl HSS-120x120x10 long. 2500mm	1	S275JR	

GOBIERNO DE ESPAÑA · VICEPRESIDENCIA TERCERA DEL GOBIERNO · MINISTERIO PARA LA TRANSICIÓN ECOLÓGICA Y EL RETO DEMOGRÁFICO · enresa

Westinghouse · IDOM · Naturgy
Ingeniería desmantelamiento C. N. Santa María de Garoña

INSTALACIÓN	C.N. SANTA MARÍA DE GAROÑA
DOCUMENTO	PROYECTO DE EJECUCIÓN DE LAS OBRAS RELATIVAS A MODIFICACIONES MECÁNICAS FASE 1 DESMANTELAMIENTO DE LA CNSMG
A4 / S/E	
FORM. / ESC:	
TÍTULO PLANO	SOPORTE N° CST-1165 (TIPO 25) PARA TUBERÍA DE Ø1 1/2" DEL SISTEMA "CST"

COMPROB.	APROBADO
DLOE	EOML
DIBUJADO	DISEÑADO
EFEG	EFEG

REV.	FECHA
0	29-03-23

CÓDIGO DOCUMENTO ENRESA		Nº PLANO	REV.	HOJA
062-IDG-E-M-007	NIVEL II	062-IDG-DW-M-0136	0	1 DE 1

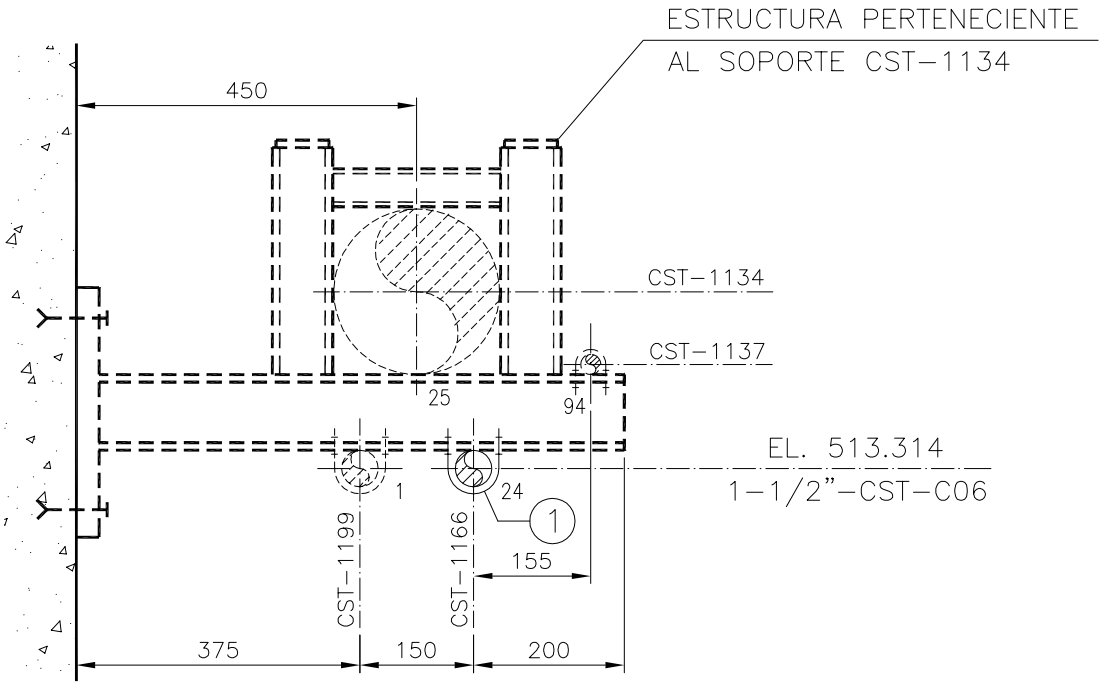

SECCIÓN A-A

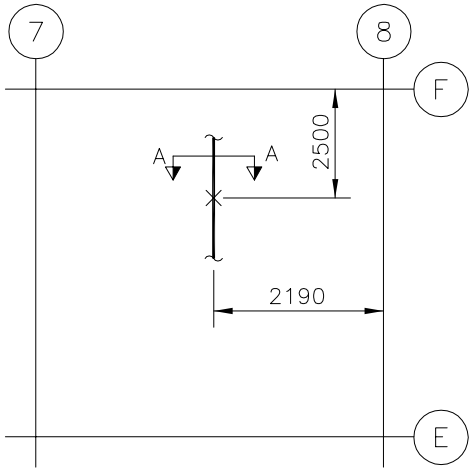

TUBO Nº	DENOMINACION
1	1 1/2"-CST-C01
24	1 1/2"-CST-C06
25	8"-CST-C07
94	3/4"-CST-C20

NOTAS:
- La fabricación, montaje e inspección se realizará de acuerdo con la especificación CE-ESP-001.
- Para proteger las tuberías se situarán forros/placas de A.l. entre el perno en U y el apoyo.

REF. PLANOS

G-185.300 Sh.7
ISO-CST-2236-2/5

N° PIEZ.	DENOMINACION	MAR.	MAT.	OBSERV.
1	Abarcón ø1-1/2" Figura 2280	1	S275JR	Pihasa

GOBIERNO DE ESPAÑA · VICEPRESIDENCIA TERCERA DEL GOBIERNO · MINISTERIO PARA LA TRANSICIÓN ECOLÓGICA Y EL RETO DEMOGRÁFICO · enresa

Westinghouse | IDOM | Naturgy
Ingeniería desmantelamiento C. N. Santa María de Garoña

INSTALACIÓN	C.N. SANTA MARÍA DE GAROÑA
DOCUMENTO	PROYECTO DE EJECUCIÓN DE LAS OBRAS RELATIVAS A MODIFICACIONES MECÁNICAS FASE 1 DESMANTELAMIENTO DE LA CNSMG
A4	S/E
FORM.	ESC:

COMPROB.	APROBADO
DLOE	EOML
DIBUJADO	DISEÑADO
EFEG	EFEG

TÍTULO PLANO

SOPORTE N° CST-1166 (TIPO 4) PARA TUBERÍA DE Ø1 1/2" DEL SISTEMA "CST"

REV.	FECHA
0	29-03-23

CÓDIGO DOCUMENTO ENRESA		Nº PLANO	REV.	HOJA
062-IDG-E-M-007	NIVEL II	062-IDG-DW-M-0137	0	1 DE 1

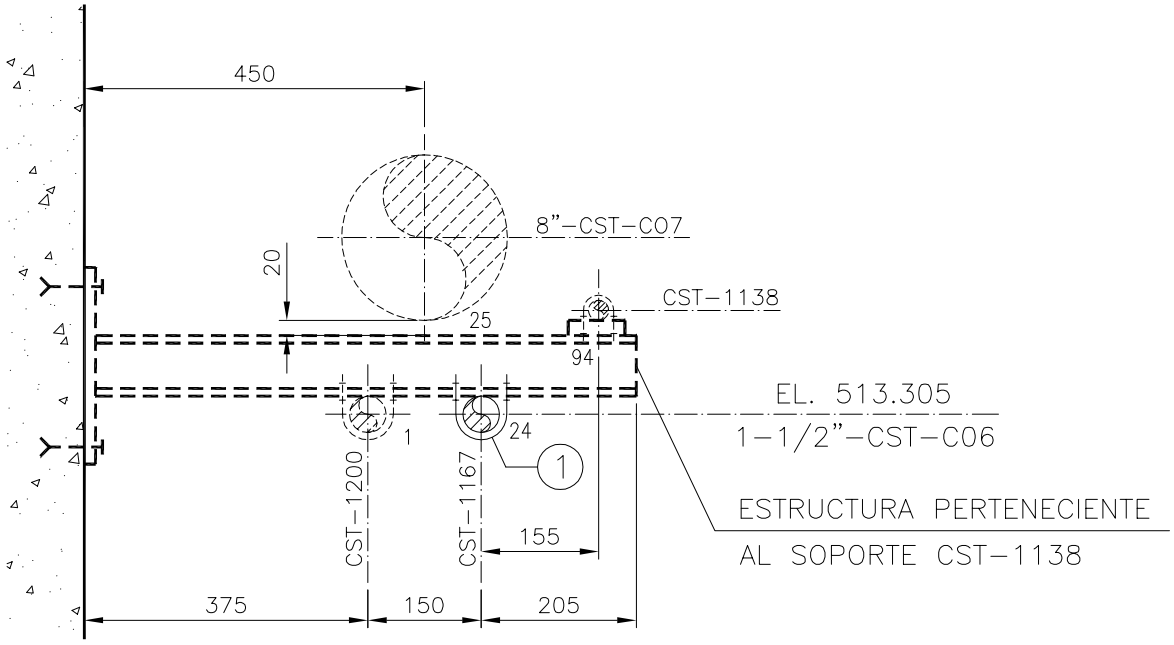

SECCIÓN A–A

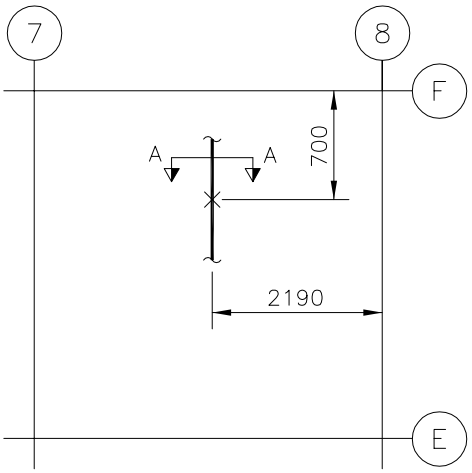

TUBO Nº	DENOMINACION
1	1 1/2"–CST–C01
24	1 1/2"–CST–C06
94	3/4"–CST–C20

NOTAS:
–La fabricación, montaje e inspección se realizará de acuerdo con la especificación CE–ESP–001.
–Para proteger las tuberías se situarán forros/placas de A.I. entre el perno en U y el apoyo.

REF. PLANOS
G–185.300 Sh.7
ISO–CST–2236–2/5

1	Abarcón ø1–1/2" Figura 2280	1	S275JR	Pihasa
Nº PIEZ.	DENOMINACION	MAR.	MAT.	OBSERV.

GOBIERNO DE ESPAÑA · VICEPRESIDENCIA TERCERA DEL GOBIERNO · MINISTERIO PARA LA TRANSICIÓN ECOLÓGICA Y EL RETO DEMOGRÁFICO · enresa

Westinghouse | IDOM | Naturgy
Ingeniería desmantelamiento C. N. Santa María de Garoña

INSTALACIÓN	C.N. SANTA MARÍA DE GAROÑA		
DOCUMENTO	PROYECTO DE EJECUCIÓN DE LAS OBRAS RELATIVAS A MODIFICACIONES MECÁNICAS FASE 1 DESMANTELAMIENTO DE LA CNSMG	A4	S/E
		FORM.	ESC:

COMPROB.	APROBADO
DLOE	EOML
DIBUJADO	DISEÑADO
EFEG	EFEG

TÍTULO PLANO

SOPORTE Nº CST-1167 (TIPO 7) PARA TUBERÍA DE Ø1 1/2" DEL SISTEMA "CST"

REV.	FECHA	CÓDIGO DOCUMENTO ENRESA		Nº PLANO	REV.	HOJA
0	29-03-23	062-IDG-E-M-007	NIVEL II	062-IDG-DW-M-0138	0	1 DE 1

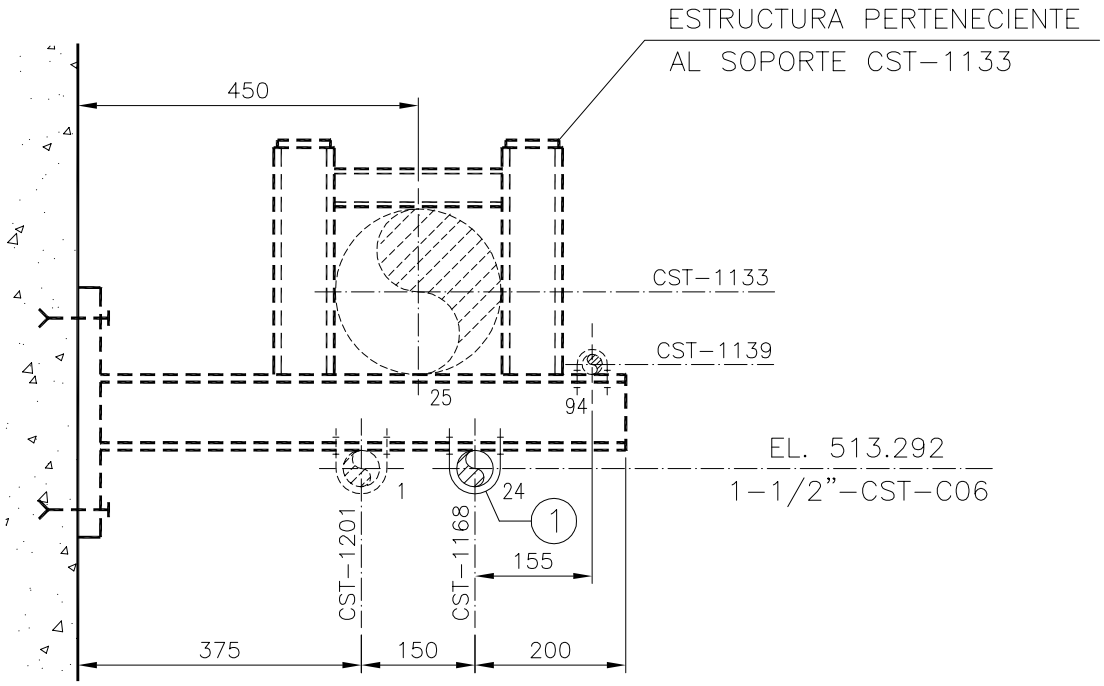

SECCIÓN A-A

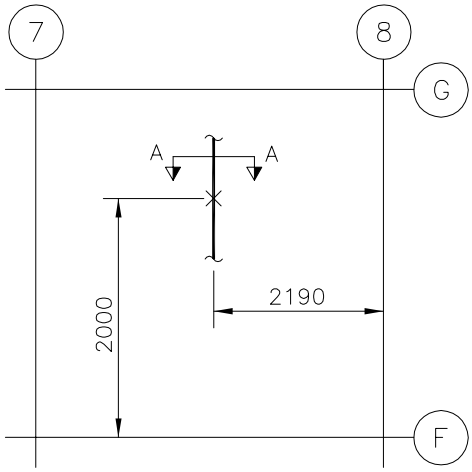

TUBO Nº	DENOMINACION
1	1 1/2"-CST-C01
24	1 1/2"-CST-C06
25	8"-CST-C07
94	3/4"-CST-C20

NOTAS:
- La fabricación, montaje e inspección se realizará de acuerdo con la especificación CE-ESP-001.
- Para proteger las tuberías se situarán forros/placas de A.I. entre el perno en U y el apoyo.

REF. PLANOS

G-185.300 Sh.7
ISO-CST-2236-2/5

N° PIEZ.	DENOMINACION	MAR.	MAT.	OBSERV.
1	Abarcón ø1-1/2" Figura 2280	1	S275JR	Pihasa

GOBIERNO DE ESPAÑA · VICEPRESIDENCIA TERCERA DEL GOBIERNO · MINISTERIO PARA LA TRANSICIÓN ECOLÓGICA Y EL RETO DEMOGRÁFICO · enresa

Westinghouse | IDOM | Naturgy
Ingeniería desmantelamiento C. N. Santa María de Garoña

INSTALACIÓN	C.N. SANTA MARÍA DE GAROÑA
DOCUMENTO	PROYECTO DE EJECUCIÓN DE LAS OBRAS RELATIVAS A MODIFICACIONES MECÁNICAS FASE 1 DESMANTELAMIENTO DE LA CNSMG
A4 / S/E	
FORM. / ESC:	
TÍTULO PLANO	SOPORTE N° CST-1168 (TIPO 4) PARA TUBERÍA DE Ø1 1/2" DEL SISTEMA "CST"

COMPROB.	APROBADO
DLOE	EOML
DIBUJADO	DISEÑADO
EFEG	EFEG

REV.	FECHA	CÓDIGO DOCUMENTO ENRESA		Nº PLANO	REV.	HOJA
0	29-03-23	062-IDG-E-M-007	NIVEL II	062-IDG-DW-M-0139	0	1 DE 1

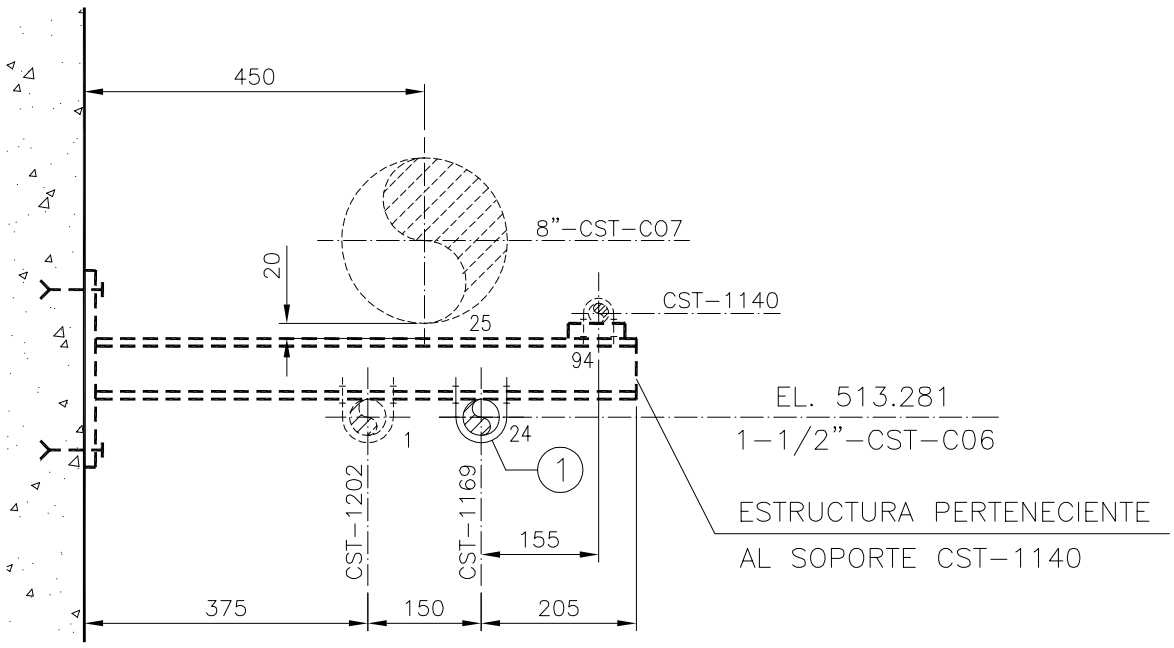

SECCIÓN A-A

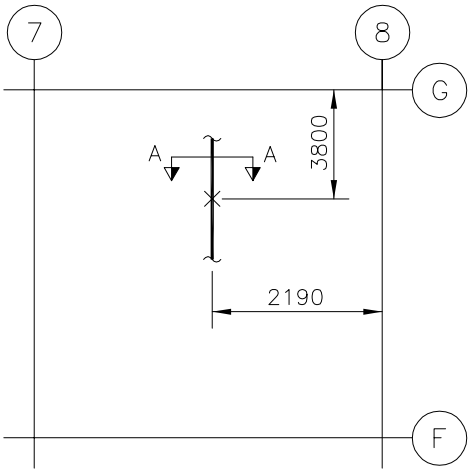

TUBO Nº	DENOMINACION
1	1 1/2"-CST-C01
24	1 1/2"-CST-C06
94	3/4"-CST-C20

NOTAS:
- La fabricación, montaje e inspección se realizará de acuerdo con la especificación CE-ESP-001.
- Para proteger las tuberías se situarán forros/placas de A.I. entre el perno en U y el apoyo.

REF. PLANOS

G-185.300 Sh.7
ISO-CST-2245-5/8

N° PIEZ.	DENOMINACION	MAR.	MAT.	OBSERV.
1	Abarcón ø1-1/2" Figura 2280	1	S275JR	Pihasa

GOBIERNO DE ESPAÑA · VICEPRESIDENCIA TERCERA DEL GOBIERNO · MINISTERIO PARA LA TRANSICIÓN ECOLÓGICA Y EL RETO DEMOGRÁFICO · enresa

Westinghouse | IDOM | Naturgy

Ingeniería desmantelamiento C. N. Santa María de Garoña

INSTALACIÓN	C.N. SANTA MARÍA DE GAROÑA
DOCUMENTO	PROYECTO DE EJECUCIÓN DE LAS OBRAS RELATIVAS A MODIFICACIONES MECÁNICAS FASE 1 DESMANTELAMIENTO DE LA CNSMG
A4 / FORM.	S/E / ESC:
TÍTULO PLANO	SOPORTE N° CST-1169 (TIPO 7) PARA TUBERÍA DE Ø1 1/2" DEL SISTEMA "CST"

COMPROB.	APROBADO
DLOE	EOML
DIBUJADO	DISEÑADO
EFEG	EFEG

REV.	FECHA
0	29-03-23

CÓDIGO DOCUMENTO ENRESA		Nº PLANO	REV.	HOJA
062-IDG-E-M-007	NIVEL II	062-IDG-DW-M-0140	0	1 DE 1

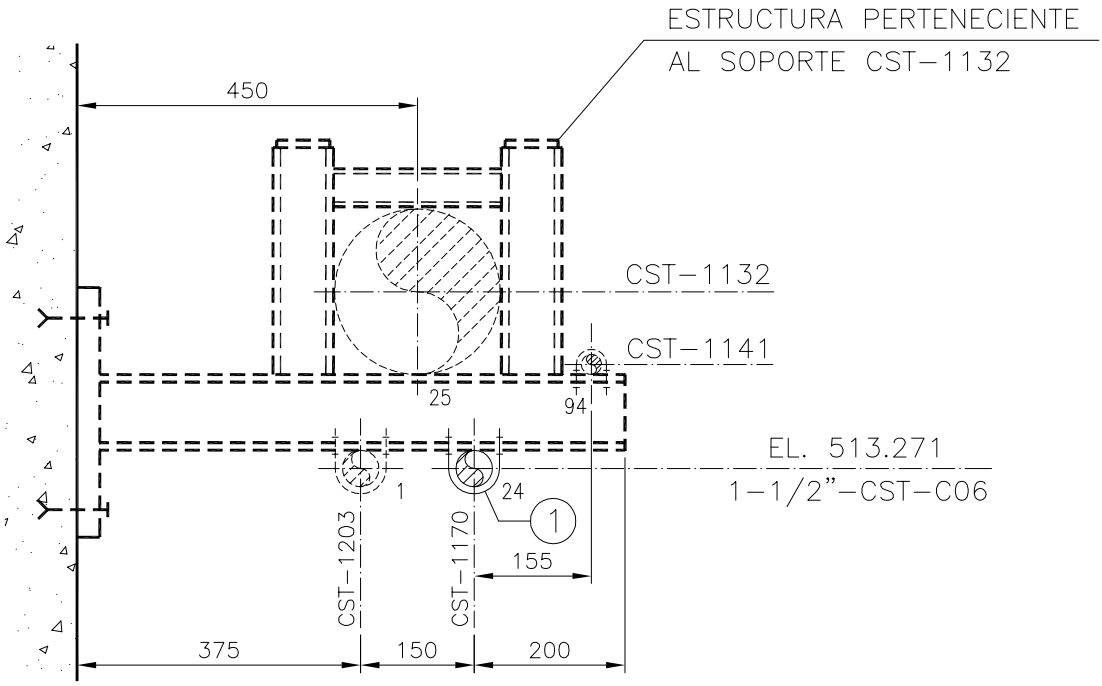

SECCIÓN A-A

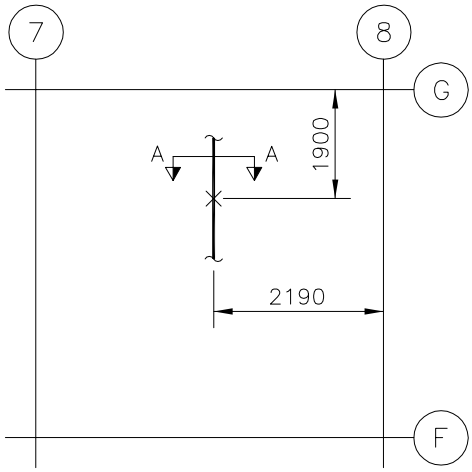

TUBO Nº	DENOMINACION
1	1 1/2"-CST-C01
24	1 1/2"-CST-C06
25	8"-CST-C07
94	3/4"-CST-C20

NOTAS:
- La fabricación, montaje e inspección se realizará de acuerdo con la especificación CE-ESP-001.
- Para proteger las tuberías se situarán forros/placas de A.l. entre el perno en U y el apoyo.

REF. PLANOS

G-185.300 Sh.7
ISO-CST-2236-2/5

N° PIEZ.	DENOMINACION	MAR.	MAT.	OBSERV.
1	Abarcón ø1-1/2" Figura 2280	1	S275JR	Pihasa

GOBIERNO DE ESPAÑA · VICEPRESIDENCIA TERCERA DEL GOBIERNO · MINISTERIO PARA LA TRANSICIÓN ECOLÓGICA Y EL RETO DEMOGRÁFICO · enresa

Westinghouse | IDOM | Naturgy

Ingeniería desmantelamiento C. N. Santa María de Garoña

INSTALACIÓN	C.N. SANTA MARÍA DE GAROÑA
DOCUMENTO	PROYECTO DE EJECUCIÓN DE LAS OBRAS RELATIVAS A MODIFICACIONES MECÁNICAS FASE 1 DESMANTELAMIENTO DE LA CNSMG
FORM.	A4
ESC:	S/E

COMPROB.	APROBADO
DLOE	EOML
DIBUJADO	DISEÑADO
EFEG	EFEG

TÍTULO PLANO

SOPORTE N° CST-1170 (TIPO 4) PARA TUBERÍA DE Ø1 1/2" DEL SISTEMA "CST"

REV.	FECHA	CÓDIGO DOCUMENTO ENRESA		Nº PLANO	REV.	HOJA
0	29-03-23	062-IDG-E-M-007	NIVEL II	062-IDG-DW-M-0141	0	1 DE 1

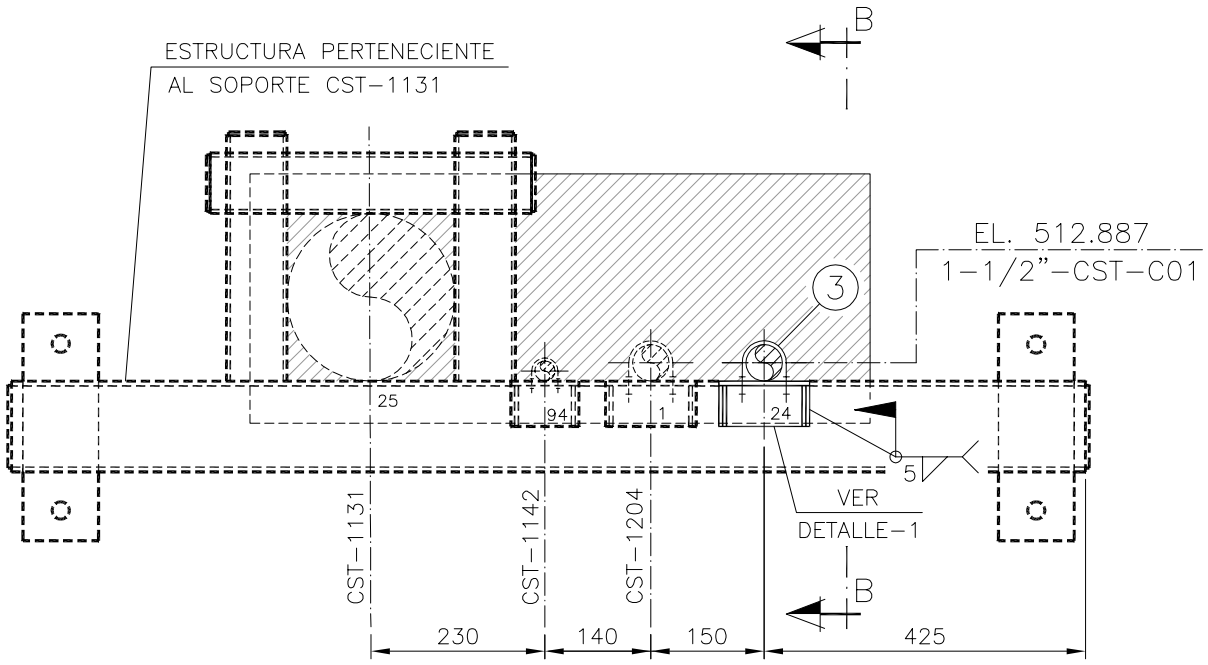

SECCIÓN A-A

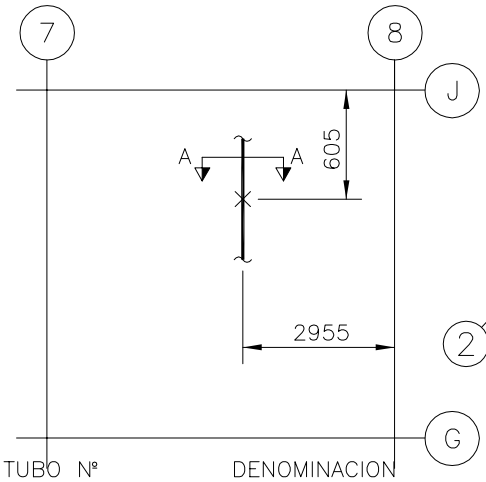

TUBO Nº	DENOMINACION
1	1 1/2"-CST-C01
24	1 1/2"-CST-C06
25	8"-CST-C07
94	3/4"-CST-C20

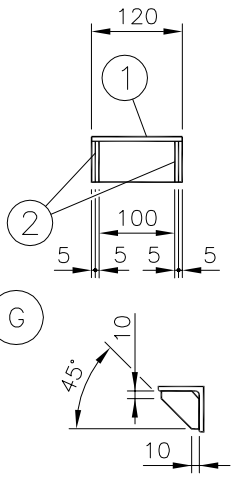

DETALLE-1

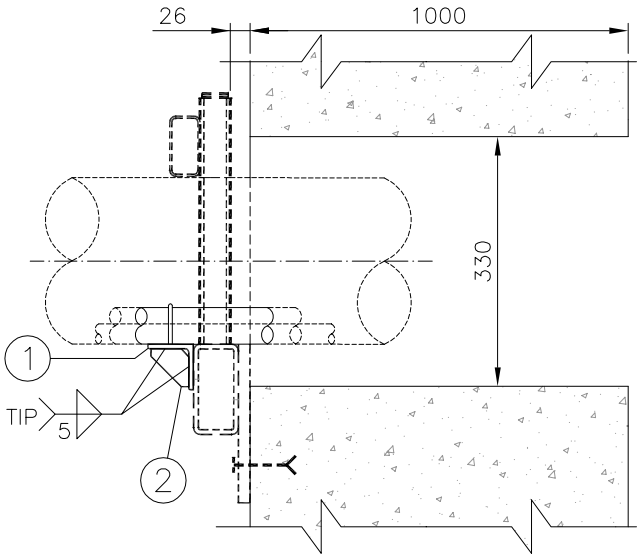

SECCIÓN B-B

NOTAS:
- La fabricación, montaje e inspección se realizará de acuerdo con la especificación CE-ESP-001.
- Para proteger las tuberías se situarán forros/placas de A.I. entre el perno en U y el apoyo.

REF. PLANOS
G-185.300 Sh.6
ISO-CST-2236-2/5

N° PIEZ.	DENOMINACION	MAR.	MAT.	OBSERV.
1	Abarcón ø1-1/2" Figura 2280	3	S275JR	Pihasa
2	Placa 50x50x5mm	2	S275JR	
1	Perfil L.60x60x6 long. 120mm	1	S275JR	

GOBIERNO DE ESPAÑA · VICEPRESIDENCIA TERCERA DEL GOBIERNO · MINISTERIO PARA LA TRANSICIÓN ECOLÓGICA Y EL RETO DEMOGRÁFICO · enresa

Westinghouse | IDOM | Naturgy
Ingeniería desmantelamiento C. N. Santa María de Garoña

INSTALACIÓN	C.N. SANTA MARÍA DE GAROÑA
DOCUMENTO	PROYECTO DE EJECUCIÓN DE LAS OBRAS RELATIVAS A MODIFICACIONES MECÁNICAS FASE 1 DESMANTELAMIENTO DE LA CNSMG
TÍTULO PLANO	SOPORTE N° CST-1171 (TIPO 9) PARA TUBERÍA DE Ø1 1/2" DEL SISTEMA "CST"

A4	S/E		
FORM.	ESC:		

COMPROB.	APROBADO	DIBUJADO	DISEÑADO	REV.	FECHA
DLOE	EOML	EFEG	EFEG	0	29-03-23

CÓDIGO DOCUMENTO ENRESA		Nº PLANO	REV.	HOJA
062-IDG-E-M-007	NIVEL II	062-IDG-DW-M-0142	0	1 DE 1

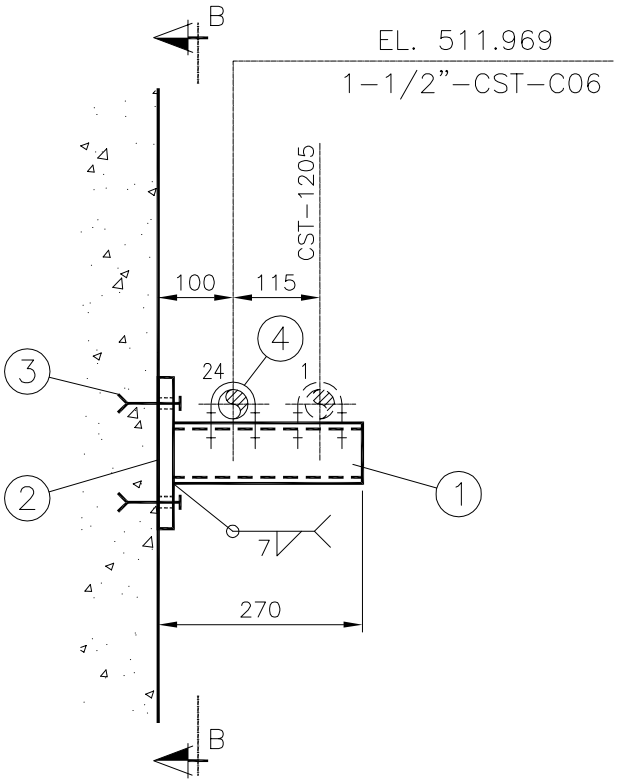

SECCIÓN A-A

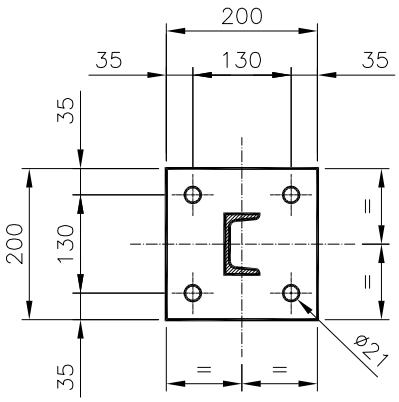

SECCIÓN B-B

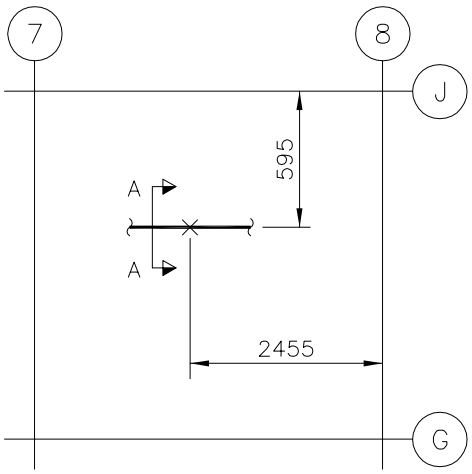

TUBO Nº	DENOMINACION
1	1 1/2"-CST-C01
24	1 1/2"-CST-C06

NOTAS:

-La fabricación, montaje e inspección se realizará de acuerdo con la especificación CE-ESP-001.

-Para proteger las tuberías se situarán forros/placas de A.I. entre el perno en U y el apoyo.

-Para la posición de los pernos en la placa se acepta una desviación maxima de +10mm y -5mm respecto al borde.

REF. PLANOS

G-185.300 Sh.6
ISO-CST-2236-2/5

N° PIEZ.	DENOMINACION	MAR.	MAT.	OBSERV.
1	Abarcón ø1-1/2" Figura 2280	4	S275JR	Pihasa
4	Pernos HDA-T M10x100/20	3	-	HILTI
1	Placa 200x200x20	2	S355J2	
1	Perfil UPN-80 long. 250mm	1	S275JR	

GOBIERNO DE ESPAÑA · VICEPRESIDENCIA TERCERA DEL GOBIERNO · MINISTERIO PARA LA TRANSICIÓN ECOLÓGICA Y EL RETO DEMOGRÁFICO · enresa

Westinghouse | IDOM | Naturgy

Ingeniería desmantelamiento C. N. Santa María de Garoña

INSTALACIÓN	C.N. SANTA MARÍA DE GAROÑA
DOCUMENTO	PROYECTO DE EJECUCIÓN DE LAS OBRAS RELATIVAS A MODIFICACIONES MECÁNICAS FASE 1 DESMANTELAMIENTO DE LA CNSMG
A4 / S/E	
FORM. / ESC:	
TÍTULO PLANO	SOPORTE N° CST-1172 (TIPO 21) PARA TUBERÍA DE Ø1 1/2" DEL SISTEMA "CST"

COMPROB.	APROBADO
DLOE	EOML
DIBUJADO	DISEÑADO
EFEG	EFEG

REV.	FECHA	CÓDIGO DOCUMENTO ENRESA		Nº PLANO	REV.	HOJA
0	29-03-23	062-IDG-E-M-007	NIVEL II	062-IDG-DW-M-0143	0	1 DE 1

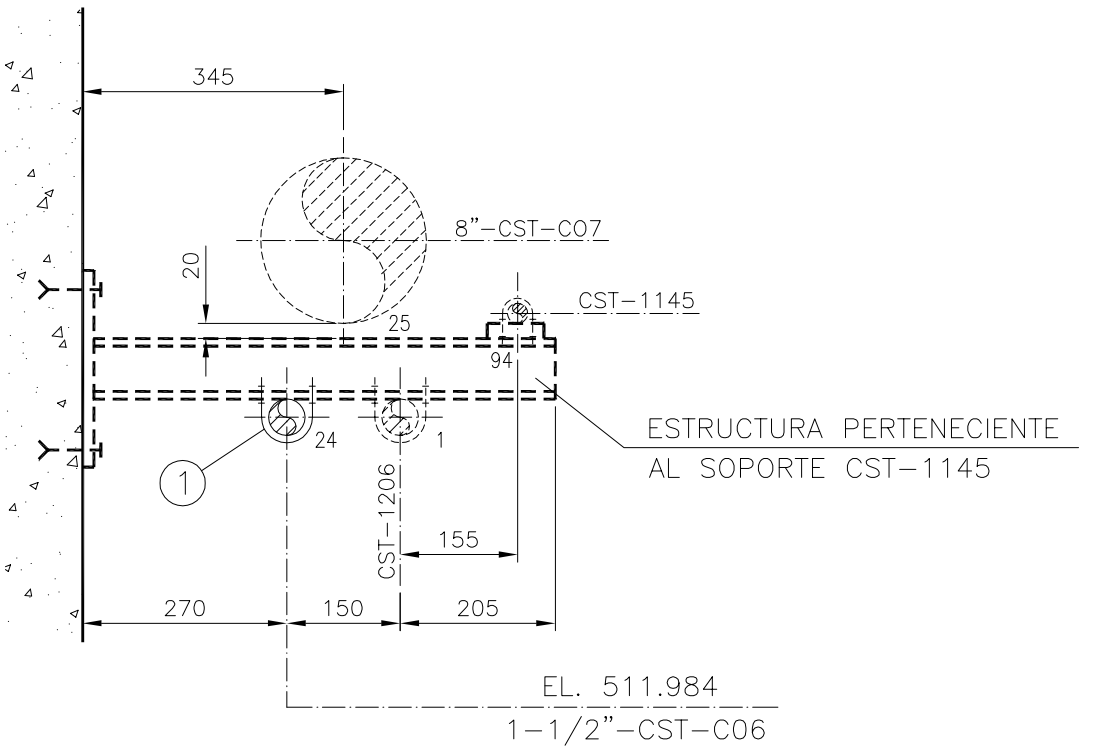

SECCIÓN A–A

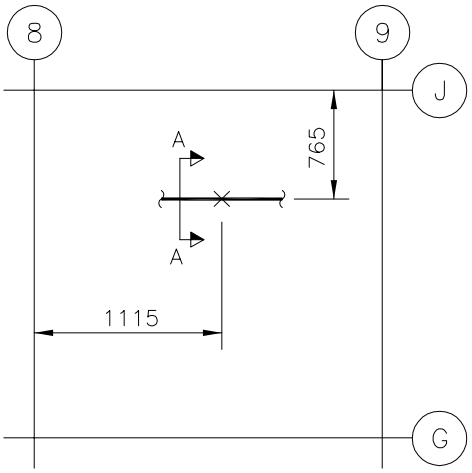

TUBO Nº	DENOMINACION
1	1 1/2"–CST–C01
24	1 1/2"–CST–C06
94	3/4"–CST–C20

NOTAS:
–La fabricación, montaje e inspección se realizará de acuerdo con la especificación CE–ESP–001.
–Para proteger las tuberías se situarán forros/placas de A.I. entre el perno en U y el apoyo.

REF. PLANOS

G–185.300 Sh.6
ISO–CST–2236–2/5

N° PIEZ.	DENOMINACION	MAR.	MAT.	OBSERV.
1	Abarcón ø1–1/2" Figura 2280	1	S275JR	Pihasa

GOBIERNO DE ESPAÑA · VICEPRESIDENCIA TERCERA DEL GOBIERNO · MINISTERIO PARA LA TRANSICIÓN ECOLÓGICA Y EL RETO DEMOGRÁFICO · enresa

Westinghouse | IDOM | Naturgy
Ingeniería desmantelamiento C. N. Santa María de Garoña

INSTALACIÓN	C.N. SANTA MARÍA DE GAROÑA
DOCUMENTO	PROYECTO DE EJECUCIÓN DE LAS OBRAS RELATIVAS A MODIFICACIONES MECÁNICAS FASE 1 DESMANTELAMIENTO DE LA CNSMG
FORM.	A4
ESC:	S/E

COMPROB.	APROBADO
DLOE	EOML
DIBUJADO	DISEÑADO
EFEG	EFEG

TÍTULO PLANO

SOPORTE N° CST-1173 (TIPO 6) PARA TUBERÍA DE Ø1 1/2" DEL SISTEMA "CST"

REV.	FECHA	CÓDIGO DOCUMENTO ENRESA		Nº PLANO	REV.	HOJA
0	29-03-23	062-IDG-E-M-007	NIVEL II	062-IDG-DW-M-0144	0	1 DE 1

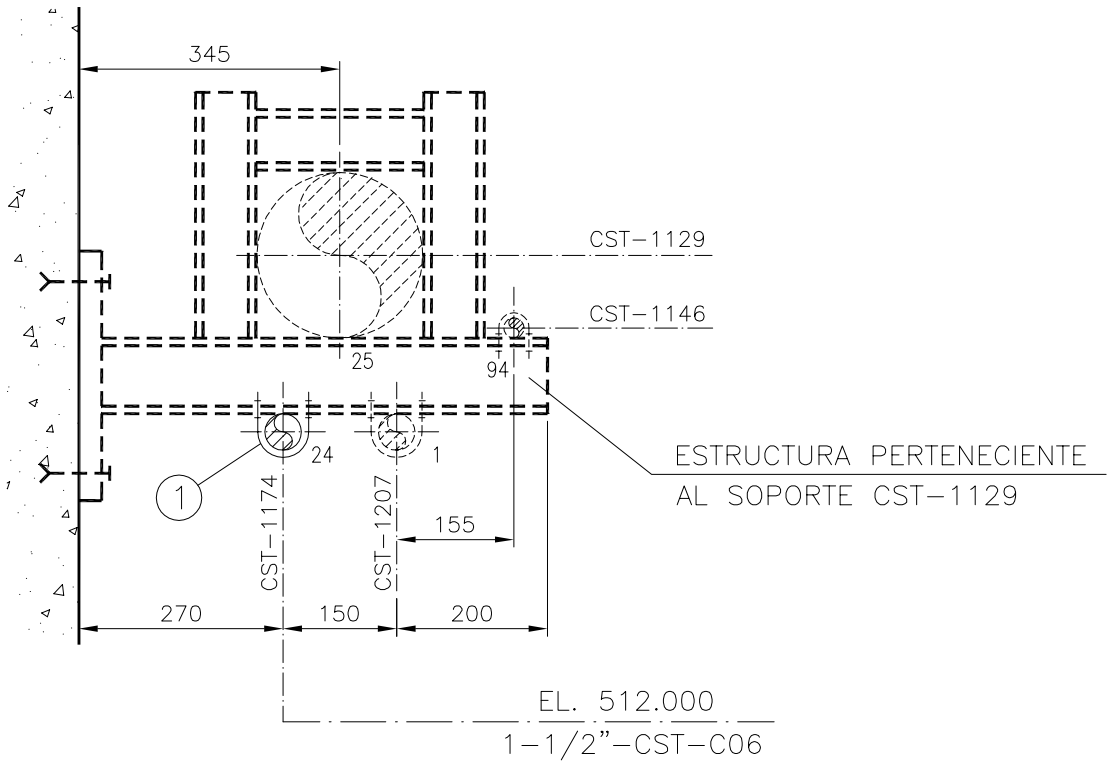

SECCIÓN A-A

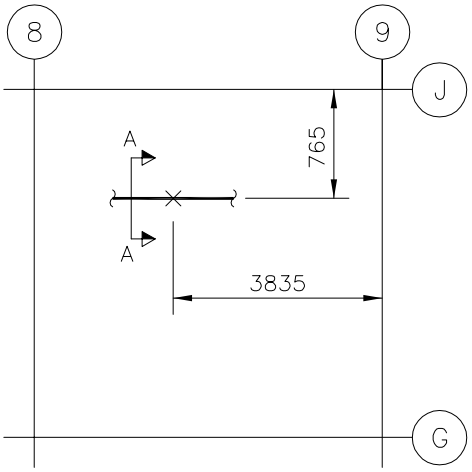

TUBO Nº	DENOMINACION
1	1 1/2"-CST-C01
24	1 1/2"-CST-C06
25	8"-CST-C07
94	3/4"-CST-C20

NOTAS:
- La fabricación, montaje e inspección se realizará de acuerdo con la especificación CE-ESP-001.
- Para proteger las tuberías se situarán forros/placas de A.I. entre el perno en U y el apoyo.

REF. PLANOS

G-185.300 Sh.6

ISO-CST-2236-2/5

N° PIEZ.	DENOMINACION	MAR.	MAT.	OBSERV.
1	Abarcón ø1-1/2" Figura 2280	1	S275JR	Pihasa

GOBIERNO DE ESPAÑA — VICEPRESIDENCIA TERCERA DEL GOBIERNO — MINISTERIO PARA LA TRANSICIÓN ECOLÓGICA Y EL RETO DEMOGRÁFICO

enresa

Westinghouse | IDOM | Naturgy

Ingeniería desmantelamiento C. N. Santa María de Garoña

INSTALACIÓN	C.N. SANTA MARÍA DE GAROÑA
DOCUMENTO	PROYECTO DE EJECUCIÓN DE LAS OBRAS RELATIVAS A MODIFICACIONES MECÁNICAS FASE 1 DESMANTELAMIENTO DE LA CNSMG
A4 / S/E	
FORM. / ESC:	
TÍTULO PLANO	SOPORTE N° CST-1174 (TIPO 3) PARA TUBERÍA DE Ø1 1/2" DEL SISTEMA "CST"

COMPROB.	APROBADO
DLOE	EOML
DIBUJADO	DISEÑADO
EFEG	EFEG

REV.	FECHA
0	29-03-23

CÓDIGO DOCUMENTO ENRESA		Nº PLANO	REV.	HOJA
062-IDG-E-M-007	NIVEL II	062-IDG-DW-M-0145	0	1 DE 1

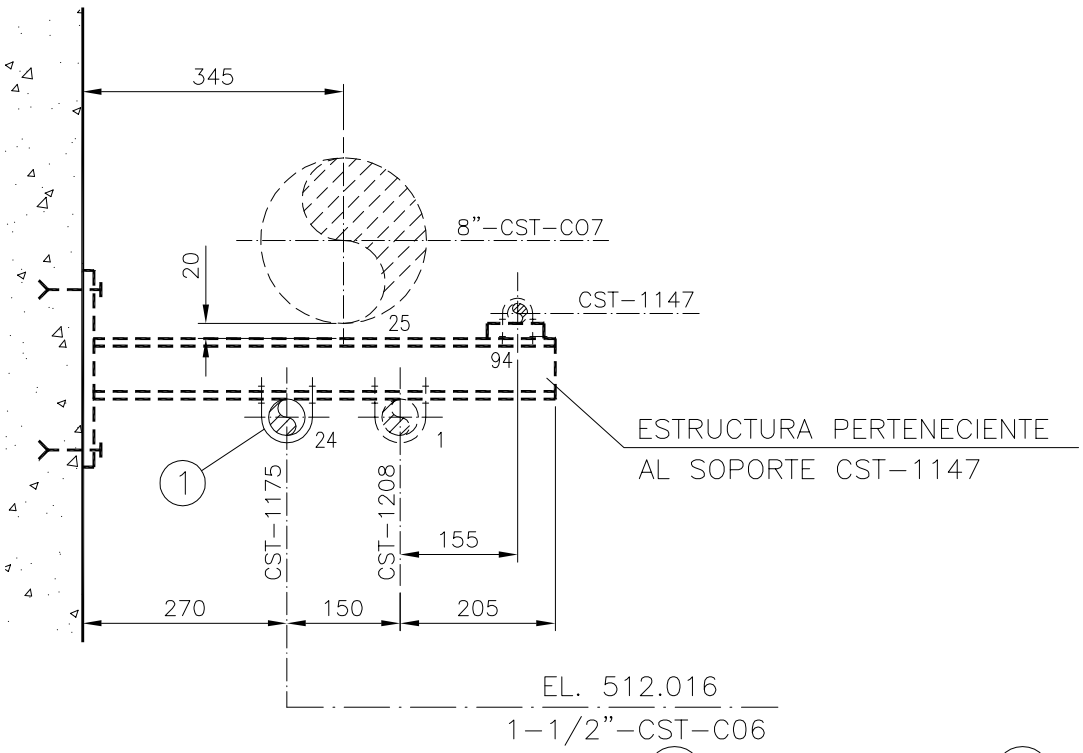

SECCIÓN A–A

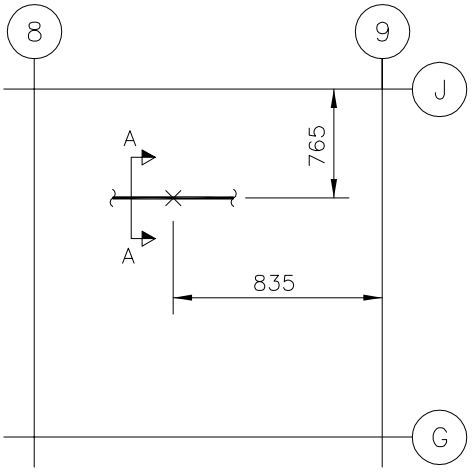

TUBO Nº	DENOMINACION
1	1 1/2"–CST–C01
24	1 1/2"–CST–C06
94	3/4"–CST–C20

NOTAS:
–La fabricación, montaje e inspección se realizará de acuerdo con la especificación CE–ESP–001.
–Para proteger las tuberías se situarán forros/placas de A.I. entre el perno en U y el apoyo.

REF. PLANOS
G–185.300 Sh.6
ISO–CST–2236–2/5

N° PIEZ.	DENOMINACION	MAR.	MAT.	OBSERV.
1	Abarcón ø1–1/2" Figura 2280	1	S275JR	Pihasa

GOBIERNO DE ESPAÑA · VICEPRESIDENCIA TERCERA DEL GOBIERNO · MINISTERIO PARA LA TRANSICIÓN ECOLÓGICA Y EL RETO DEMOGRÁFICO · enresa

Westinghouse | IDOM | Naturgy
Ingeniería desmantelamiento C. N. Santa María de Garoña

INSTALACIÓN	C.N. SANTA MARÍA DE GAROÑA
DOCUMENTO	PROYECTO DE EJECUCIÓN DE LAS OBRAS RELATIVAS A MODIFICACIONES MECÁNICAS FASE 1 DESMANTELAMIENTO DE LA CNSMG
A4 / FORM.	S/E / ESC:
TÍTULO PLANO	SOPORTE N° CST-1175 (TIPO 6) PARA TUBERÍA DE Ø1 1/2" DEL SISTEMA "CST"

COMPROB.	APROBADO
DLOE	EOML
DIBUJADO	DISEÑADO
EFEG	EFEG

REV.	FECHA
0	29-03-23

CÓDIGO DOCUMENTO ENRESA		Nº PLANO	REV.	HOJA
062-IDG-E-M-007	NIVEL II	062-IDG-DW-M-0146	0	1 DE 1

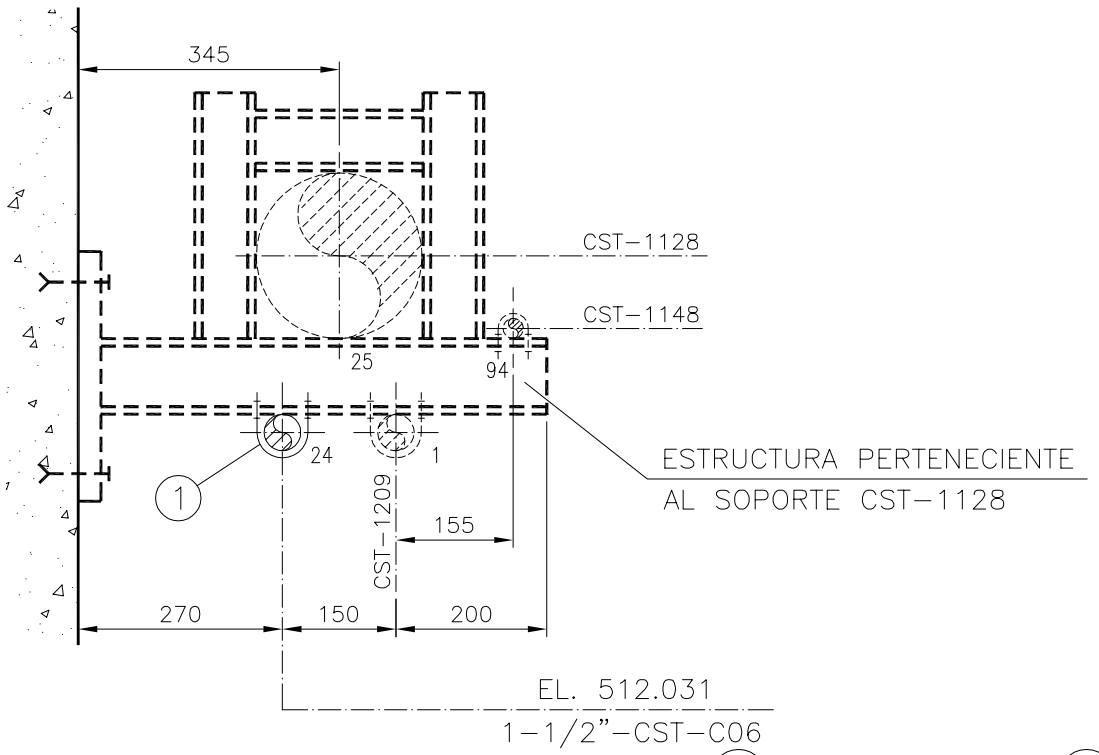

SECCIÓN A-A

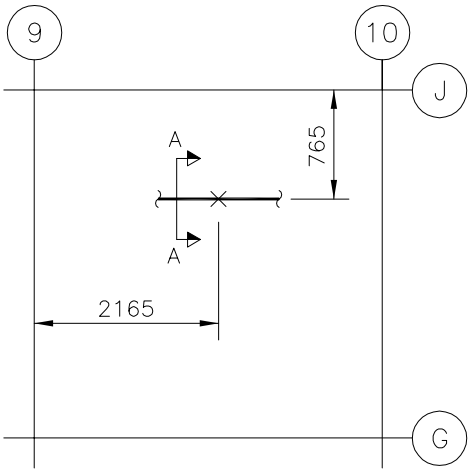

TUBO Nº	DENOMINACION
1	1 1/2"-CST-C01
24	1 1/2"-CST-C06
25	8"-CST-C07
94	3/4"-CST-C20

NOTAS:
- La fabricación, montaje e inspección se realizará de acuerdo con la especificación CE-ESP-001.
- Para proteger las tuberías se situarán forros/placas de A.I. entre el perno en U y el apoyo.

REF. PLANOS

G-185.300 Sh.6
ISO-CST-2236-2/5

N° PIEZ.	DENOMINACION	MAR.	MAT.	OBSERV.
1	Abarcón ø1-1/2" Figura 2280	1	S275JR	Pihasa

GOBIERNO DE ESPAÑA · VICEPRESIDENCIA TERCERA DEL GOBIERNO · MINISTERIO PARA LA TRANSICIÓN ECOLÓGICA Y EL RETO DEMOGRÁFICO · enresa

Westinghouse | IDOM | Naturgy
Ingeniería desmantelamiento C. N. Santa María de Garoña

INSTALACIÓN	C.N. SANTA MARÍA DE GAROÑA
DOCUMENTO	PROYECTO DE EJECUCIÓN DE LAS OBRAS RELATIVAS A MODIFICACIONES MECÁNICAS FASE 1 DESMANTELAMIENTO DE LA CNSMG
A4 / S/E	
FORM. / ESC:	
TÍTULO PLANO	SOPORTE N° CST-1176 (TIPO 3) PARA TUBERÍA DE Ø1 1/2" DEL SISTEMA "CST"

COMPROB.	APROBADO
DLOE	EOML
DIBUJADO	DISEÑADO
EFEG	EFEG

REV.	FECHA	CÓDIGO DOCUMENTO ENRESA		Nº PLANO	REV.	HOJA
0	29-03-23	062-IDG-E-M-007	NIVEL II	062-IDG-DW-M-0147	0	1 DE 1

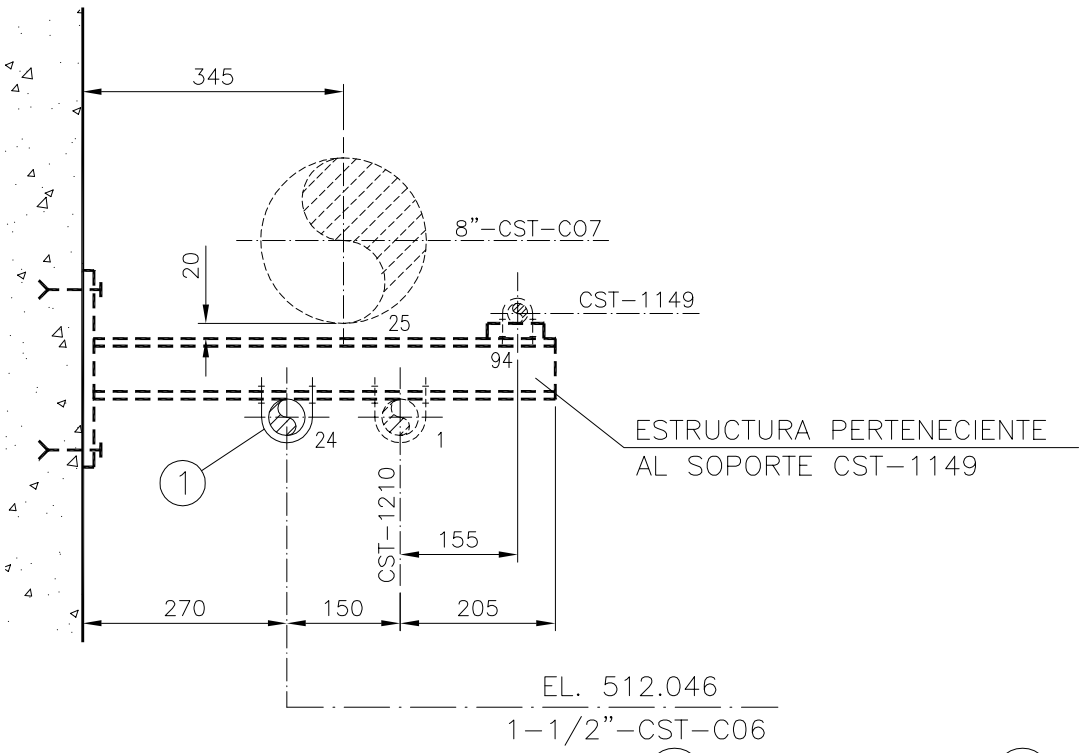

SECCIÓN A–A

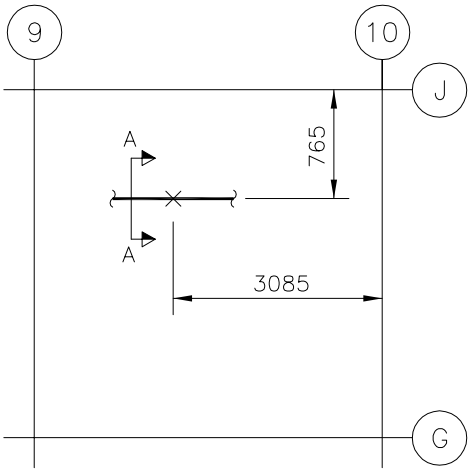

TUBO Nº	DENOMINACION
1	1 1/2"–CST–C01
24	1 1/2"–CST–C06
94	3/4"–CST–C20

NOTAS:
–La fabricación, montaje e inspección se realizará de acuerdo con la especificación CE–ESP–001.
–Para proteger las tuberías se situarán forros/placas de A.I. entre el perno en U y el apoyo.

REF. PLANOS
G–185.300 Sh.6
ISO–CST–2236–2/5

N° PIEZ.	DENOMINACION	MAR.	MAT.	OBSERV.
1	Abarcón ø1–1/2" Figura 2280	1	S275JR	Pihasa

GOBIERNO DE ESPAÑA · VICEPRESIDENCIA TERCERA DEL GOBIERNO · MINISTERIO PARA LA TRANSICIÓN ECOLÓGICA Y EL RETO DEMOGRÁFICO · enresa

Westinghouse | IDOM | Naturgy
Ingeniería desmantelamiento C. N. Santa María de Garoña

INSTALACIÓN	C.N. SANTA MARÍA DE GAROÑA		
DOCUMENTO	PROYECTO DE EJECUCIÓN DE LAS OBRAS RELATIVAS A MODIFICACIONES MECÁNICAS FASE 1 DESMANTELAMIENTO DE LA CNSMG	A4	S/E
		FORM.	ESC:

TÍTULO PLANO

SOPORTE N° CST-1177 (TIPO 6) PARA TUBERÍA DE Ø1 1/2" DEL SISTEMA "CST"

COMPROB.	APROBADO
DLOE	EOML
DIBUJADO	DISEÑADO
EFEG	EFEG

REV.	FECHA
0	29-03-23

CÓDIGO DOCUMENTO ENRESA		Nº PLANO	REV.	HOJA
062-IDG-E-M-007	NIVEL II	062-IDG-DW-M-0148	0	1 DE 1

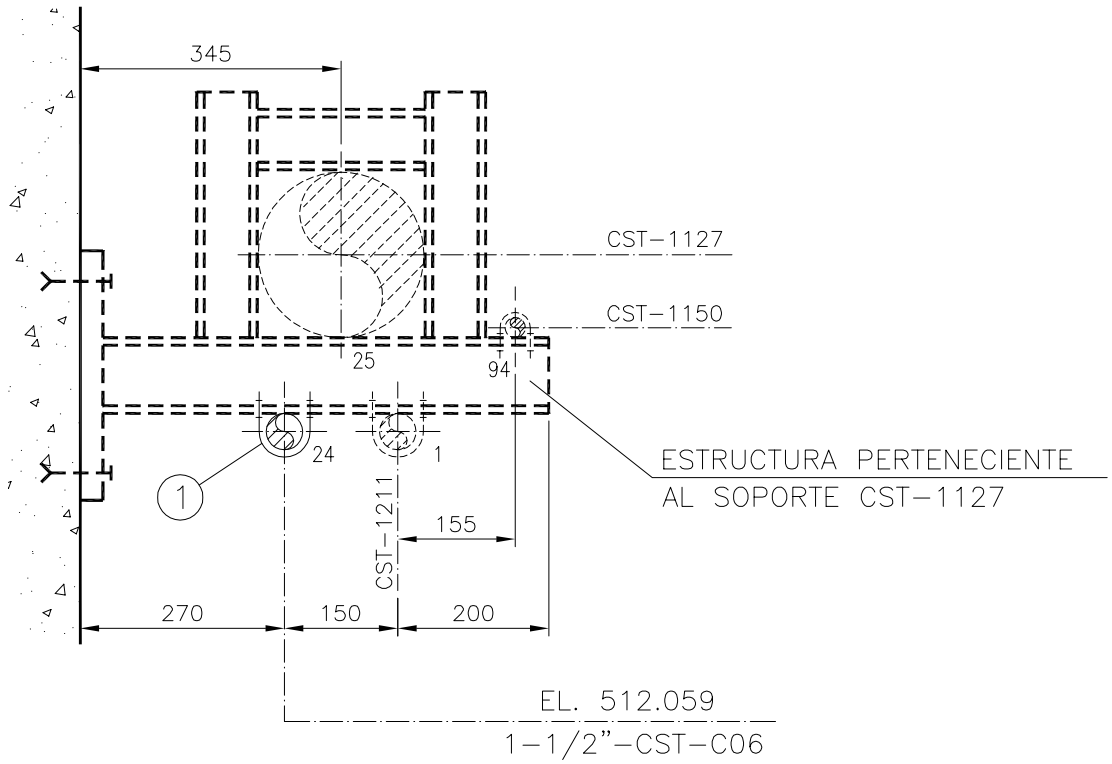

SECCIÓN A-A

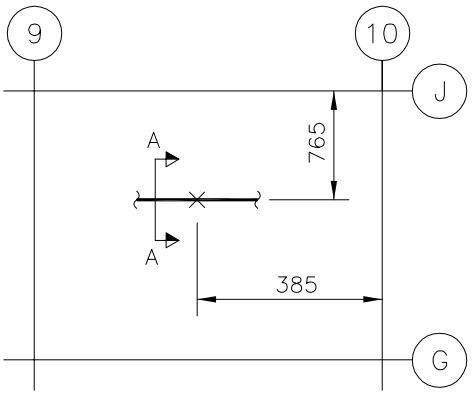

TUBO Nº	DENOMINACION
1	1 1/2"-CST-C01
24	1 1/2"-CST-C06
25	8"-CST-C07
94	3/4"-CST-C20

NOTAS:
- La fabricación, montaje e inspección se realizará de acuerdo con la especificación CE-ESP-001.
- Para proteger las tuberías se situarán forros/placas de A.I. entre el perno en U y el apoyo.

REF. PLANOS

G-185.300 Sh.6
ISO-CST-2236-2/5

N° PIEZ.	DENOMINACION	MAR.	MAT.	OBSERV.
1	Abarcón ø1-1/2" Figura 2280	1	S275JR	Pihasa

GOBIERNO DE ESPAÑA · VICEPRESIDENCIA TERCERA DEL GOBIERNO · MINISTERIO PARA LA TRANSICIÓN ECOLÓGICA Y EL RETO DEMOGRÁFICO · enresa

Westinghouse | IDOM | Naturgy
Ingeniería desmantelamiento C. N. Santa María de Garoña

INSTALACIÓN	C.N. SANTA MARÍA DE GAROÑA
DOCUMENTO	PROYECTO DE EJECUCIÓN DE LAS OBRAS RELATIVAS A MODIFICACIONES MECÁNICAS FASE 1 DESMANTELAMIENTO DE LA CNSMG
A4 / S/E	
FORM. / ESC:	

TÍTULO PLANO

SOPORTE N° CST-1178 (TIPO 3) PARA TUBERÍA DE Ø1 1/2" DEL SISTEMA "CST"

COMPROB.	APROBADO
DLOE	EOML
DIBUJADO	DISEÑADO
EFEG	EFEG

REV.	FECHA
0	29-03-23

CÓDIGO DOCUMENTO ENRESA		Nº PLANO	REV.	HOJA
062-IDG-E-M-007	NIVEL II	062-IDG-DW-M-0149	0	1 DE 1

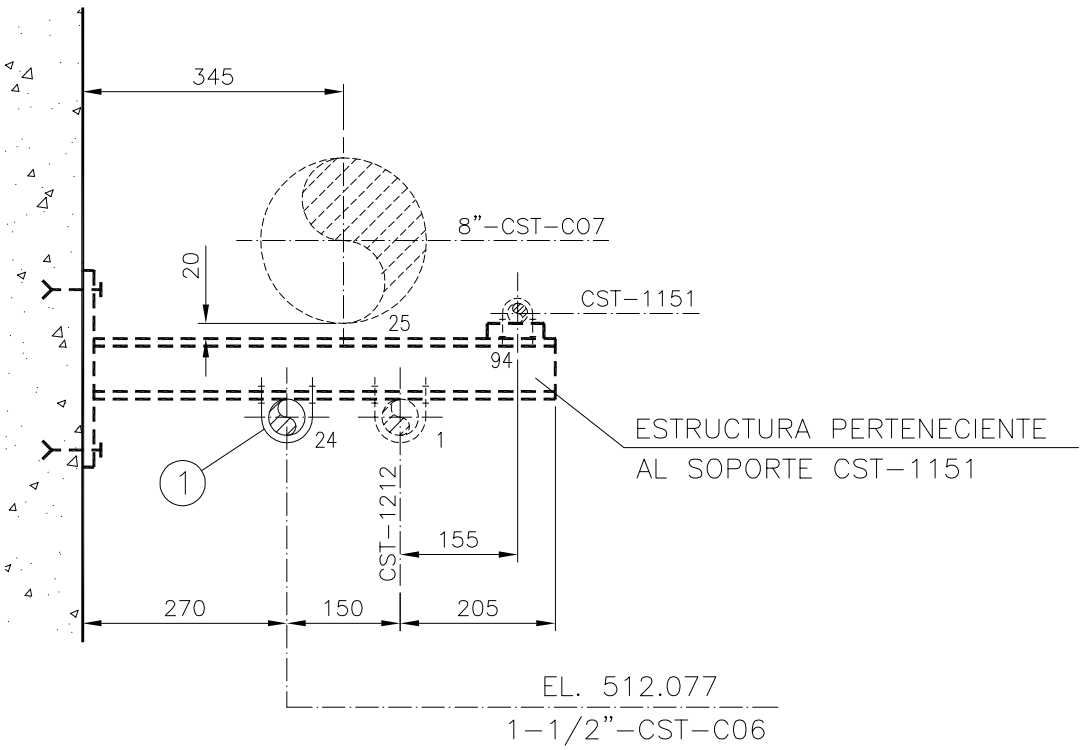

SECCIÓN A–A

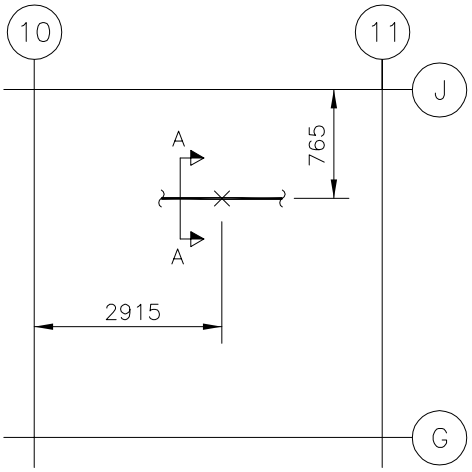

TUBO Nº	DENOMINACION
1	1 1/2"–CST–C01
24	1 1/2"–CST–C06
94	3/4"–CST–C20

NOTAS:
–La fabricación, montaje e inspección se realizará de acuerdo con la especificación CE–ESP–001.
–Para proteger las tuberías se situarán forros/placas de A.I. entre el perno en U y el apoyo.

REF. PLANOS
G–185.300 Sh.6
ISO–CST–2236–2/5

N° PIEZ.	DENOMINACION	MAR.	MAT.	OBSERV.
1	Abarcón ø1–1/2" Figura 2280	1	S275JR	Pihasa

GOBIERNO DE ESPAÑA · VICEPRESIDENCIA TERCERA DEL GOBIERNO · MINISTERIO PARA LA TRANSICIÓN ECOLÓGICA Y EL RETO DEMOGRÁFICO · enresa

Westinghouse | IDOM | Naturgy
Ingeniería desmantelamiento C. N. Santa María de Garoña

INSTALACIÓN	C.N. SANTA MARÍA DE GAROÑA
DOCUMENTO	PROYECTO DE EJECUCIÓN DE LAS OBRAS RELATIVAS A MODIFICACIONES MECÁNICAS FASE 1 DESMANTELAMIENTO DE LA CNSMG
A4 / S/E	
FORM. / ESC:	
TÍTULO PLANO	SOPORTE N° CST-1179 (TIPO 6) PARA TUBERÍA DE Ø1 1/2" DEL SISTEMA "CST"

COMPROB.	APROBADO
DLOE	EOML
DIBUJADO	DISEÑADO
EFEG	EFEG

REV.	FECHA
0	29-03-23

CÓDIGO DOCUMENTO ENRESA		Nº PLANO	REV.	HOJA
062-IDG-E-M-007	NIVEL II	062-IDG-DW-M-0150	0	1 DE 1

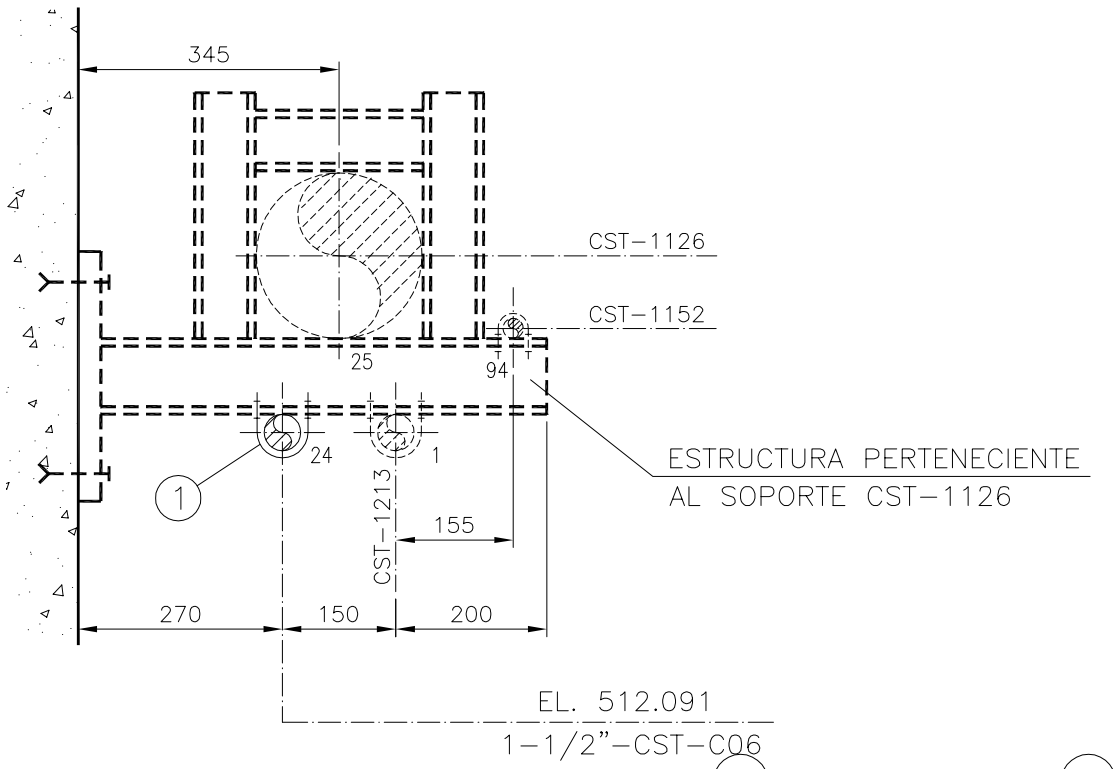

SECCIÓN A-A

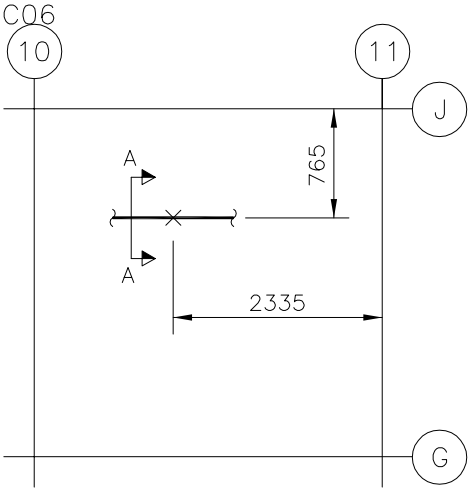

TUBO Nº	DENOMINACION
1	1 1/2"-CST-C01
24	1 1/2"-CST-C06
25	8"-CST-C07
94	3/4"-CST-C20

NOTAS:
- La fabricación, montaje e inspección se realizará de acuerdo con la especificación CE-ESP-001.
- Para proteger las tuberías se situarán forros/placas de A.I. entre el perno en U y el apoyo.

REF. PLANOS

G-185.300 Sh.6
ISO-CST-2236-2/5

N° PIEZ.	DENOMINACION	MAR.	MAT.	OBSERV.
1	Abarcón ø1-1/2" Figura 2280	1	S275JR	Pihasa

GOBIERNO DE ESPAÑA · VICEPRESIDENCIA TERCERA DEL GOBIERNO · MINISTERIO PARA LA TRANSICIÓN ECOLÓGICA Y EL RETO DEMOGRÁFICO · enresa

Westinghouse | IDOM | Naturgy
Ingeniería desmantelamiento C. N. Santa María de Garoña

INSTALACIÓN	C.N. SANTA MARÍA DE GAROÑA
DOCUMENTO	PROYECTO DE EJECUCIÓN DE LAS OBRAS RELATIVAS A MODIFICACIONES MECÁNICAS FASE 1 DESMANTELAMIENTO DE LA CNSMG
A4 / S/E	
FORM. / ESC:	
TÍTULO PLANO	SOPORTE N° CST-1180 (TIPO 3) PARA TUBERÍA DE Ø1 1/2" DEL SISTEMA "CST"

COMPROB.	APROBADO
DLOE	EOML
DIBUJADO	DISEÑADO
EFEG	EFEG

REV.	FECHA	CÓDIGO DOCUMENTO ENRESA		Nº PLANO	REV.	HOJA
0	29-03-23	062-IDG-E-M-007	NIVEL II	062-IDG-DW-M-0151	0	1 DE 1

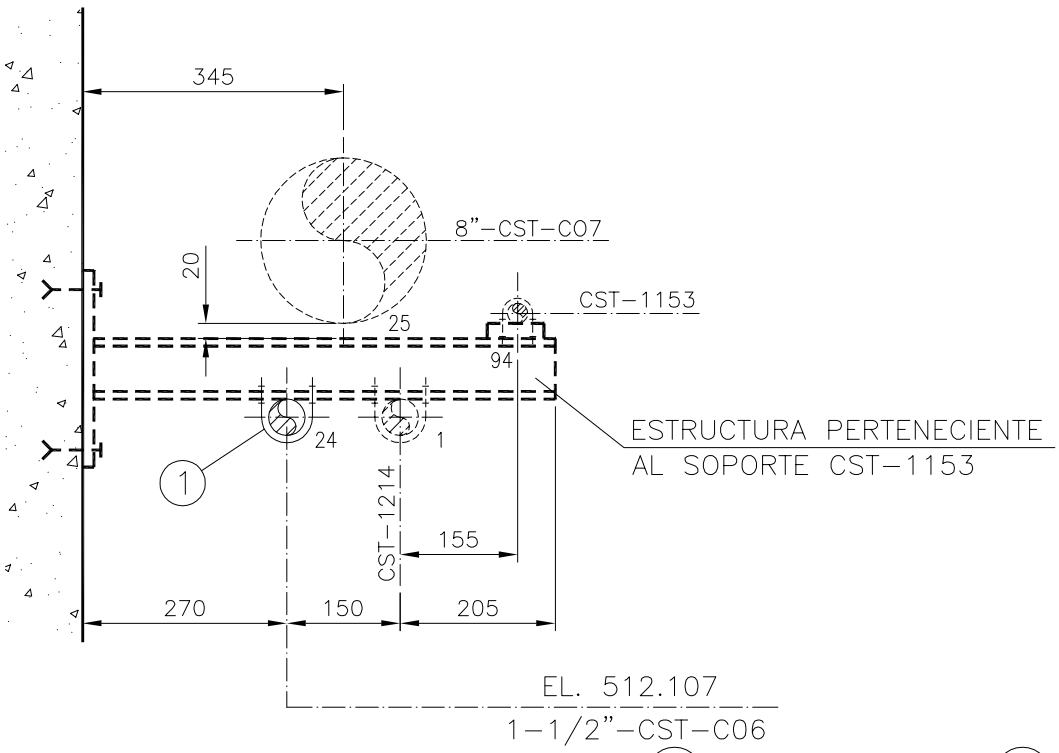

SECCIÓN A-A

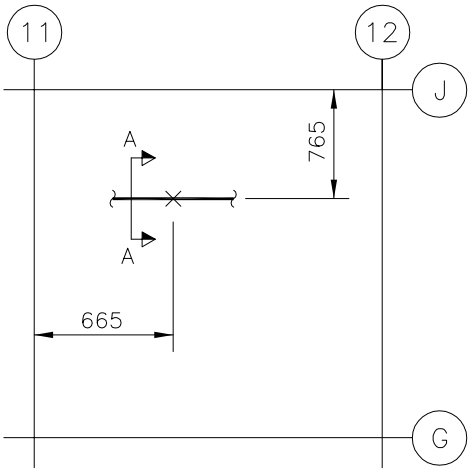

TUBO Nº	DENOMINACION
1	1 1/2"-CST-C01
24	1 1/2"-CST-C06
94	3/4"-CST-C20

NOTAS:
- La fabricación, montaje e inspección se realizará de acuerdo con la especificación CE-ESP-001.
- Para proteger las tuberías se situarán forros/placas de A.I. entre el perno en U y el apoyo.

REF. PLANOS

G-185.300 Sh.6
ISO-CST-2236-2/5

N° PIEZ.	DENOMINACION	MAR.	MAT.	OBSERV.
1	Abarcón ø1-1/2" Figura 2280	1	S275JR	Pihasa

GOBIERNO DE ESPAÑA · VICEPRESIDENCIA TERCERA DEL GOBIERNO · MINISTERIO PARA LA TRANSICIÓN ECOLÓGICA Y EL RETO DEMOGRÁFICO · enresa

Westinghouse | IDOM | Naturgy
Ingeniería desmantelamiento C. N. Santa María de Garoña

INSTALACIÓN	C.N. SANTA MARÍA DE GAROÑA
DOCUMENTO	PROYECTO DE EJECUCIÓN DE LAS OBRAS RELATIVAS A MODIFICACIONES MECÁNICAS FASE 1 DESMANTELAMIENTO DE LA CNSMG
A4 / S/E	
FORM. / ESC:	
TÍTULO PLANO	SOPORTE N° CST-1181 (TIPO 6) PARA TUBERÍA DE Ø1 1/2" DEL SISTEMA "CST"

COMPROB.	APROBADO
DLOE	EOML
DIBUJADO	DISEÑADO
EFEG	EFEG

REV.	FECHA	CÓDIGO DOCUMENTO ENRESA		Nº PLANO	REV.	HOJA
0	29-03-23	062-IDG-E-M-007	NIVEL II	062-IDG-DW-M-0152	0	1 DE 1

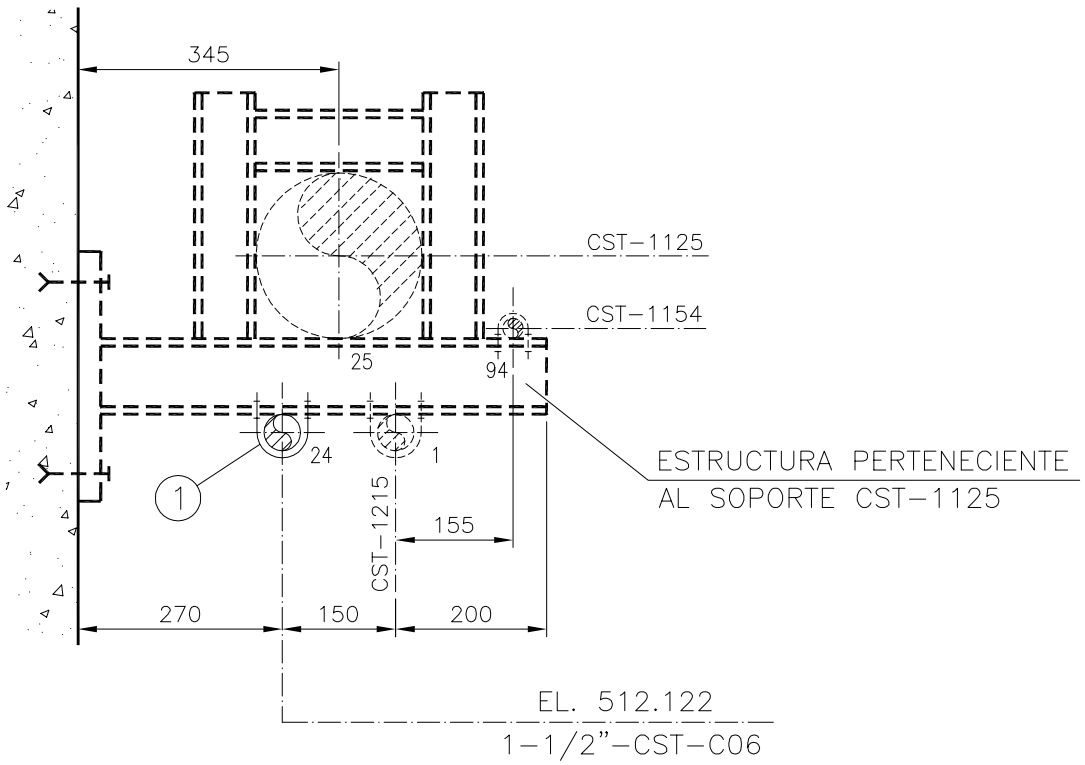

SECCIÓN A-A

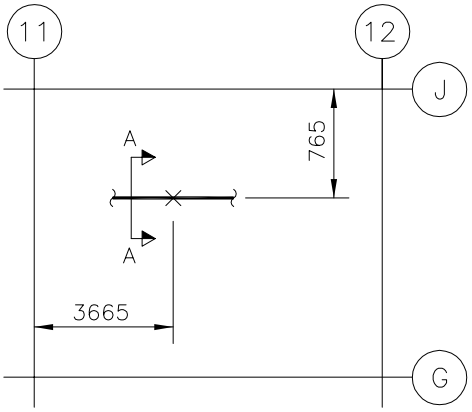

TUBO Nº	DENOMINACION
1	1 1/2"-CST-C01
24	1 1/2"-CST-C06
25	8"-CST-C07
94	3/4"-CST-C20

NOTAS:
- La fabricación, montaje e inspección se realizará de acuerdo con la especificación CE-ESP-001.
- Para proteger las tuberías se situarán forros/placas de A.l. entre el perno en U y el apoyo.

REF. PLANOS

G-185.300 Sh.6
ISO-CST-2236-2/5

N° PIEZ.	DENOMINACION	MAR.	MAT.	OBSERV.
1	Abarcón ø1-1/2" Figura 2280	1	S275JR	Pihasa

GOBIERNO DE ESPAÑA · VICEPRESIDENCIA TERCERA DEL GOBIERNO · MINISTERIO PARA LA TRANSICIÓN ECOLÓGICA Y EL RETO DEMOGRÁFICO · enresa

Westinghouse | IDOM | Naturgy
Ingeniería desmantelamiento C. N. Santa María de Garoña

INSTALACIÓN	C.N. SANTA MARÍA DE GAROÑA
DOCUMENTO	PROYECTO DE EJECUCIÓN DE LAS OBRAS RELATIVAS A MODIFICACIONES MECÁNICAS FASE 1 DESMANTELAMIENTO DE LA CNSMG
A4 / S/E	
FORM. / ESC:	

COMPROB.	APROBADO
DLOE	EOML
DIBUJADO	DISEÑADO
EFEG	EFEG

TÍTULO PLANO

SOPORTE N° CST-1182 (TIPO 3) PARA TUBERÍA DE Ø1 1/2" DEL SISTEMA "CST"

REV.	FECHA	CÓDIGO DOCUMENTO ENRESA		Nº PLANO	REV.	HOJA
0	29-03-23	062-IDG-E-M-007	NIVEL II	062-IDG-DW-M-0153	0	1 DE 1

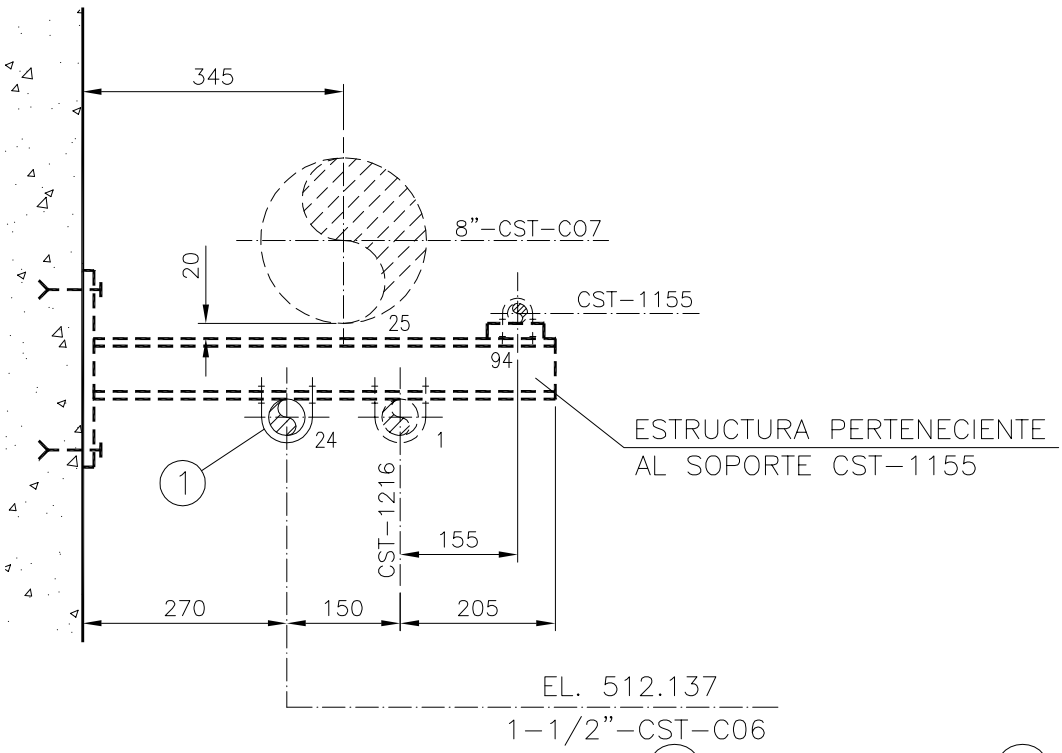

SECCIÓN A-A

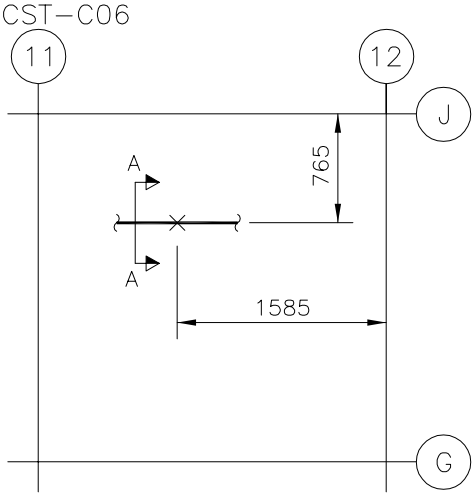

TUBO Nº	DENOMINACION
1	1 1/2"-CST-C01
24	1 1/2"-CST-C06
94	3/4"-CST-C20

NOTAS:
- La fabricación, montaje e inspección se realizará de acuerdo con la especificación CE-ESP-001.
- Para proteger las tuberías se situarán forros/placas de A.I. entre el perno en U y el apoyo.

REF. PLANOS

G-185.300 Sh.6
ISO-CST-2236-2/5

N° PIEZ.	DENOMINACION	MAR.	MAT.	OBSERV.
1	Abarcón ø1-1/2" Figura 2280	1	S275JR	Pihasa

GOBIERNO DE ESPAÑA · VICEPRESIDENCIA TERCERA DEL GOBIERNO · MINISTERIO PARA LA TRANSICIÓN ECOLÓGICA Y EL RETO DEMOGRÁFICO · enresa

Westinghouse | IDOM | Naturgy
Ingeniería desmantelamiento C. N. Santa María de Garoña

INSTALACIÓN	C.N. SANTA MARÍA DE GAROÑA
DOCUMENTO	PROYECTO DE EJECUCIÓN DE LAS OBRAS RELATIVAS A MODIFICACIONES MECÁNICAS FASE 1 DESMANTELAMIENTO DE LA CNSMG
FORM.	A4
ESC:	S/E

COMPROB.	APROBADO
DLOE	EOML
DIBUJADO	DISEÑADO
EFEG	EFEG

TÍTULO PLANO

SOPORTE N° CST-1183 (TIPO 6) PARA TUBERÍA DE Ø1 1/2" DEL SISTEMA "CST"

REV.	FECHA	CÓDIGO DOCUMENTO ENRESA		Nº PLANO	REV.	HOJA
0	29-03-23	062-IDG-E-M-007	NIVEL II	062-IDG-DW-M-0154	0	1 DE 1

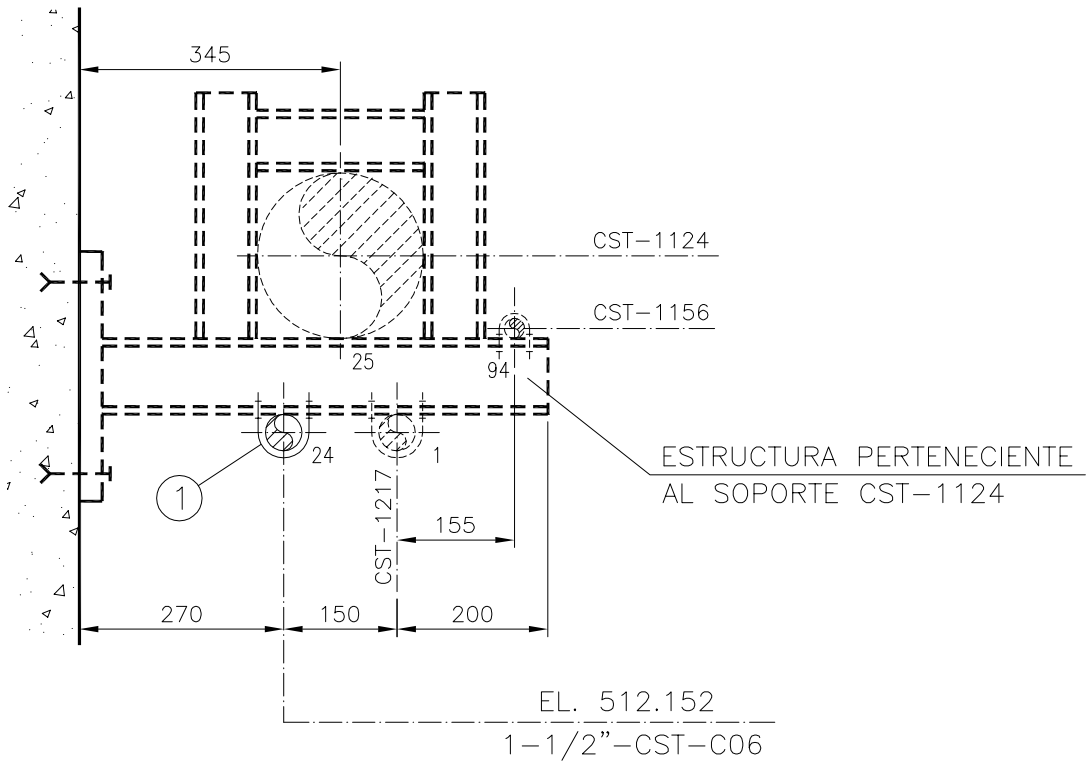

SECCIÓN A-A

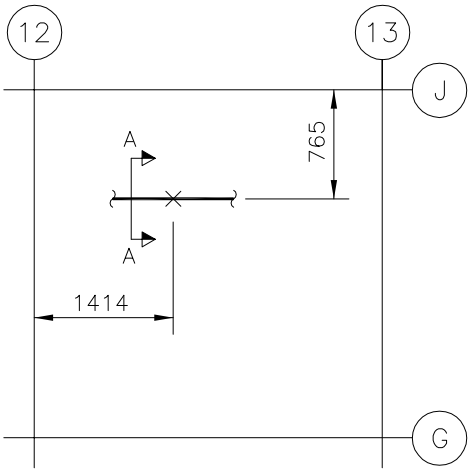

TUBO Nº	DENOMINACION
1	1 1/2"-CST-C01
24	1 1/2"-CST-C06
25	8"-CST-C07
94	3/4"-CST-C20

NOTAS:
- La fabricación, montaje e inspección se realizará de acuerdo con la especificación CE-ESP-001.
- Para proteger las tuberías se situarán forros/placas de A.I. entre el perno en U y el apoyo.

REF. PLANOS

G-185.300 Sh.6
ISO-CST-2236-2/5

N° PIEZ.	DENOMINACION	MAR.	MAT.	OBSERV.
1	Abarcón ø1-1/2" Figura 2280	1	S275JR	Pihasa

GOBIERNO DE ESPAÑA · VICEPRESIDENCIA TERCERA DEL GOBIERNO · MINISTERIO PARA LA TRANSICIÓN ECOLÓGICA Y EL RETO DEMOGRÁFICO · enresa

Westinghouse | IDOM | Naturgy
Ingeniería desmantelamiento C. N. Santa María de Garoña

INSTALACIÓN	C.N. SANTA MARÍA DE GAROÑA
DOCUMENTO	PROYECTO DE EJECUCIÓN DE LAS OBRAS RELATIVAS A MODIFICACIONES MECÁNICAS FASE 1 DESMANTELAMIENTO DE LA CNSMG
A4 / S/E	
FORM. / ESC:	

TÍTULO PLANO

SOPORTE N° CST-1184 (TIPO 3) PARA TUBERÍA DE Ø1 1/2" DEL SISTEMA "CST"

COMPROB.	APROBADO
DLOE	EOML
DIBUJADO	DISEÑADO
EFEG	EFEG

REV.	FECHA	CÓDIGO DOCUMENTO ENRESA		Nº PLANO	REV.	HOJA
0	29-03-23	062-IDG-E-M-007	NIVEL II	062-IDG-DW-M-0155	0	1 DE 1

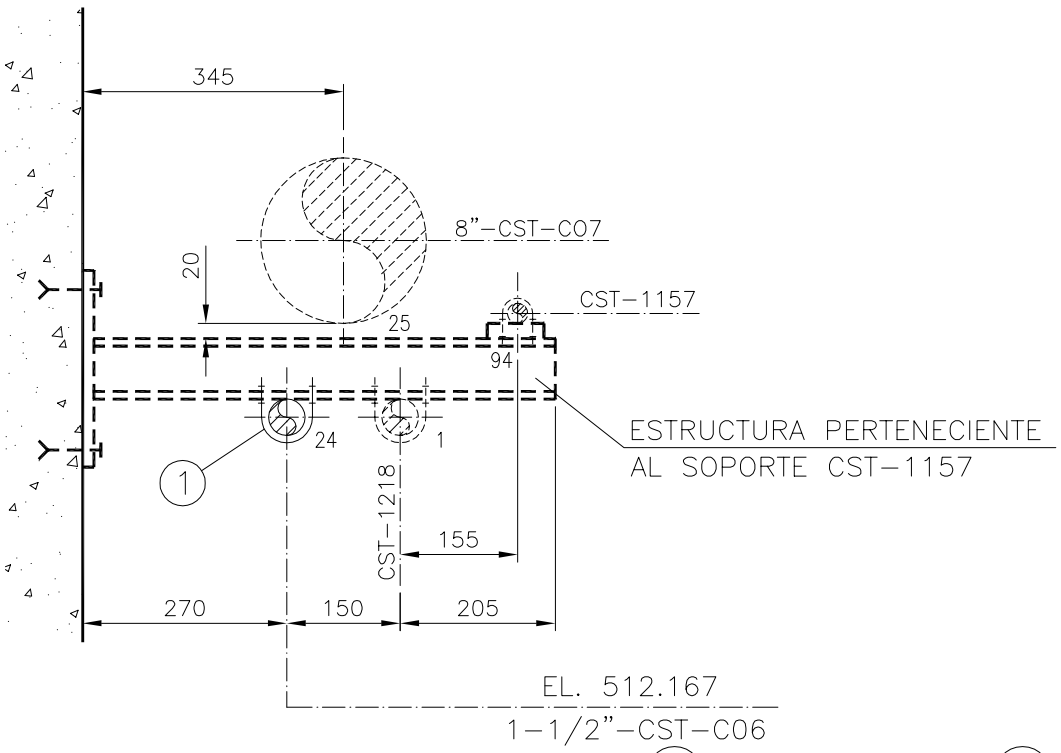

SECCIÓN A-A

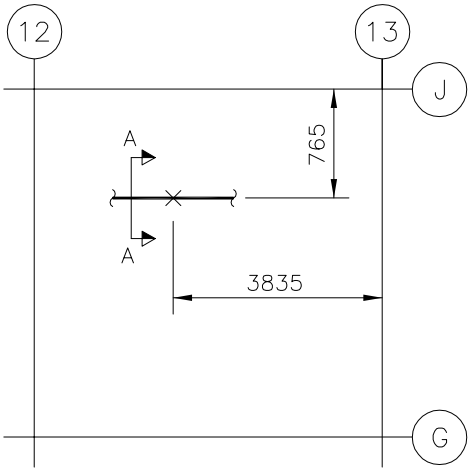

TUBO Nº	DENOMINACION
1	1 1/2"-CST-C01
24	1 1/2"-CST-C06
94	3/4"-CST-C20

NOTAS:
- La fabricación, montaje e inspección se realizará de acuerdo con la especificación CE-ESP-001.
- Para proteger las tuberías se situarán forros/placas de A.I. entre el perno en U y el apoyo.

REF. PLANOS

G-185.300 Sh.6
ISO-CST-2236-2/5

N° PIEZ.	DENOMINACION	MAR.	MAT.	OBSERV.
1	Abarcón ø1-1/2" Figura 2280	1	S275JR	Pihasa

GOBIERNO DE ESPAÑA · VICEPRESIDENCIA TERCERA DEL GOBIERNO · MINISTERIO PARA LA TRANSICIÓN ECOLÓGICA Y EL RETO DEMOGRÁFICO · enresa

Westinghouse | IDOM | Naturgy

Ingeniería desmantelamiento C. N. Santa María de Garoña

INSTALACIÓN	C.N. SANTA MARÍA DE GAROÑA
DOCUMENTO	PROYECTO DE EJECUCIÓN DE LAS OBRAS RELATIVAS A MODIFICACIONES MECÁNICAS FASE 1 DESMANTELAMIENTO DE LA CNSMG
A4 / FORM.	S/E / ESC:
TÍTULO PLANO	SOPORTE N° CST-1185 (TIPO 6) PARA TUBERÍA DE Ø1 1/2" DEL SISTEMA "CST"

COMPROB.	APROBADO
DLOE	EOML
DIBUJADO	DISEÑADO
EFEG	EFEG

REV.	FECHA
0	29-03-23

CÓDIGO DOCUMENTO ENRESA		Nº PLANO	REV.	HOJA
062-IDG-E-M-007	NIVEL II	062-IDG-DW-M-0156	0	1 DE 1

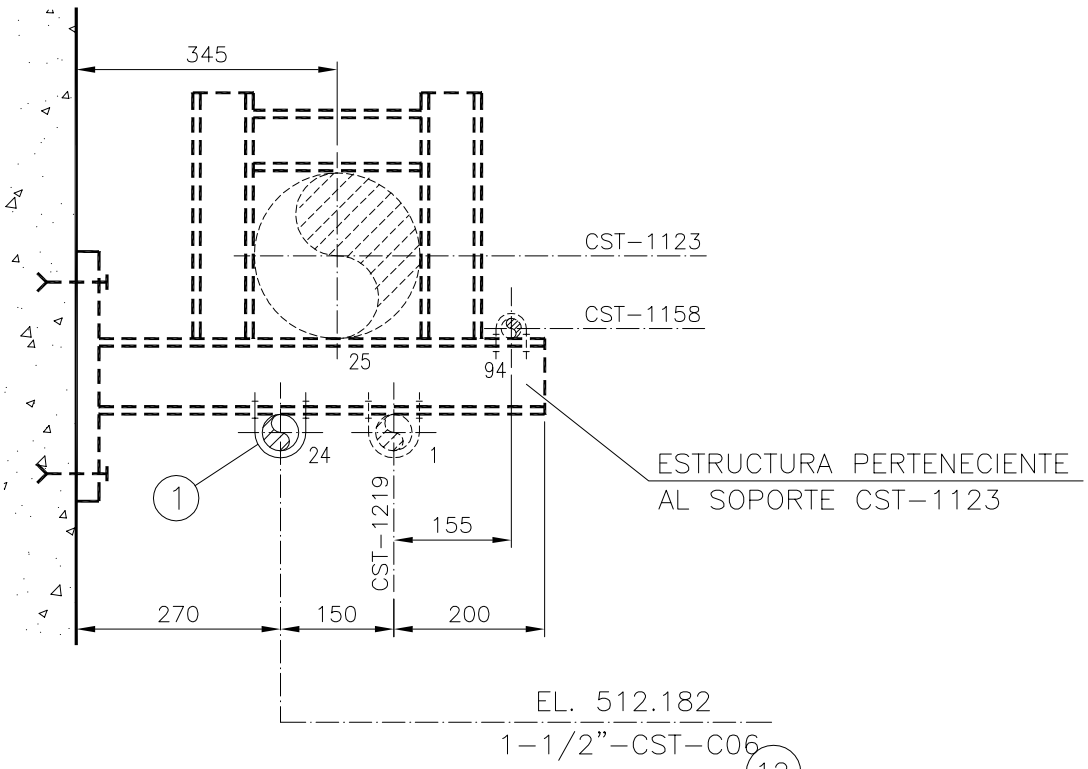

SECCIÓN A-A

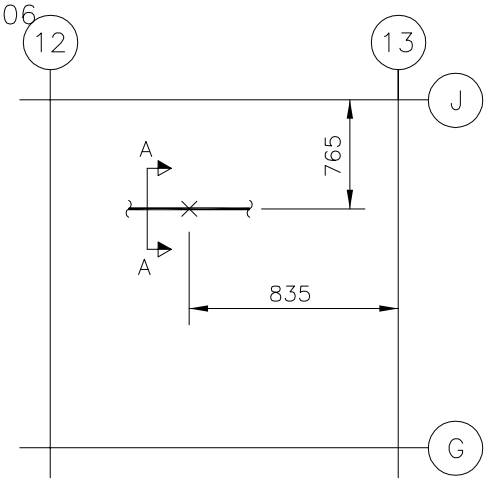

TUBO Nº	DENOMINACION
1	1 1/2"-CST-C01
24	1 1/2"-CST-C06
25	8"-CST-C07
94	3/4"-CST-C20

NOTAS:
- La fabricación, montaje e inspección se realizará de acuerdo con la especificación CE-ESP-001.
- Para proteger las tuberías se situarán forros/placas de A.l. entre el perno en U y el apoyo.

REF. PLANOS

G-185.300 Sh.6
ISO-CST-2236-2/5

N° PIEZ.	DENOMINACION	MAR.	MAT.	OBSERV.
1	Abarcón ø1-1/2" Figura 2280	1	S275JR	Pihasa

GOBIERNO DE ESPAÑA · VICEPRESIDENCIA TERCERA DEL GOBIERNO · MINISTERIO PARA LA TRANSICIÓN ECOLÓGICA Y EL RETO DEMOGRÁFICO · enresa

Westinghouse | IDOM | Naturgy
Ingeniería desmantelamiento C. N. Santa María de Garoña

INSTALACIÓN	C.N. SANTA MARÍA DE GAROÑA
DOCUMENTO	PROYECTO DE EJECUCIÓN DE LAS OBRAS RELATIVAS A MODIFICACIONES MECÁNICAS FASE 1 DESMANTELAMIENTO DE LA CNSMG
A4 / FORM.	S/E / ESC:
TÍTULO PLANO	SOPORTE N° CST-1186 (TIPO 3) PARA TUBERÍA DE Ø1 1/2" DEL SISTEMA "CST"

COMPROB.	APROBADO
DLOE	EOML
DIBUJADO	DISEÑADO
EFEG	EFEG

REV.	FECHA
0	29-03-23

CÓDIGO DOCUMENTO ENRESA		Nº PLANO	REV.	HOJA
062-IDG-E-M-007	NIVEL II	062-IDG-DW-M-0157	0	1 DE 1

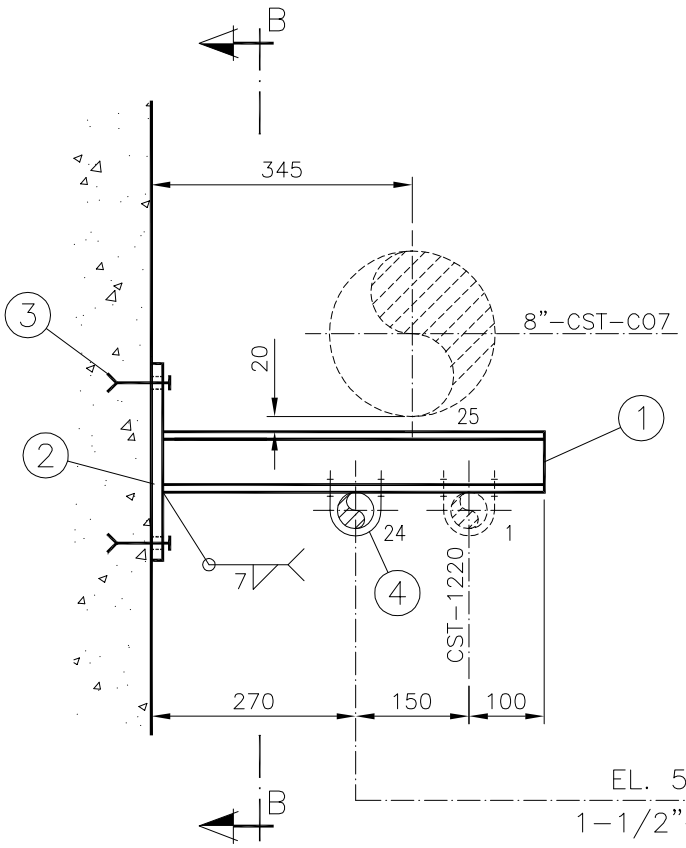

SECCIÓN A–A

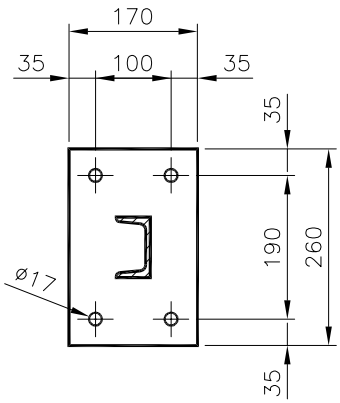

SECCIÓN B–B

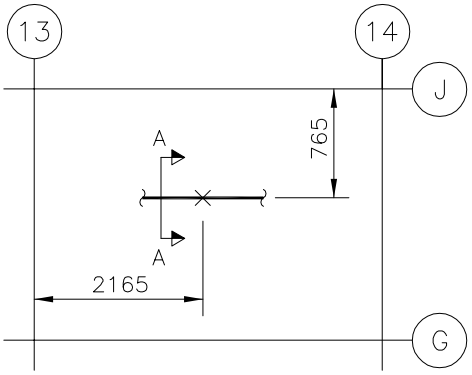

REF. PLANOS

G–185.300 Sh.6
ISO–CST–2236–2/5

TUBO Nº	DENOMINACION
1	1 1/2"–CST–C01
24	1 1/2"–CST–C06

NOTAS:

–La fabricación, montaje e inspección se realizará de acuerdo con la especificación CE–ESP–001.

–Para proteger las tuberías se situarán forros/placas de A.I. entre el perno en U y el apoyo.

–Para la posición de los pernos en la placa se acepta una desviación maxima de +10mm y –5mm respecto al borde.

N° PIEZ.	DENOMINACION	MAR.	MAT.	OBSERV.
1	Abarcón ø1–1/2" Figura 2280	4	S275JR	Pihasa
4	Pernos HSL–3–G M10/20	3	Galv.	HILTI
1	Placa 170x260x15mm	2	S275JR	
1	Perfil UPN–80 long. 505mm	1	S275JR	

GOBIERNO DE ESPAÑA · VICEPRESIDENCIA TERCERA DEL GOBIERNO · MINISTERIO PARA LA TRANSICIÓN ECOLÓGICA Y EL RETO DEMOGRÁFICO · enresa

Westinghouse | IDOM | Naturgy

Ingeniería desmantelamiento C. N. Santa María de Garoña

INSTALACIÓN	C.N. SANTA MARÍA DE GAROÑA
DOCUMENTO	PROYECTO DE EJECUCIÓN DE LAS OBRAS RELATIVAS A MODIFICACIONES MECÁNICAS FASE 1 DESMANTELAMIENTO DE LA CNSMG
A4 / FORM.	S/E / ESC:
TÍTULO PLANO	SOPORTE N° CST-1187 (TIPO 5a) PARA TUBERÍA DE Ø1 1/2" DEL SISTEMA "CST"

COMPROB.	APROBADO
DLOE	EOML
DIBUJADO	DISEÑADO
EFEG	EFEG

REV.	FECHA
0	29-03-23

CÓDIGO DOCUMENTO ENRESA	NIVEL	Nº PLANO	REV.	HOJA
062-IDG-E-M-007	II	062-IDG-DW-M-0158	0	1 DE 1

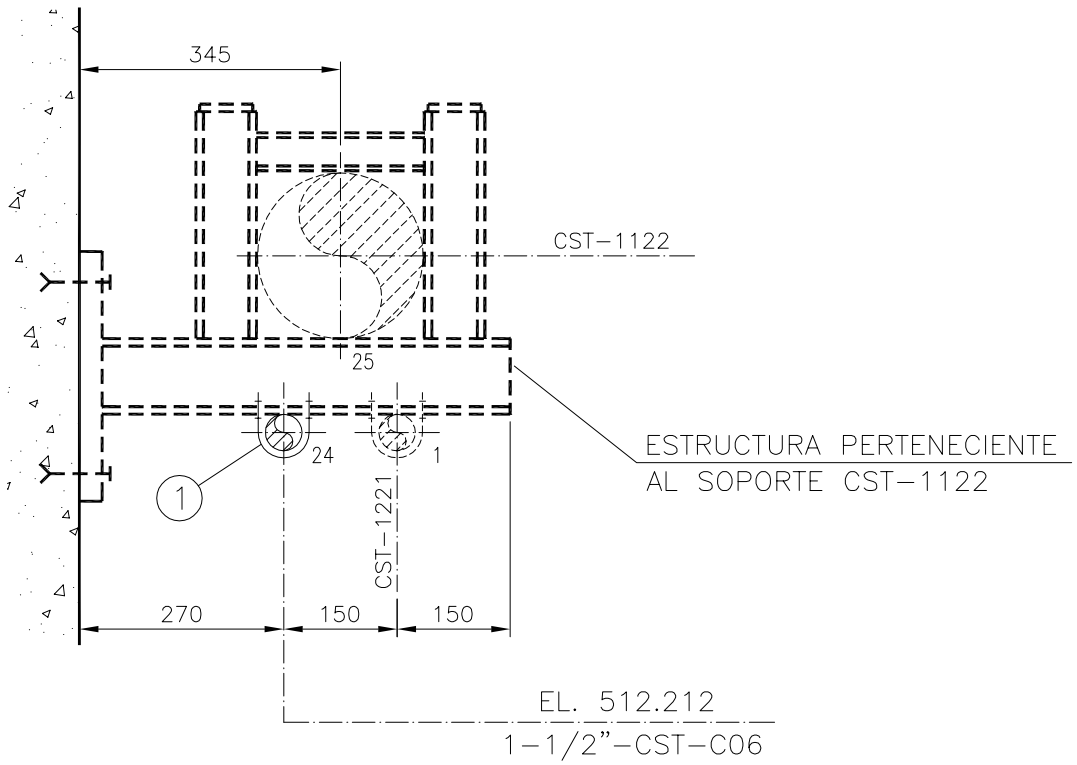

SECCIÓN A-A

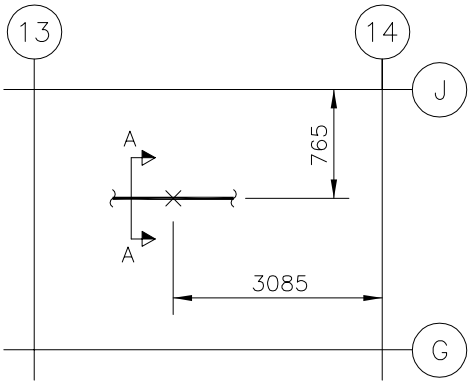

TUBO Nº	DENOMINACION
1	1 1/2"-CST-C01
24	1 1/2"-CST-C06
25	8"-CST-C07

NOTAS:
- La fabricación, montaje e inspección se realizará de acuerdo con la especificación CE-ESP-001.
- Para proteger las tuberías se situarán forros/placas de A.l. entre el perno en U y el apoyo.

REF. PLANOS

G-185.300 Sh.6
ISO-CST-2236-2/5

N° PIEZ.	DENOMINACION	MAR.	MAT.	OBSERV.
1	Abarcón ø1-1/2" Figura 2280	1	S275JR	Pihasa

GOBIERNO DE ESPAÑA · VICEPRESIDENCIA TERCERA DEL GOBIERNO · MINISTERIO PARA LA TRANSICIÓN ECOLÓGICA Y EL RETO DEMOGRÁFICO · enresa

Westinghouse | IDOM | Naturgy
Ingeniería desmantelamiento C. N. Santa María de Garoña

INSTALACIÓN	C.N. SANTA MARÍA DE GAROÑA
DOCUMENTO	PROYECTO DE EJECUCIÓN DE LAS OBRAS RELATIVAS A MODIFICACIONES MECÁNICAS FASE 1 DESMANTELAMIENTO DE LA CNSMG
A4 / S/E	
FORM. / ESC:	

COMPROB.	APROBADO
DLOE	EOML
DIBUJADO	DISEÑADO
EFEG	EFEG

TÍTULO PLANO

SOPORTE N° CST-1188 (TIPO 2) PARA TUBERÍA DE Ø1 1/2" DEL SISTEMA "CST"

REV.	FECHA	CÓDIGO DOCUMENTO ENRESA		Nº PLANO	REV.	HOJA
0	29-03-23	062-IDG-E-M-007	NIVEL II	062-IDG-DW-M-0159	0	1 DE 1

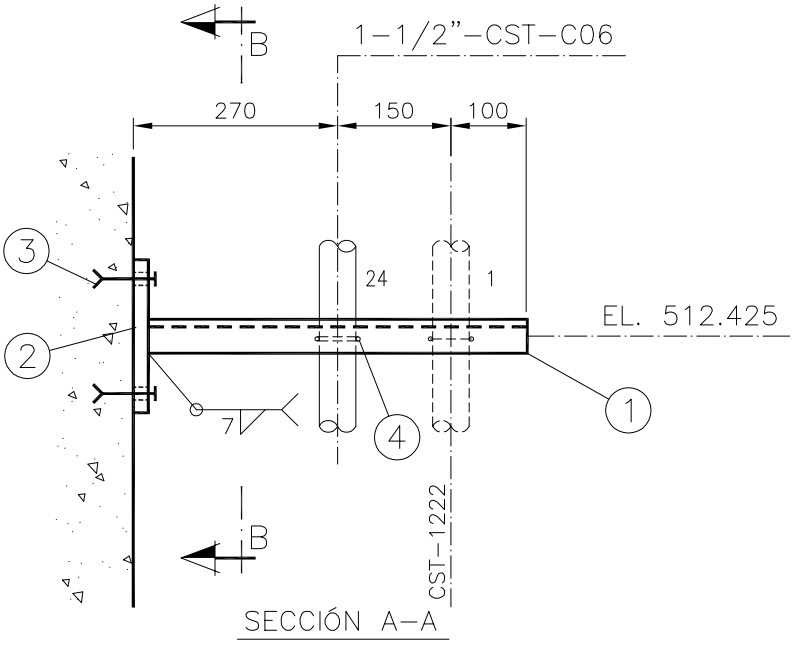

SECCIÓN A–A

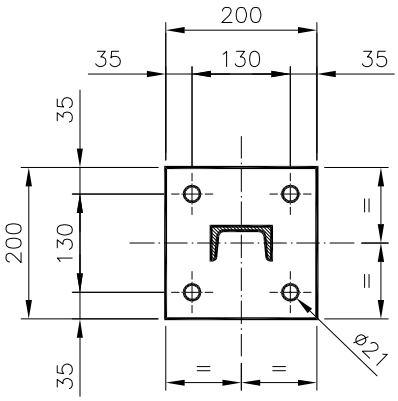

SECCIÓN B–B

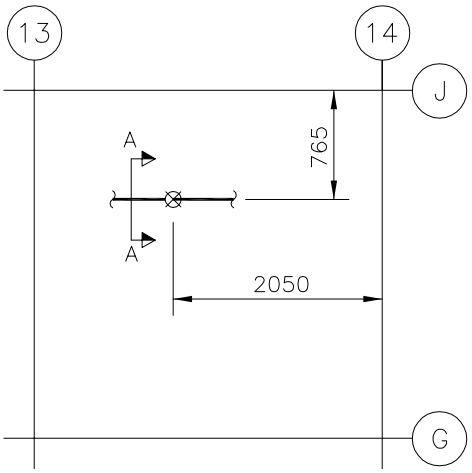

TUBO Nº	DENOMINACION
1	1 1/2"–CST–C01
24	1 1/2"–CST–C06

NOTAS:

–La fabricación, montaje e inspección se realizará de acuerdo con la especificación CE–ESP–001.

–Para proteger las tuberías se situarán forros/placas de A.I. entre el perno en U y el apoyo.

–Para la posición de los pernos en la placa se acepta una desviación maxima de +10mm y –5mm respecto al borde.

REF. PLANOS

G–185.300 Sh.6
ISO–CST–2236–2/5

N° PIEZ.	DENOMINACION	MAR.	MAT.	OBSERV.
1	Abarcón ø1–1/2" Figura 2280	4	S275JR	Pihasa
4	Pernos HDA–T M10x100/20	3	–	HILTI
1	Placa 200x200x20mm	2	S355J2	
1	Perfil UPN–80 long. 500mm	1	S275JR	

GOBIERNO DE ESPAÑA · VICEPRESIDENCIA TERCERA DEL GOBIERNO · MINISTERIO PARA LA TRANSICIÓN ECOLÓGICA Y EL RETO DEMOGRÁFICO · enresa

Westinghouse | IDOM | Naturgy

Ingeniería desmantelamiento C. N. Santa María de Garoña

INSTALACIÓN	C.N. SANTA MARÍA DE GAROÑA
DOCUMENTO	PROYECTO DE EJECUCIÓN DE LAS OBRAS RELATIVAS A MODIFICACIONES MECÁNICAS FASE 1 DESMANTELAMIENTO DE LA CNSMG
A4	S/E
FORM.	ESC:

COMPROB.	APROBADO
DLOE	EOML
DIBUJADO	DISEÑADO
EFEG	EFEG

TÍTULO PLANO

SOPORTE N° CST-1189 (TIPO 10) PARA TUBERÍA DE Ø1 1/2" DEL SISTEMA "CST"

REV.	FECHA	CÓDIGO DOCUMENTO ENRESA		Nº PLANO	REV.	HOJA
0	29-03-23	062-IDG-E-M-007	NIVEL II	062-IDG-DW-M-0160	0	1 DE 1

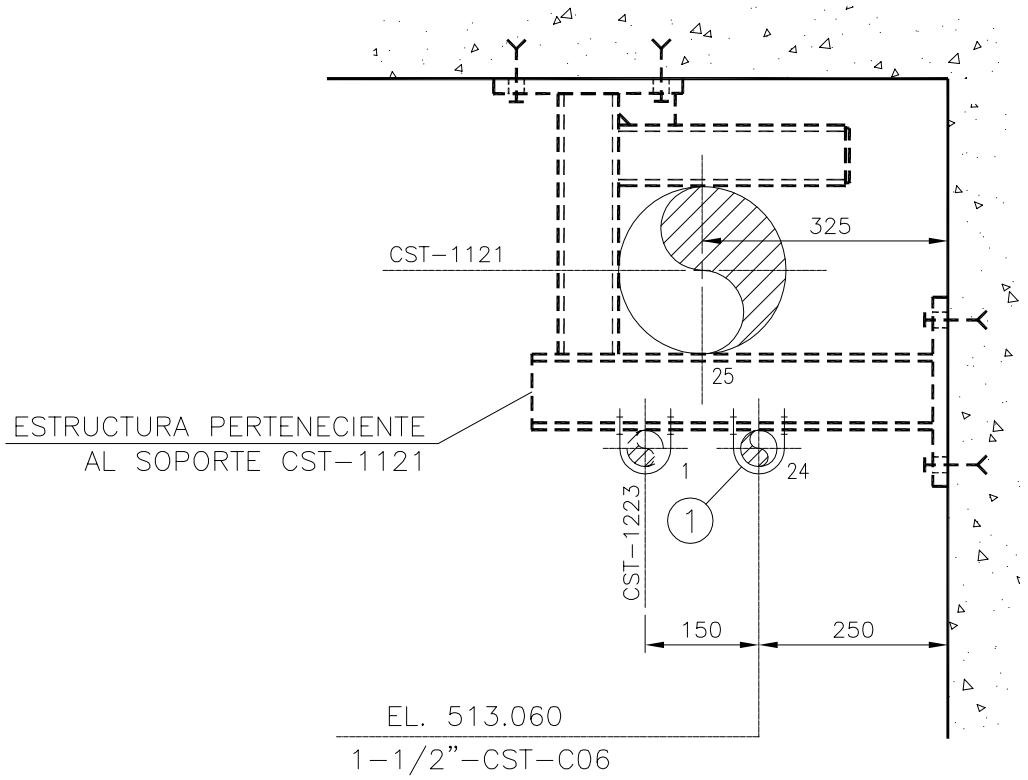

SECCIÓN A-A

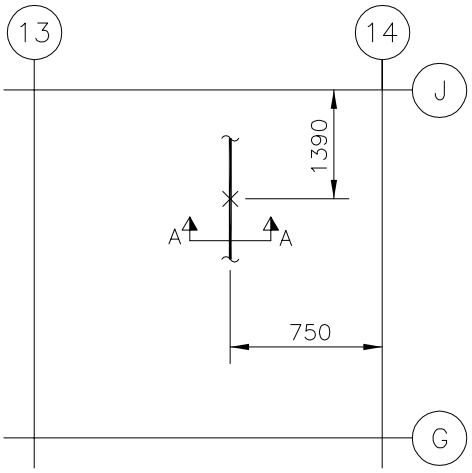

TUBO Nº	DENOMINACION
1	1 1/2"-CST-C01
24	1 1/2"-CST-C06
25	8"-CST-C07

NOTAS:
- La fabricación, montaje e inspección se realizará de acuerdo con la especificación CE-ESP-001.
- Para proteger las tuberías se situarán forros/placas de A.I. entre el perno en U y el apoyo.

REF. PLANOS

G-185.300 Sh.6
ISO-CST-2236-2/5

N° PIEZ.	DENOMINACION	MAR.	MAT.	OBSERV.
1	Abarcón ø1-1/2" Figura 2280	1	S275JR	Pihasa

GOBIERNO DE ESPAÑA · VICEPRESIDENCIA TERCERA DEL GOBIERNO · MINISTERIO PARA LA TRANSICIÓN ECOLÓGICA Y EL RETO DEMOGRÁFICO · enresa

Westinghouse | IDOM | Naturgy

Ingeniería desmantelamiento C. N. Santa María de Garoña

INSTALACIÓN	C.N. SANTA MARÍA DE GAROÑA
DOCUMENTO	PROYECTO DE EJECUCIÓN DE LAS OBRAS RELATIVAS A MODIFICACIONES MECÁNICAS FASE 1 DESMANTELAMIENTO DE LA CNSMG
A4 / S/E	
FORM. / ESC:	
TÍTULO PLANO	SOPORTE N° CST-1190 (TIPO 8) PARA TUBERÍA DE Ø1 1/2" DEL SISTEMA "CST"

COMPROB.	APROBADO
DLOE	EOML
DIBUJADO	DISEÑADO
EFEG	EFEG

REV.	FECHA
0	29-03-23

CÓDIGO DOCUMENTO ENRESA		Nº PLANO	REV.	HOJA
062-IDG-E-M-007	NIVEL II	062-IDG-DW-M-0161	0	1 DE 1

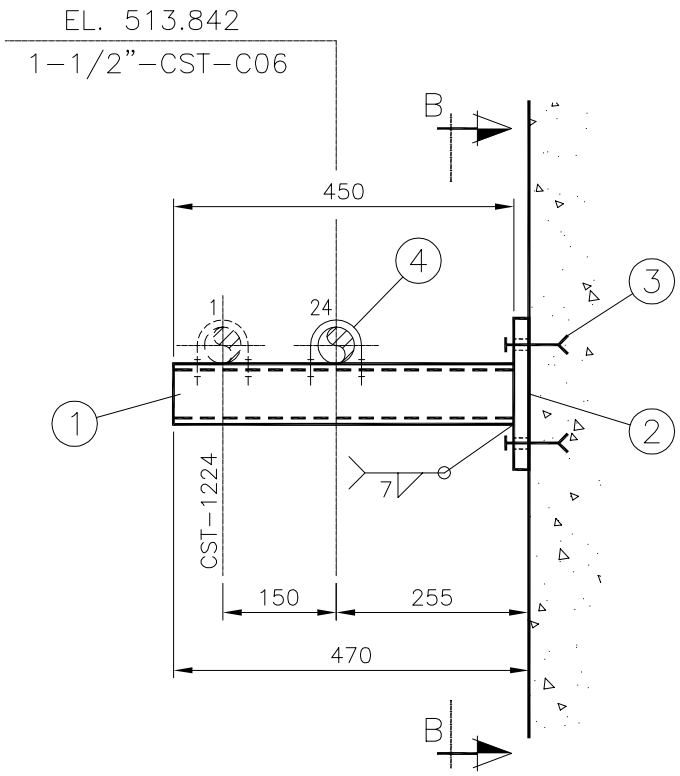

SECCIÓN A–A

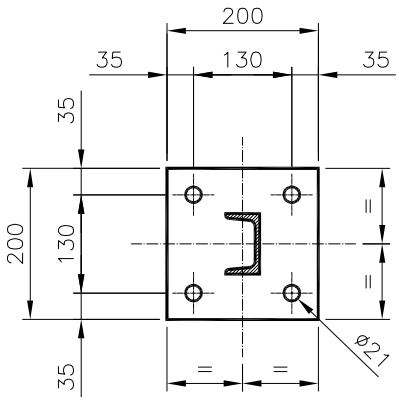

SECCIÓN B–B

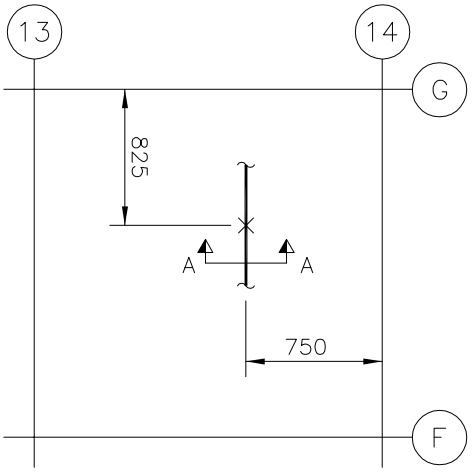

TUBO Nº	DENOMINACION
1	1 1/2"–CST–C01
24	1 1/2"–CST–C06

NOTAS:
- –La fabricación, montaje e inspección se realizará de acuerdo con la especificación CE–ESP–001.
- –Para proteger las tuberías se situarán forros/placas de A.I. entre el perno en U y el apoyo.
- –Para la posición de los pernos en la placa se acepta una desviación maxíma de +10mm y –5mm respecto al borde.

REF. PLANOS

G–185.300 Sh.5
ISO–CST–2236–2/5

N° PIEZ.	DENOMINACION	MAR.	MAT.	OBSERV.
1	Abarcón ø1–1/2" Figura 2280	4	S275JR	Pihasa
4	Pernos HDA–T M10x100/20	3	–	HILTI
1	Placa 200x200x20	2	S355J2	
1	Perfil UPN–80 long. 450mm	1	S275JR	

GOBIERNO DE ESPAÑA · VICEPRESIDENCIA TERCERA DEL GOBIERNO · MINISTERIO PARA LA TRANSICIÓN ECOLÓGICA Y EL RETO DEMOGRÁFICO · enresa

Westinghouse | IDOM | Naturgy

Ingeniería desmantelamiento C. N. Santa María de Garoña

INSTALACIÓN	C.N. SANTA MARÍA DE GAROÑA
DOCUMENTO	PROYECTO DE EJECUCIÓN DE LAS OBRAS RELATIVAS A MODIFICACIONES MECÁNICAS FASE 1 DESMANTELAMIENTO DE LA CNSMG
A4	S/E
FORM.	ESC:

COMPROB.	APROBADO
DLOE	EOML
DIBUJADO	DISEÑADO
EFEG	EFEG

TÍTULO PLANO

SOPORTE N° CST-1191 (TIPO 12) PARA TUBERÍA DE Ø1 1/2" DEL SISTEMA "CST"

REV.	FECHA	CÓDIGO DOCUMENTO ENRESA		Nº PLANO	REV.	HOJA
0	29-03-23	062-IDG-E-M-007	NIVEL II	062-IDG-DW-M-0162	0	1 DE 1

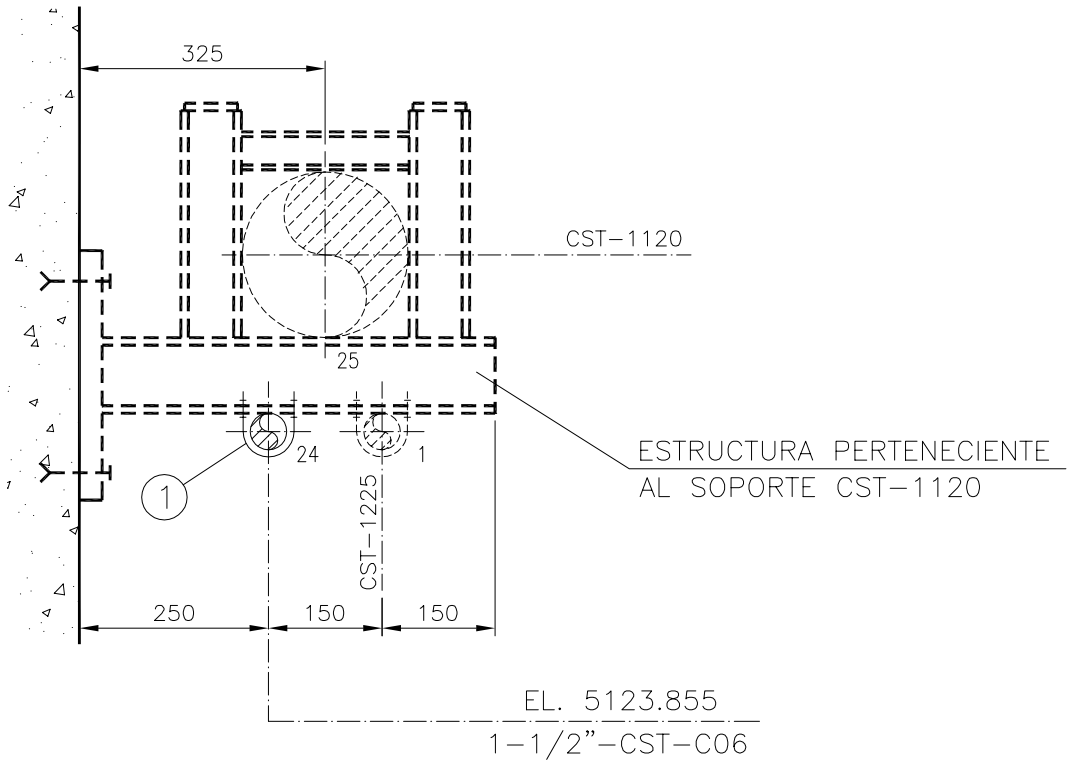

SECCIÓN A-A

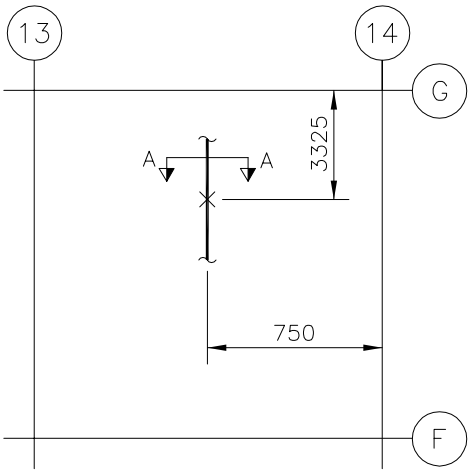

TUBO Nº	DENOMINACION
1	1 1/2"-CST-C01
24	1 1/2"-CST-C06
25	8"-CST-C07

NOTAS:
- La fabricación, montaje e inspección se realizará de acuerdo con la especificación CE-ESP-001.
- Para proteger las tuberías se situarán forros/placas de A.I. entre el perno en U y el apoyo.

REF. PLANOS

G-185.300 Sh.5
ISO-CST-2236-2/5

N° PIEZ.	DENOMINACION	MAR.	MAT.	OBSERV.
1	Abarcón ø1-1/2" Figura 2280	1	S275JR	Pihasa

GOBIERNO DE ESPAÑA · VICEPRESIDENCIA TERCERA DEL GOBIERNO · MINISTERIO PARA LA TRANSICIÓN ECOLÓGICA Y EL RETO DEMOGRÁFICO · enresa

Westinghouse | IDOM | Naturgy
Ingeniería desmantelamiento C. N. Santa María de Garoña

INSTALACIÓN	C.N. SANTA MARÍA DE GAROÑA
DOCUMENTO	PROYECTO DE EJECUCIÓN DE LAS OBRAS RELATIVAS A MODIFICACIONES MECÁNICAS FASE 1 DESMANTELAMIENTO DE LA CNSMG
A4 / S/E	
FORM. / ESC:	

COMPROB.	APROBADO
DLOE	EOML
DIBUJADO	DISEÑADO
EFEG	EFEG

TÍTULO PLANO

SOPORTE N° CST-1192 (TIPO 1) PARA TUBERÍA DE Ø1 1/2" DEL SISTEMA "CST"

REV.	FECHA	CÓDIGO DOCUMENTO ENRESA		Nº PLANO	REV.	HOJA
0	29-03-23	062-IDG-E-M-007	NIVEL II	062-IDG-DW-M-0163	0	1 DE 1

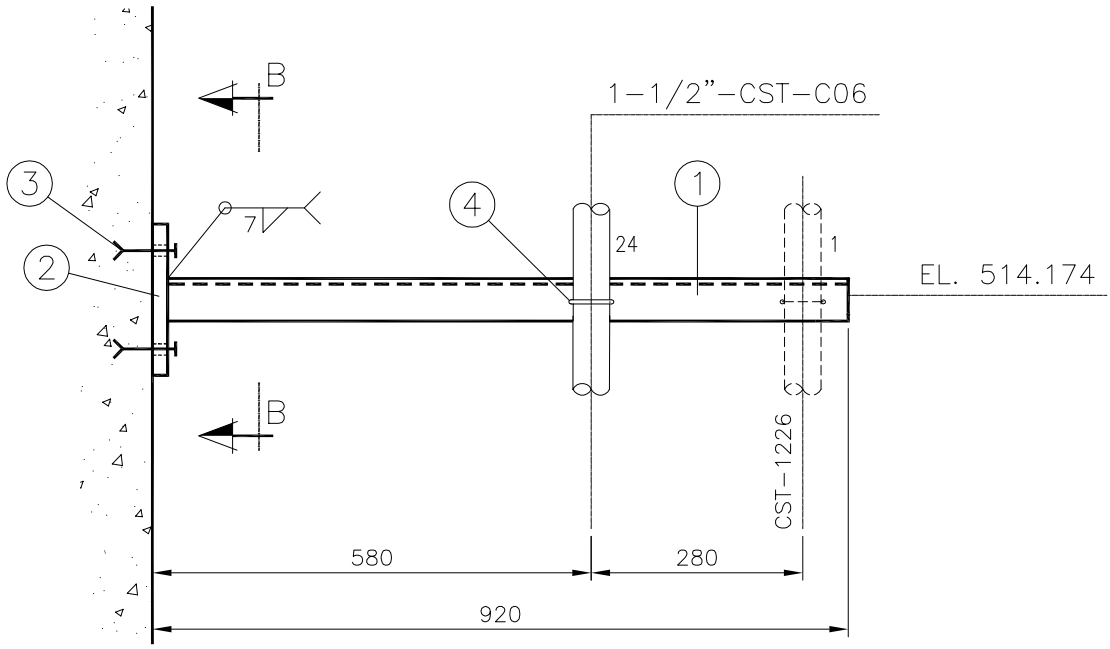

SECCIÓN A-A

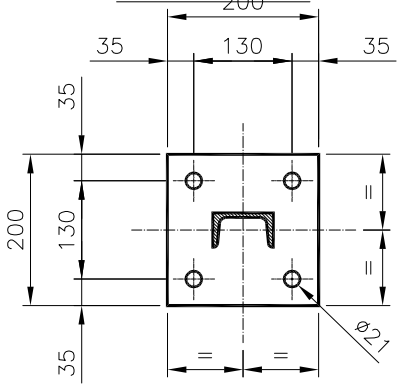

SECCIÓN B-B

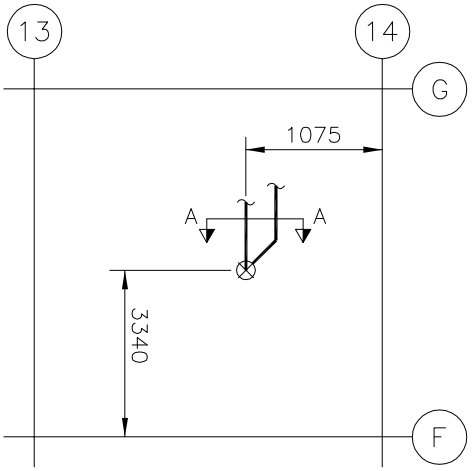

TUBO Nº	DENOMINACION
1	1 1/2"-CST-C01
24	1 1/2"-CST-C06

NOTAS:

- La fabricación, montaje e inspección se realizará de acuerdo con la especificación CE-ESP-001.
- Para proteger las tuberías se situarán forros/placas de A.I. entre el perno en U y el apoyo.
- Para la posición de los pernos en la placa se acepta una desviación maxíma de +10mm y -5mm respecto al borde.

REF. PLANOS

G-185.300 Sh.5
ISO-CST-2236-3/5

N° PIEZ.	DENOMINACION	MAR.	MAT.	OBSERV.
1	Abarcón ø1-1/2" Figura 2280	4	S275JR	Pihasa
4	Pernos HDA-T M10x100/20	3	-	HILTI
1	Placa 200x200x20	2	S355J2	
1	Perfil UPN-100 long. 900mm	1	S275JR	

GOBIERNO DE ESPAÑA · VICEPRESIDENCIA TERCERA DEL GOBIERNO · MINISTERIO PARA LA TRANSICIÓN ECOLÓGICA Y EL RETO DEMOGRÁFICO · enresa

Westinghouse | IDOM | Naturgy

Ingeniería desmantelamiento C. N. Santa María de Garoña

INSTALACIÓN	C.N. SANTA MARÍA DE GAROÑA
DOCUMENTO	PROYECTO DE EJECUCIÓN DE LAS OBRAS RELATIVAS A MODIFICACIONES MECÁNICAS FASE 1 DESMANTELAMIENTO DE LA CNSMG
A4 / FORM.	S/E / ESC:
TÍTULO PLANO	SOPORTE N° CST-1193 (TIPO 13) PARA TUBERÍA DE Ø1 1/2" DEL SISTEMA "CST"

COMPROB.	APROBADO
DLOE	EOML
DIBUJADO	DISEÑADO
EFEG	EFEG

REV.	FECHA
0	29-03-23

CÓDIGO DOCUMENTO ENRESA		Nº PLANO	REV.	HOJA
062-IDG-E-M-007	NIVEL II	062-IDG-DW-M-0164	0	1 DE 1

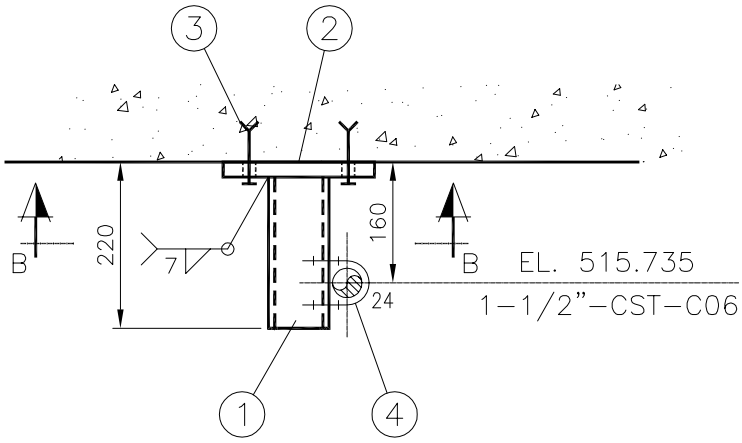

SECCIÓN A–A

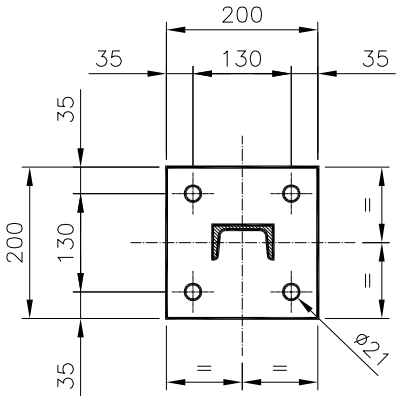

SECCIÓN B–B

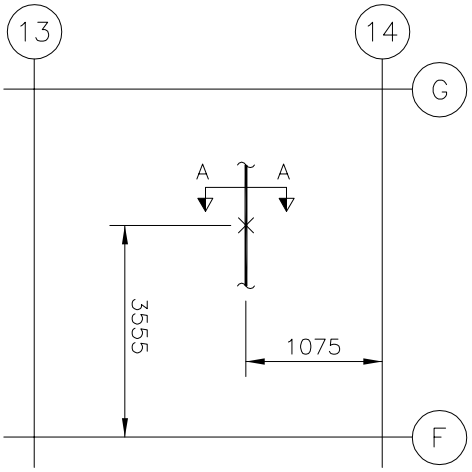

TUBO Nº	DENOMINACION
24	1 1/2"–CST–C06

NOTAS:
- –La fabricación, montaje e inspección se realizará de acuerdo con la especificación CE–ESP–001.
- –Para proteger las tuberías se situarán forros/placas de A.I. entre el perno en U y el apoyo.
- –Para la posición de los pernos en la placa se acepta una desviación maxíma de +10mm y –5mm respecto al borde.

REF. PLANOS

G–185.300 Sh.5
ISO–CST–2236–3/5

N° PIEZ.	DENOMINACION	MAR.	MAT.	OBSERV.
1	Abarcón ø1–1/2" Figura 2280	4	S275JR	Pihasa
4	Pernos HDA–T M10x100/20	3	–	HILTI
1	Placa 200x200x20	2	S355J2	
1	Perfil UPN–80 long. 200mm	1		

GOBIERNO DE ESPAÑA · VICEPRESIDENCIA TERCERA DEL GOBIERNO · MINISTERIO PARA LA TRANSICIÓN ECOLÓGICA Y EL RETO DEMOGRÁFICO · enresa

Westinghouse | IDOM | Naturgy

Ingeniería desmantelamiento C. N. Santa María de Garoña

INSTALACIÓN	C.N. SANTA MARÍA DE GAROÑA
DOCUMENTO	PROYECTO DE EJECUCIÓN DE LAS OBRAS RELATIVAS A MODIFICACIONES MECÁNICAS FASE 1 DESMANTELAMIENTO DE LA CNSMG
A4 / FORM.	S/E / ESC:
TÍTULO PLANO	SOPORTE N° CST-1194 (TIPO 22) PARA TUBERÍA DE Ø1 1/2" DEL SISTEMA "CST"

COMPROB.	APROBADO
DLOE	EOML
DIBUJADO	DISEÑADO
EFEG	EFEG

REV.	FECHA
0	29-03-23

CÓDIGO DOCUMENTO ENRESA		Nº PLANO	REV.	HOJA
062-IDG-E-M-007	NIVEL II	062-IDG-DW-M-0165	0	1 DE 1

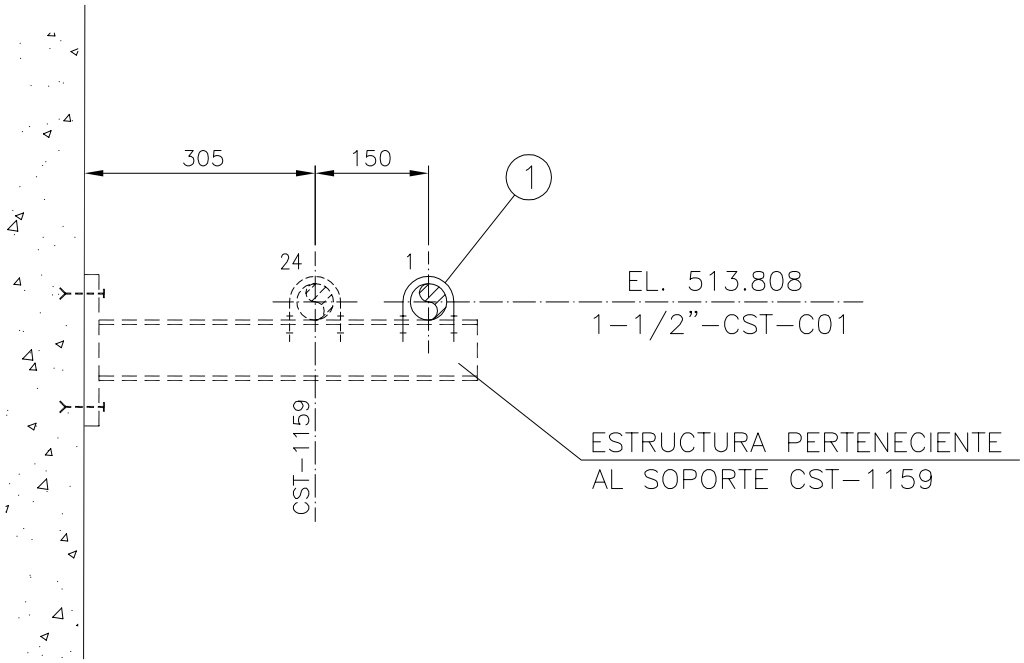

SECCIÓN A-A

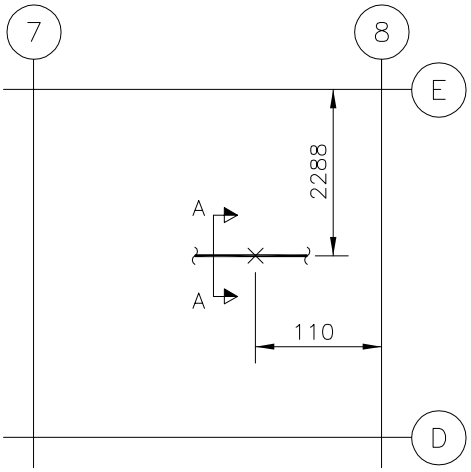

TUBO Nº	DENOMINACION
1	1 1/2"-CST-C01
24	1 1/2"-CST-C06

NOTAS:
- La fabricación, montaje e inspección se realizará de acuerdo con la especificación CE-ESP-001.
- Para proteger las tuberías se situarán forros/placas de A.I. entre el perno en U y el apoyo.

REF. PLANOS

G-185.300 Sh.7
ISO-CST-2245-5/8

N° PIEZ.	DENOMINACION	MAR.	MAT.	OBSERV.
1	Abarcón ø1-1/2" Figura 2280	1	S275JR	Pihasa

GOBIERNO DE ESPAÑA — VICEPRESIDENCIA TERCERA DEL GOBIERNO — MINISTERIO PARA LA TRANSICIÓN ECOLÓGICA Y EL RETO DEMOGRÁFICO

enresa

Westinghouse | IDOM | Naturgy

Ingeniería desmantelamiento C. N. Santa María de Garoña

INSTALACIÓN	C.N. SANTA MARÍA DE GAROÑA
DOCUMENTO	PROYECTO DE EJECUCIÓN DE LAS OBRAS RELATIVAS A MODIFICACIONES MECÁNICAS FASE 1 DESMANTELAMIENTO DE LA CNSMG
A4	S/E
FORM.	ESC:

COMPROB.	APROBADO
DLOE	EOML
DIBUJADO	DISEÑADO
EFEG	EFEG

TÍTULO PLANO

SOPORTE N° CST-1195 (TIPO 5b) PARA TUBERÍA DE Ø1 1/2" DEL SISTEMA "CST"

REV.	FECHA	CÓDIGO DOCUMENTO ENRESA		Nº PLANO	REV.	HOJA
0	29-03-23	062-IDG-E-M-007	NIVEL II	062-IDG-DW-M-0166	0	1 DE 1

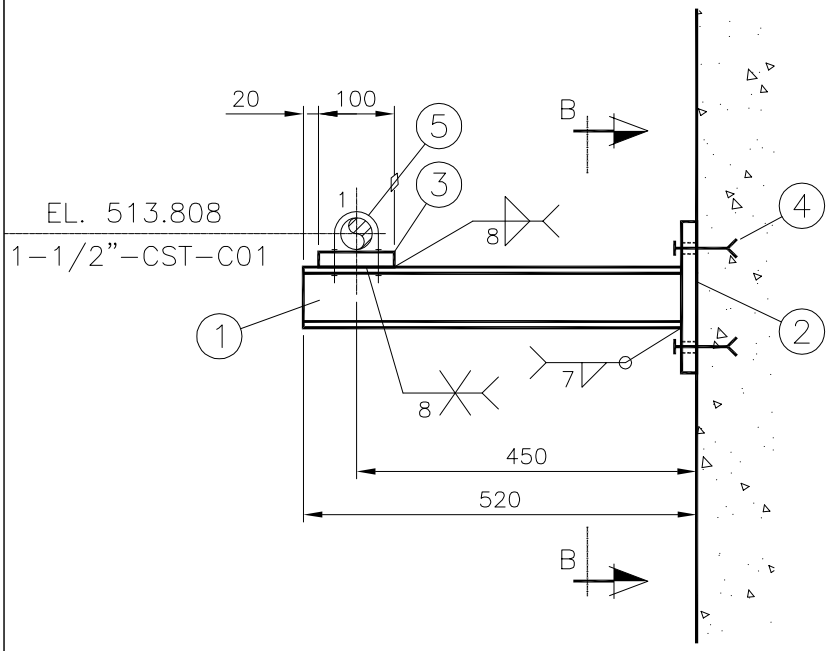

SECCIÓN A-A

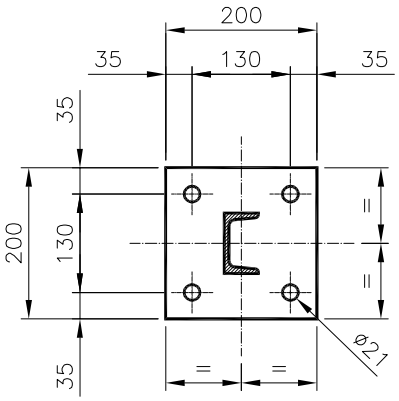

SECCIÓN B-B

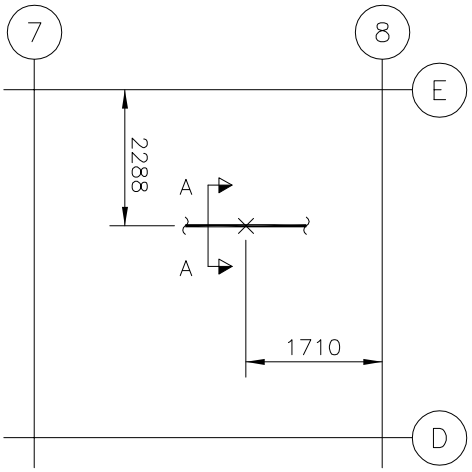

TUBO Nº	DENOMINACION
1	1 1/2"-CST-C01

NOTAS:
- La fabricación, montaje e inspección se realizará de acuerdo con la especificación CE-ESP-001.
- Para proteger las tuberías se situarán forros/placas de A.I. entre el perno en U y el apoyo.
- Para la posición de los pernos en la placa se acepta una desviación maxíma de +10mm y -5mm respecto al borde.

REF. PLANOS

G-185.300 Sh.7
ISO-CST-2245-5/8

N° PIEZ.	DENOMINACION	MAR.	MAT.	OBSERV.
1	Abarcón ø1-1/2" Figura 2280 con dimension B+20mm	5	S275JR	Pihasa
4	Pernos HDA-T M10x100/20	4	-	HILTI
1	Placa 50x100x20mm	3	S275JR	
1	Placa 200x200x20	2	S355J2	
1	Perfil UPN-80 long. 500mm	1	S275JR	

GOBIERNO DE ESPAÑA — VICEPRESIDENCIA TERCERA DEL GOBIERNO — MINISTERIO PARA LA TRANSICIÓN ECOLÓGICA Y EL RETO DEMOGRÁFICO

enresa

Westinghouse | IDOM | Naturgy

Ingeniería desmantelamiento C. N. Santa María de Garoña

INSTALACIÓN	C.N. SANTA MARÍA DE GAROÑA
DOCUMENTO	PROYECTO DE EJECUCIÓN DE LAS OBRAS RELATIVAS A MODIFICACIONES MECÁNICAS FASE 1 DESMANTELAMIENTO DE LA CNSMG
A4	S/E
FORM.	ESC:

COMPROB.	APROBADO
DLOE	EOML
DIBUJADO	DISEÑADO
EFEG	EFEG

TÍTULO PLANO

SOPORTE N° CST-1196 (TIPO 17) PARA TUBERÍA DE Ø1 1/2" DEL SISTEMA "CST"

REV.	FECHA
0	29-03-23

CÓDIGO DOCUMENTO ENRESA	NIVEL	Nº PLANO	REV.	HOJA
062-IDG-E-M-007	II	062-IDG-DW-M-0167	0	1 DE 1

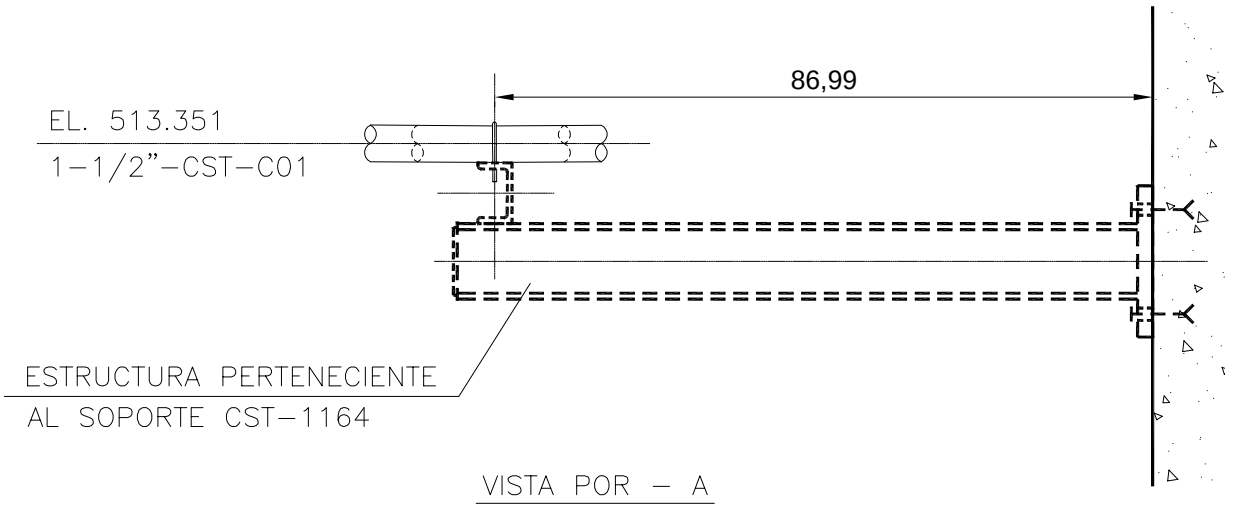

VISTA POR – A

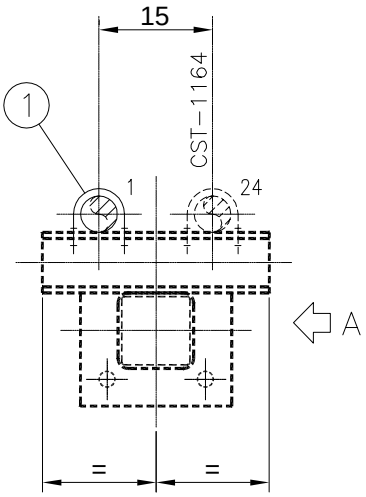

SECCIÓN A–A

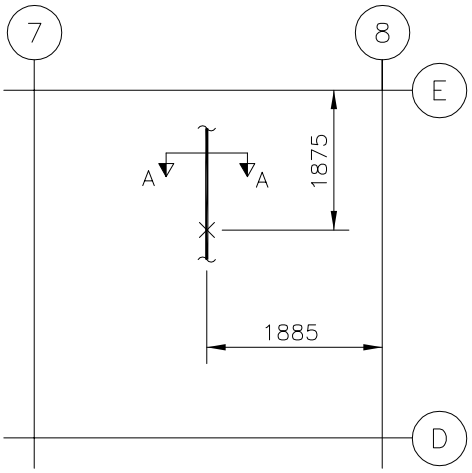

TUBO Nº	DENOMINACION
1	1 1/2"-CST-C01
24	1 1/2"-CST-C06

NOTAS: –La fabricación, montaje e inspección se realizará de acuerdo con la especificación CE-ESP-001.

–Para proteger las tuberías se situarán forros/placas de A.l. entre el perno en U y el apoyo.

REF. PLANOS

G-185.300 Sh.7
ISO-CST-2245-5/8

N° PIEZ.	DENOMINACION	MAR.	MAT.	OBSERV.
1	Abarcón ø1-1/2" Figura 2280	1	S275JR	Pihasa

GOBIERNO DE ESPAÑA · VICEPRESIDENCIA TERCERA DEL GOBIERNO · MINISTERIO PARA LA TRANSICIÓN ECOLÓGICA Y EL RETO DEMOGRÁFICO · enresa

Westinghouse | IDOM | Naturgy
Ingeniería desmantelamiento C. N. Santa María de Garoña

INSTALACIÓN	C.N. SANTA MARÍA DE GAROÑA
DOCUMENTO	PROYECTO DE EJECUCIÓN DE LAS OBRAS RELATIVAS A MODIFICACIONES MECÁNICAS FASE 1 DESMANTELAMIENTO DE LA CNSMG
A4 / FORM.	S/E / ESC:
TÍTULO PLANO	SOPORTE N° CST-1197 (TIPO 16) PARA TUBERÍA DE Ø1 1/2" DEL SISTEMA "CST"

COMPROB.	APROBADO	DIBUJADO	DISEÑADO	REV.	FECHA
DLOE	EOML	EFEG	EFEG	0	29-03-23

CÓDIGO DOCUMENTO ENRESA	NIVEL	Nº PLANO	REV.	HOJA
062-IDG-E-M-007	II	062-IDG-DW-M-0168	0	1 DE 1

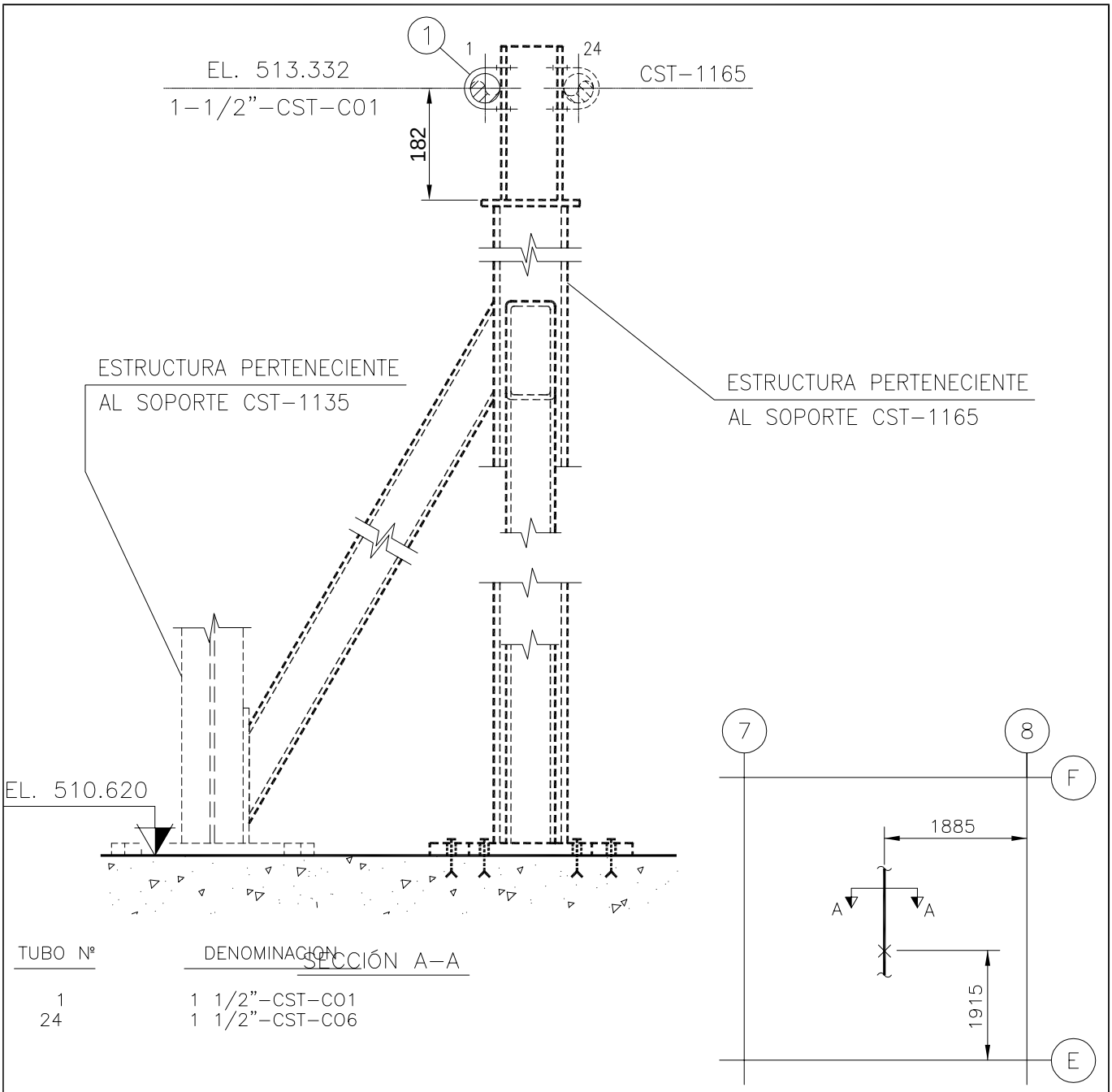

TUBO Nº	DENOMINACION
1	1 1/2"-CST-C01
24	1 1/2"-CST-C06

SECCIÓN A-A

NOTAS:
- La fabricación, montaje e inspección se realizará de acuerdo con la especificación CE-ESP-001.
- Para proteger las tuberías se situarán forros/placas de A.l. entre el perno en U y el apoyo.

REF. PLANOS

G-185.300 Sh.7
ISO-CST-2245-5/8

N° PIEZ.	DENOMINACION	MAR.	MAT.	OBSERV.
1	Abarcón ø1-1/2" Figura 2280	1	S275JR	Pihasa

GOBIERNO DE ESPAÑA · VICEPRESIDENCIA TERCERA DEL GOBIERNO · MINISTERIO PARA LA TRANSICIÓN ECOLÓGICA Y EL RETO DEMOGRÁFICO · enresa

Westinghouse | IDOM | Naturgy
Ingeniería desmantelamiento C. N. Santa María de Garoña

INSTALACIÓN	C.N. SANTA MARÍA DE GAROÑA
DOCUMENTO	PROYECTO DE EJECUCIÓN DE LAS OBRAS RELATIVAS A MODIFICACIONES MECÁNICAS FASE 1 DESMANTELAMIENTO DE LA CNSMG
A4 / S/E	
FORM. / ESC:	
TÍTULO PLANO	SOPORTE N° CST-1198 (TIPO 25) PARA TUBERÍA DE Ø1 1/2" DEL SISTEMA "CST"

COMPROB.	APROBADO
DLOE	EOML
DIBUJADO	DISEÑADO
EFEG	EFEG

REV.	FECHA	CÓDIGO DOCUMENTO ENRESA		Nº PLANO	REV.	HOJA
0	29-03-23	062-IDG-E-M-007	NIVEL II	062-IDG-DW-M-0169	0	1 DE 1

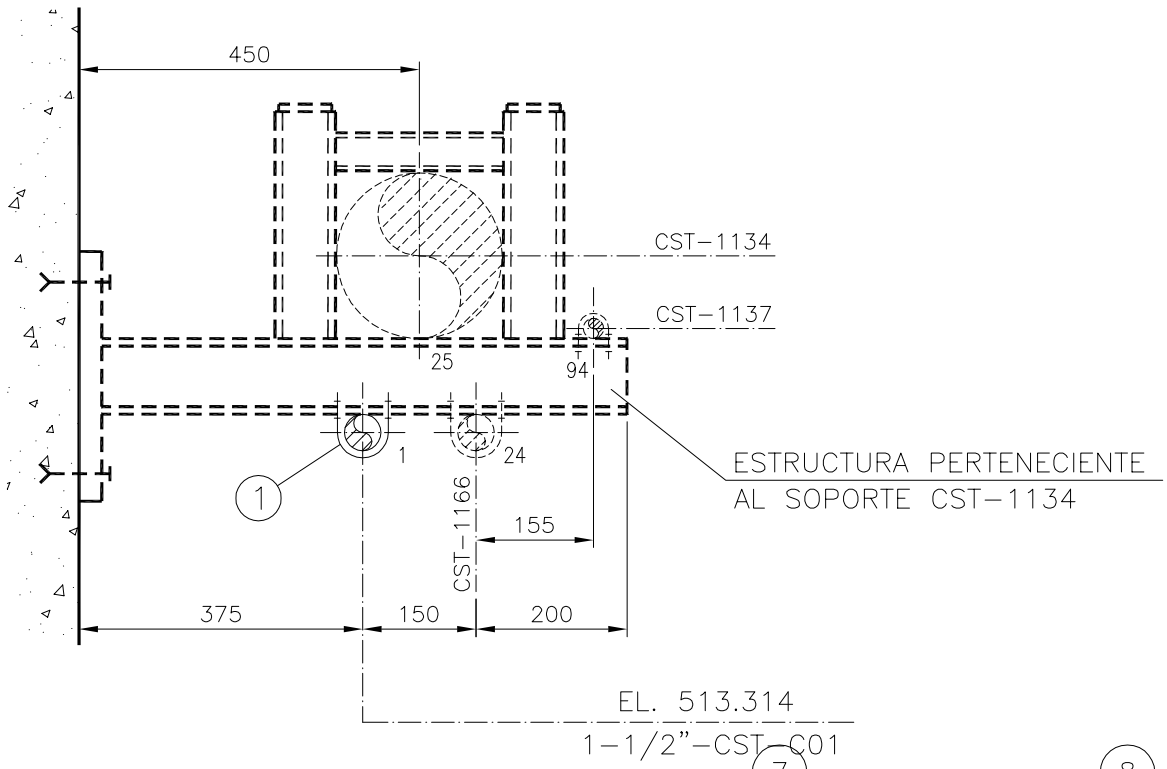

SECCIÓN A-A

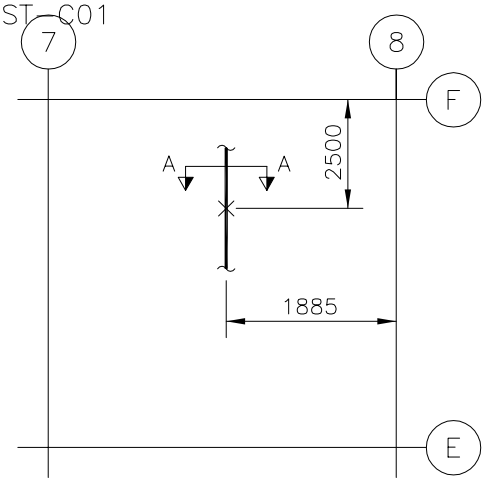

TUBO Nº	DENOMINACION
1	1 1/2"-CST-C01
24	1 1/2"-CST-C06
25	8"-CST-C07
94	3/4"-CST-C20

NOTAS:
- La fabricación, montaje e inspección se realizará de acuerdo con la especificación CE-ESP-001.
- Para proteger las tuberías se situarán forros/placas de A.l. entre el perno en U y el apoyo.

REF. PLANOS

G-185.300 Sh.7
ISO-CST-2245-5/8

N° PIEZ.	DENOMINACION	MAR.	MAT.	OBSERV.
1	Abarcón ø1-1/2" Figura 2280	1	S275JR	Pihasa

GOBIERNO DE ESPAÑA · VICEPRESIDENCIA TERCERA DEL GOBIERNO · MINISTERIO PARA LA TRANSICIÓN ECOLÓGICA Y EL RETO DEMOGRÁFICO · enresa

Westinghouse | IDOM | Naturgy
Ingeniería desmantelamiento C. N. Santa María de Garoña

INSTALACIÓN	C.N. SANTA MARÍA DE GAROÑA
DOCUMENTO	PROYECTO DE EJECUCIÓN DE LAS OBRAS RELATIVAS A MODIFICACIONES MECÁNICAS FASE 1 DESMANTELAMIENTO DE LA CNSMG
A4	S/E
FORM.	ESC:

COMPROB.	APROBADO
DLOE	EOML
DIBUJADO	DISEÑADO
EFEG	EFEG

TÍTULO PLANO

SOPORTE N° CST-1199 (TIPO 4) PARA TUBERÍA DE Ø1 1/2" DEL SISTEMA "CST"

REV.	FECHA	CÓDIGO DOCUMENTO ENRESA		Nº PLANO	REV.	HOJA
0	29-03-23	062-IDG-E-M-007	NIVEL II	062-IDG-DW-M-0170	0	1 DE 1

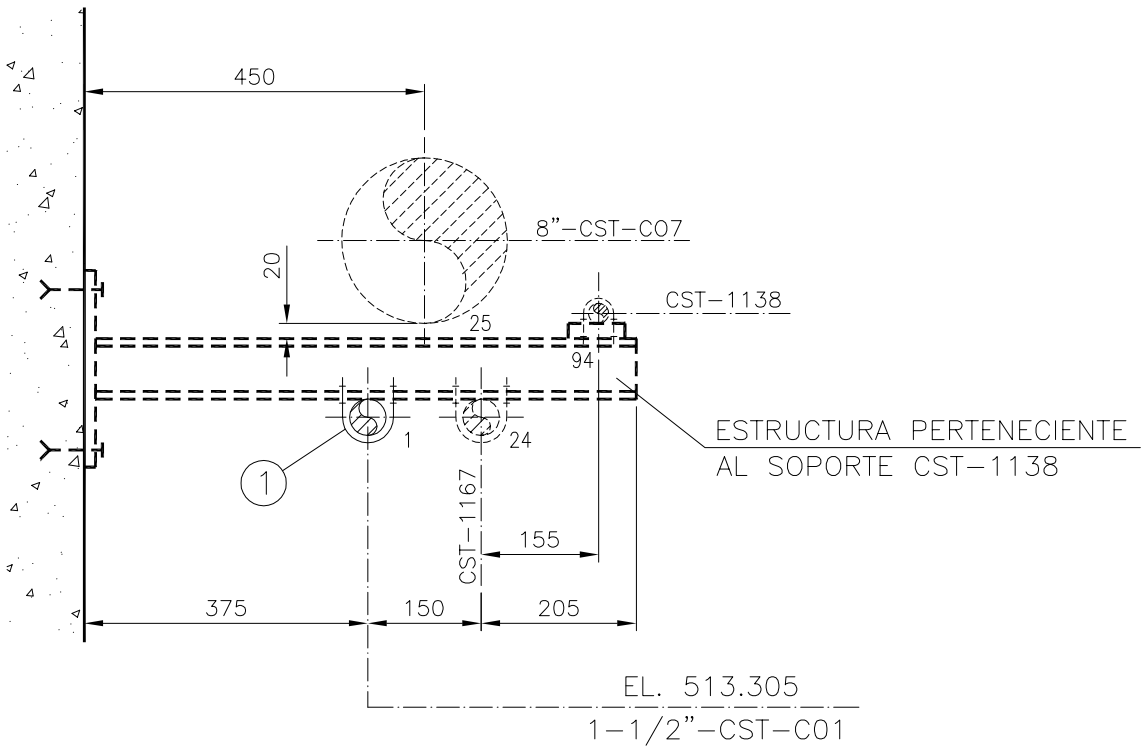

SECCIÓN A–A

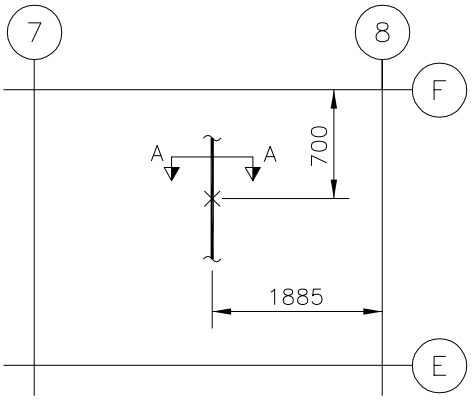

TUBO Nº	DENOMINACION
1	1 1/2"–CST–C01
24	1 1/2"–CST–C06
94	3/4"–CST–C20

NOTAS:
–La fabricación, montaje e inspección se realizará de acuerdo con la especificación CE–ESP–001.
–Para proteger las tuberías se situarán forros/placas de A.l. entre el perno en U y el apoyo.

REF. PLANOS
G–185.300 Sh.7
ISO–CST–2245–5/8

N° PIEZ.	DENOMINACION	MAR.	MAT.	OBSERV.
1	Abarcón ø1–1/2" Figura 2280	1	S275JR	Pihasa

GOBIERNO DE ESPAÑA · VICEPRESIDENCIA TERCERA DEL GOBIERNO · MINISTERIO PARA LA TRANSICIÓN ECOLÓGICA Y EL RETO DEMOGRÁFICO · enresa

Westinghouse | IDOM | Naturgy
Ingeniería desmantelamiento C. N. Santa María de Garoña

INSTALACIÓN	C.N. SANTA MARÍA DE GAROÑA
DOCUMENTO	PROYECTO DE EJECUCIÓN DE LAS OBRAS RELATIVAS A MODIFICACIONES MECÁNICAS FASE 1 DESMANTELAMIENTO DE LA CNSMG
A4 / FORM.	S/E / ESC:
TÍTULO PLANO	SOPORTE N° CST-1200 (TIPO 7) PARA TUBERÍA DE Ø1 1/2" DEL SISTEMA "CST"

COMPROB.	APROBADO
DLOE	EOML
DIBUJADO	DISEÑADO
EFEG	EFEG

REV.	FECHA
0	29-03-23

CÓDIGO DOCUMENTO ENRESA		Nº PLANO	REV.	HOJA
062-IDG-E-M-007	NIVEL II	062-IDG-DW-M-0171	0	1 DE 1

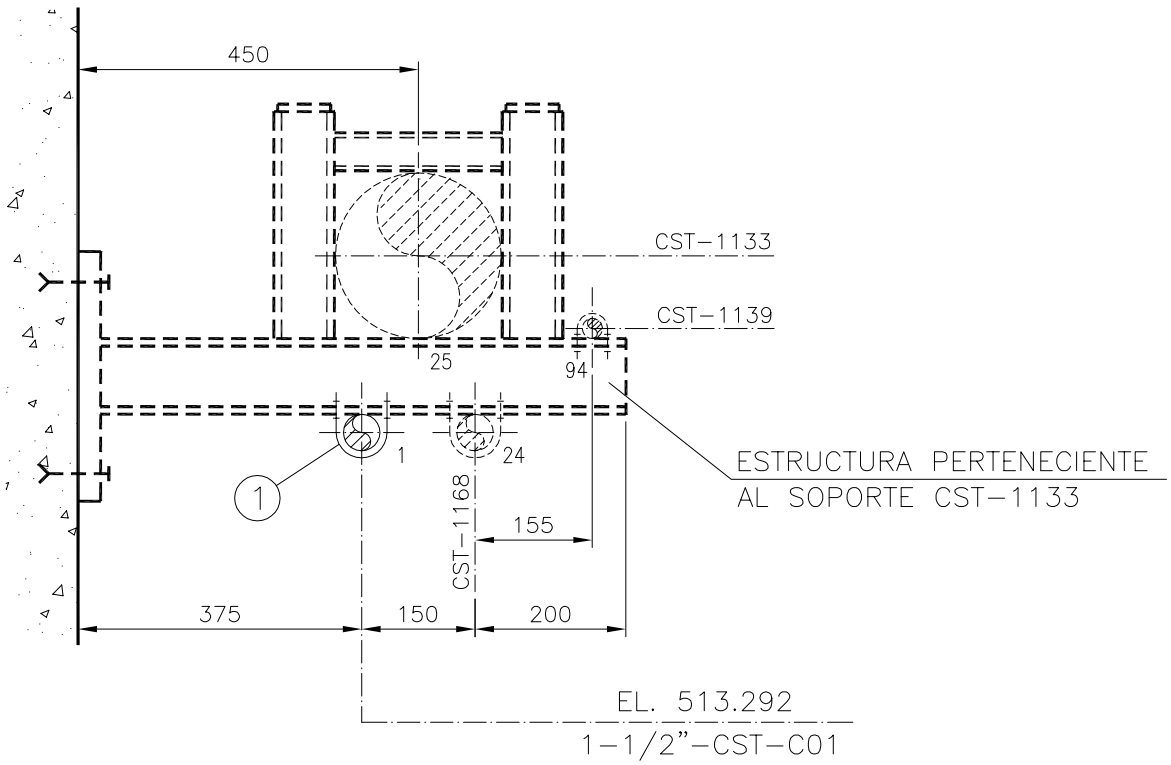

SECCIÓN A-A

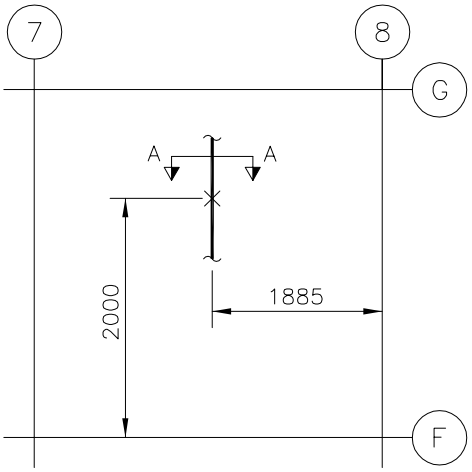

TUBO Nº	DENOMINACION
1	1 1/2"-CST-C01
24	1 1/2"-CST-C06
25	8"-CST-C07
94	3/4"-CST-C20

NOTAS:
- La fabricación, montaje e inspección se realizará de acuerdo con la especificación CE-ESP-001.
- Para proteger las tuberías se situarán forros/placas de A.l. entre el perno en U y el apoyo.

REF. PLANOS

G-185.300 Sh.7
ISO-CST-2245-5/8

N° PIEZ.	DENOMINACION	MAR.	MAT.	OBSERV.
1	Abarcón ø1-1/2" Figura 2280	1	S275JR	Pihasa

GOBIERNO DE ESPAÑA · VICEPRESIDENCIA TERCERA DEL GOBIERNO · MINISTERIO PARA LA TRANSICIÓN ECOLÓGICA Y EL RETO DEMOGRÁFICO · enresa

Westinghouse | IDOM | Naturgy
Ingeniería desmantelamiento C. N. Santa María de Garoña

INSTALACIÓN	C.N. SANTA MARÍA DE GAROÑA		
DOCUMENTO	PROYECTO DE EJECUCIÓN DE LAS OBRAS RELATIVAS A MODIFICACIONES MECÁNICAS FASE 1 DESMANTELAMIENTO DE LA CNSMG	A4	S/E
		FORM.	ESC:

COMPROB.	APROBADO
DLOE	EOML
DIBUJADO	DISEÑADO
EFEG	EFEG

TÍTULO PLANO

SOPORTE N° CST-1201 (TIPO 4) PARA TUBERÍA DE Ø1 1/2" DEL SISTEMA "CST"

REV.	FECHA	CÓDIGO DOCUMENTO ENRESA		Nº PLANO	REV.	HOJA
0	29-03-23	062-IDG-E-M-007	NIVEL II	062-IDG-DW-M-0172	0	1 DE 1

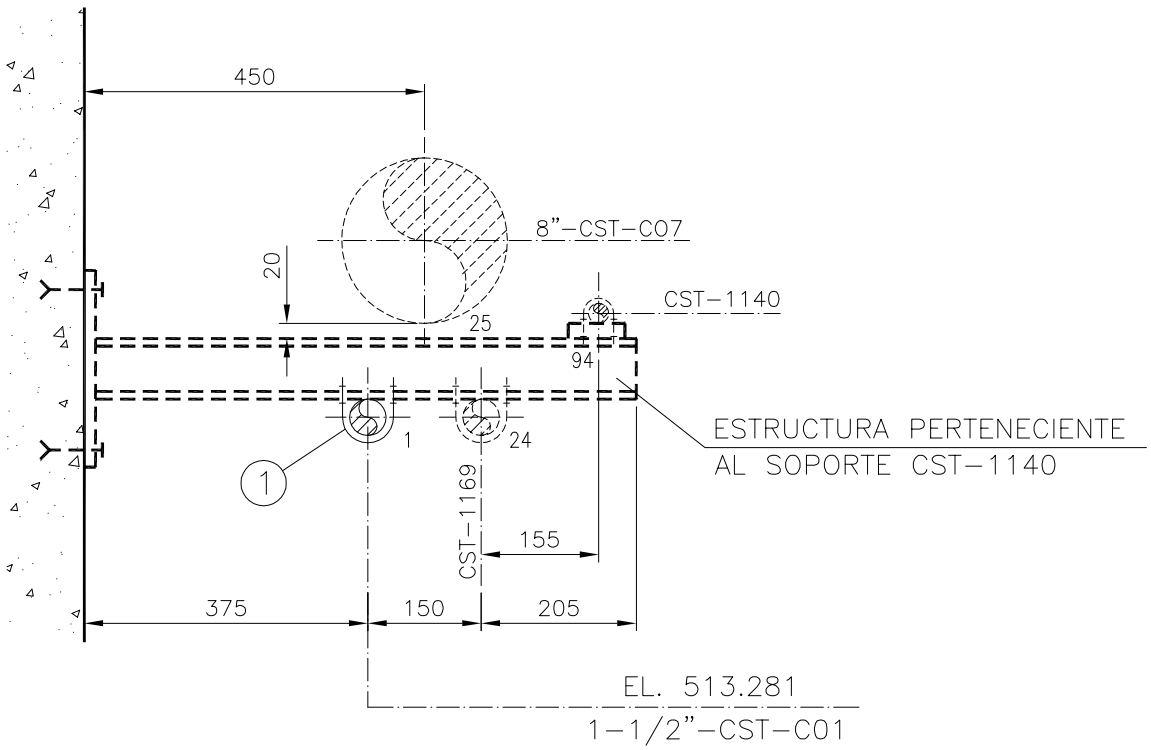

SECCIÓN A–A

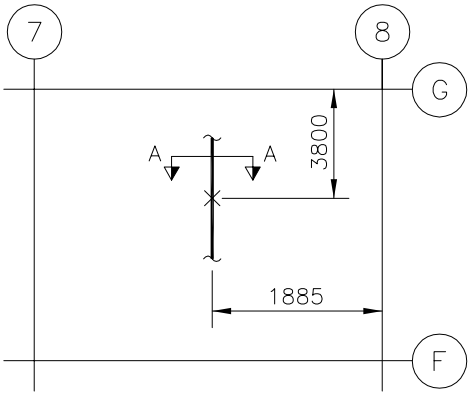

TUBO Nº	DENOMINACION
1	1 1/2"–CST–C01
24	1 1/2"–CST–C06
94	3/4"–CST–C20

NOTAS:
–La fabricación, montaje e inspección se realizará de acuerdo con la especificación CE–ESP–001.
–Para proteger las tuberías se situarán forros/placas de A.I. entre el perno en U y el apoyo.

REF. PLANOS
G–185.300 Sh.7
ISO–CST–2245–5/8

N° PIEZ.	DENOMINACION	MAR.	MAT.	OBSERV.
1	Abarcón ø1–1/2" Figura 2280	1	S275JR	Pihasa

GOBIERNO DE ESPAÑA · VICEPRESIDENCIA TERCERA DEL GOBIERNO · MINISTERIO PARA LA TRANSICIÓN ECOLÓGICA Y EL RETO DEMOGRÁFICO · enresa

Westinghouse | IDOM | Naturgy
Ingeniería desmantelamiento C. N. Santa María de Garoña

INSTALACIÓN	C.N. SANTA MARÍA DE GAROÑA
DOCUMENTO	PROYECTO DE EJECUCIÓN DE LAS OBRAS RELATIVAS A MODIFICACIONES MECÁNICAS FASE 1 DESMANTELAMIENTO DE LA CNSMG
A4 / S/E	
FORM. / ESC:	
TÍTULO PLANO	SOPORTE N° CST-1202 (TIPO 7) PARA TUBERÍA DE Ø1 1/2" DEL SISTEMA "CST"

COMPROB.	APROBADO
DLOE	EOML
DIBUJADO	DISEÑADO
EFEG	EFEG

REV.	FECHA	CÓDIGO DOCUMENTO ENRESA		Nº PLANO	REV.	HOJA
0	29-03-23	062-IDG-E-M-007	NIVEL II	062-IDG-DW-M-0173	0	1 DE 1

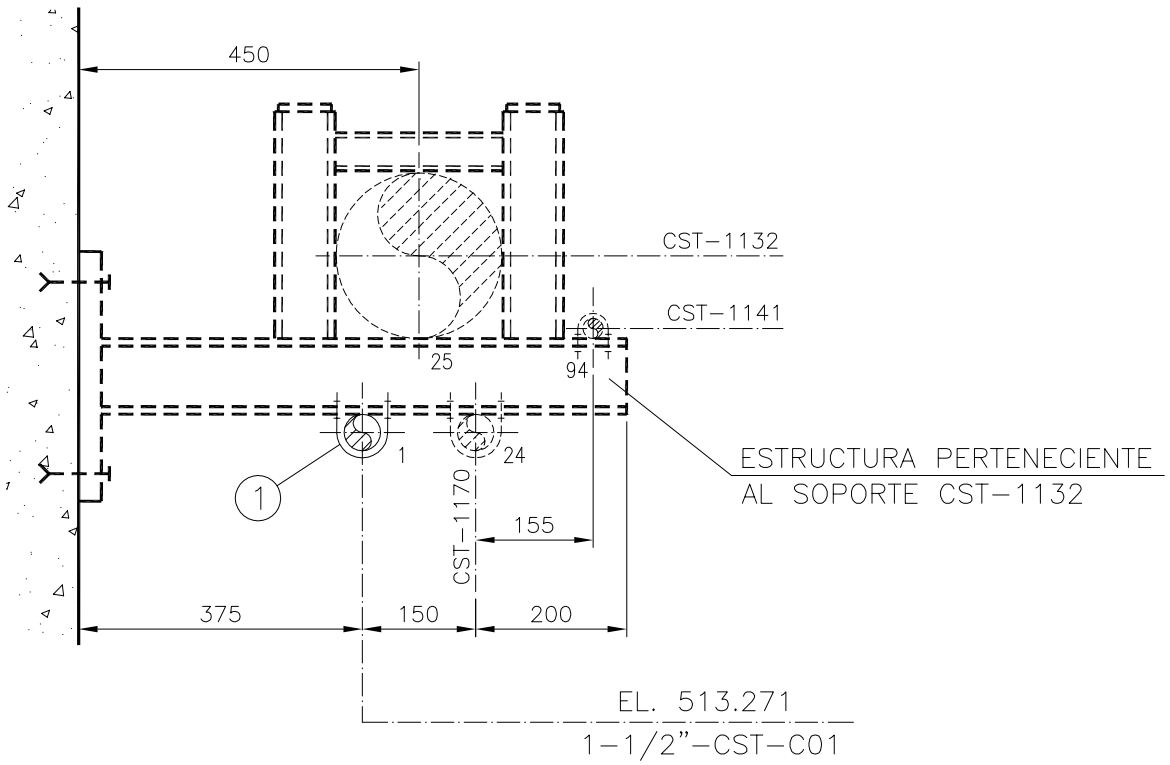

SECCIÓN A-A

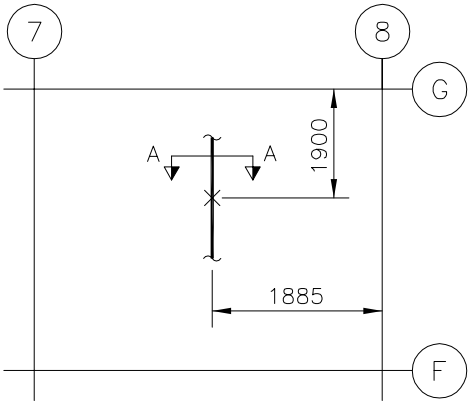

TUBO Nº	DENOMINACION
1	1 1/2"-CST-C01
24	1 1/2"-CST-C06
25	8"-CST-C07
94	3/4"-CST-C20

NOTAS:
- La fabricación, montaje e inspección se realizará de acuerdo con la especificación CE-ESP-001.
- Para proteger las tuberías se situarán forros/placas de A.I. entre el perno en U y el apoyo.

REF. PLANOS

G-185.300 Sh.7
ISO-CST-2245-5/8

N° PIEZ.	DENOMINACION	MAR.	MAT.	OBSERV.
1	Abarcón ø1-1/2" Figura 2280	1	S275JR	Pihasa

GOBIERNO DE ESPAÑA · VICEPRESIDENCIA TERCERA DEL GOBIERNO · MINISTERIO PARA LA TRANSICIÓN ECOLÓGICA Y EL RETO DEMOGRÁFICO · enresa

Westinghouse | IDOM | Naturgy
Ingeniería desmantelamiento C. N. Santa María de Garoña

INSTALACIÓN	C.N. SANTA MARÍA DE GAROÑA
DOCUMENTO	PROYECTO DE EJECUCIÓN DE LAS OBRAS RELATIVAS A MODIFICACIONES MECÁNICAS FASE 1 DESMANTELAMIENTO DE LA CNSMG
A4 / S/E	
FORM. / ESC:	
TÍTULO PLANO	SOPORTE N° CST-1203 (TIPO 4) PARA TUBERÍA DE Ø1 1/2" DEL SISTEMA "CST"

COMPROB.	APROBADO
DLOE	EOML
DIBUJADO	DISEÑADO
EFEG	EFEG

REV.	FECHA	CÓDIGO DOCUMENTO ENRESA		Nº PLANO	REV.	HOJA
0	29-03-23	062-IDG-E-M-007	NIVEL II	062-IDG-DW-M-0174	0	1 DE 1

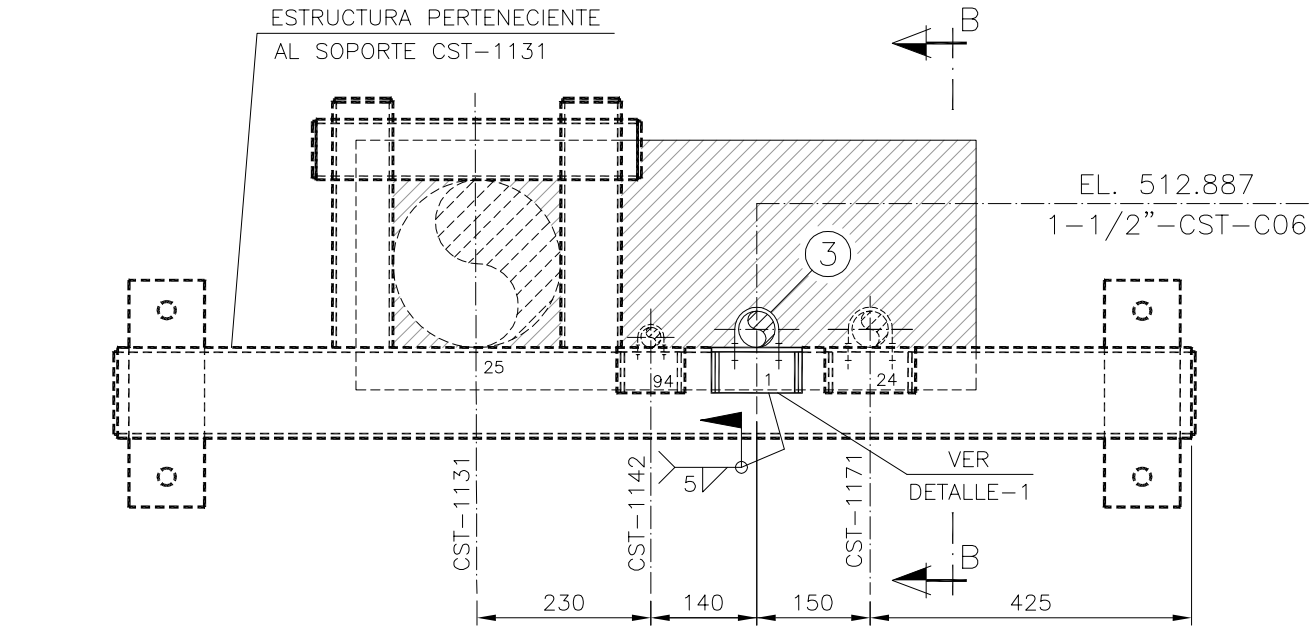

SECCIÓN A-A

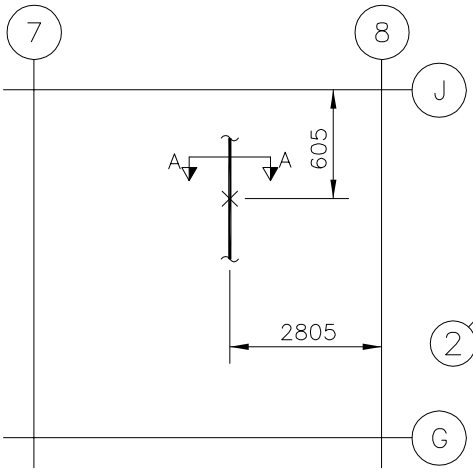

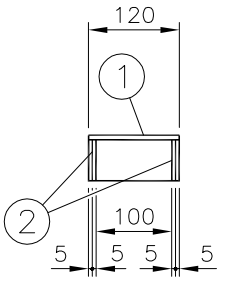

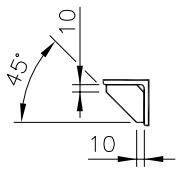

DETALLE-1

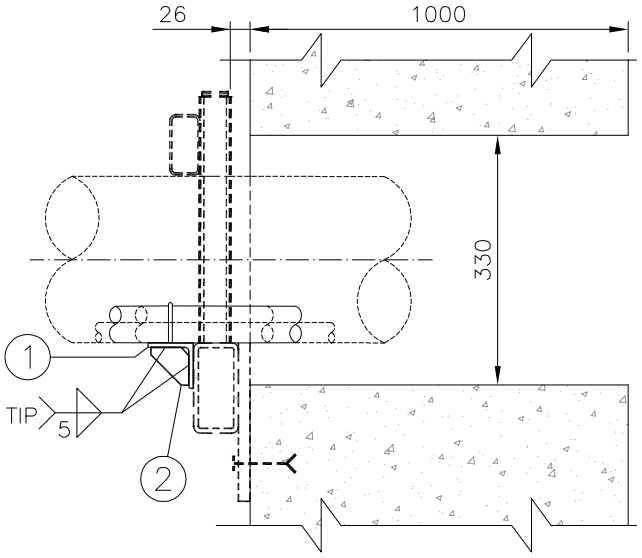

SECCIÓN B-B

TUBO Nº	DENOMINACION
1	1 1/2"-CST-C01
24	1 1/2"-CST-C06
25	8"-CST-C07
94	3/4"-CST-C20

NOTAS:
- La fabricación, montaje e inspección se realizará de acuerdo con la especificación CE-ESP-001.
- Para proteger las tuberías se situarán forros/placas de A.I. entre el perno en U y el apoyo.

REF. PLANOS

G-185.300 Sh.6
ISO-CST-2245-5/8

N° PIEZ.	DENOMINACION	MAR.	MAT.	OBSERV.
1	Abarcón ø1-1/2" Figura 2280	3	S275JR	Pihasa
2	Placa 50x50x5mm	2	S275JR	
1	Perfil L.60x60x6 long. 120mm	1	S275JR	

GOBIERNO DE ESPAÑA · VICEPRESIDENCIA TERCERA DEL GOBIERNO · MINISTERIO PARA LA TRANSICIÓN ECOLÓGICA Y EL RETO DEMOGRÁFICO · enresa

Westinghouse | IDOM | Naturgy

Ingeniería desmantelamiento C. N. Santa María de Garoña

INSTALACIÓN	C.N. SANTA MARÍA DE GAROÑA
DOCUMENTO	PROYECTO DE EJECUCIÓN DE LAS OBRAS RELATIVAS A MODIFICACIONES MECÁNICAS FASE 1 DESMANTELAMIENTO DE LA CNSMG

A4	S/E
FORM.	ESC:

COMPROB.	APROBADO
DLOE	EOML
DIBUJADO	DISEÑADO
EFEG	EFEG

TÍTULO PLANO

SOPORTE N° CST-1204 (TIPO 9) PARA TUBERÍA DE Ø1 1/2" DEL SISTEMA "CST"

REV.	FECHA
0	29-03-23

CÓDIGO DOCUMENTO ENRESA	NIVEL	Nº PLANO	REV.	HOJA
062-IDG-E-M-007	II	062-IDG-DW-M-0175	0	1 DE 1

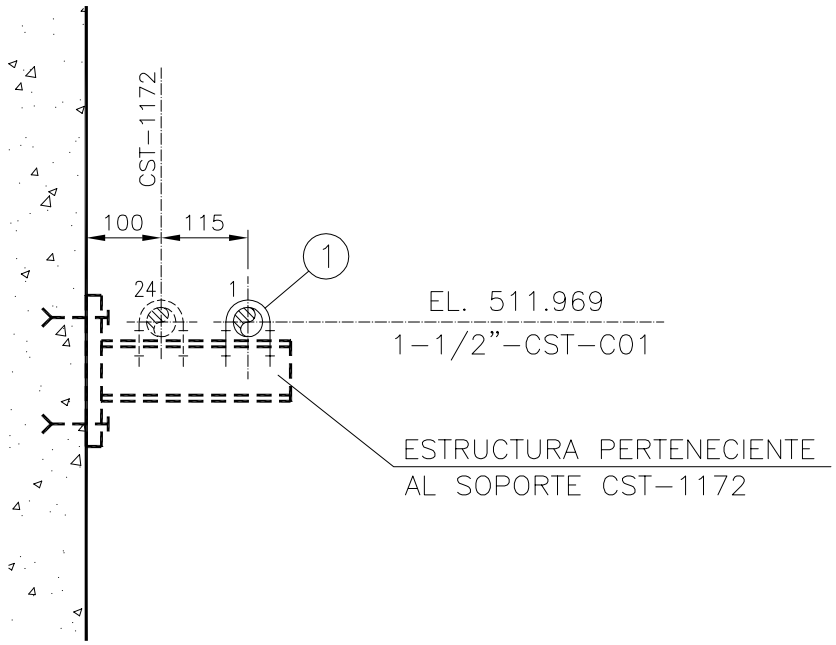

SECCIÓN A-A

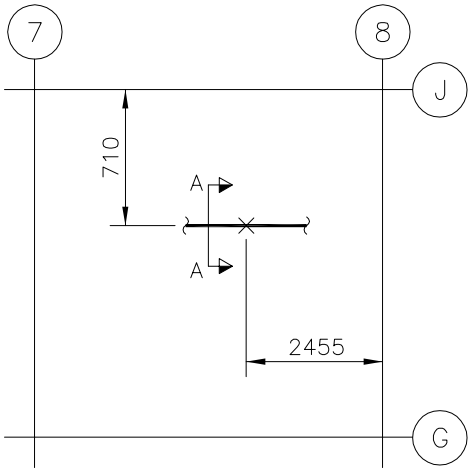

TUBO Nº	DENOMINACION
1	1 1/2"-CST-C01
24	1 1/2"-CST-C06

NOTAS:
- La fabricación, montaje e inspección se realizará de acuerdo con la especificación CE-ESP-001.
- Para proteger las tuberías se situarán forros/placas de A.l. entre el perno en U y el apoyo.

REF. PLANOS

G-185.300 Sh.6
ISO-CST-2245-5/8

N° PIEZ.	DENOMINACION	MAR.	MAT.	OBSERV.
1	Abarcón ø1-1/2" Figura 2280	1	S275JR	Pihasa

GOBIERNO DE ESPAÑA — VICEPRESIDENCIA TERCERA DEL GOBIERNO — MINISTERIO PARA LA TRANSICIÓN ECOLÓGICA Y EL RETO DEMOGRÁFICO

enresa

Westinghouse | IDOM | Naturgy

Ingeniería desmantelamiento C. N. Santa María de Garoña

INSTALACIÓN	C.N. SANTA MARÍA DE GAROÑA
DOCUMENTO	PROYECTO DE EJECUCIÓN DE LAS OBRAS RELATIVAS A MODIFICACIONES MECÁNICAS FASE 1 DESMANTELAMIENTO DE LA CNSMG
A4 / FORM.	S/E / ESC:
TÍTULO PLANO	SOPORTE N° CST-1205 (TIPO 21) PARA TUBERÍA DE Ø1 1/2" DEL SISTEMA "CST"

COMPROB.	APROBADO
DLOE	EOML
DIBUJADO	DISEÑADO
EFEG	EFEG
REV. / FECHA	
0 / 29-03-23	

CÓDIGO DOCUMENTO ENRESA		Nº PLANO	REV.	HOJA
062-IDG-E-M-007	NIVEL II	062-IDG-DW-M-0176	0	1 DE 1

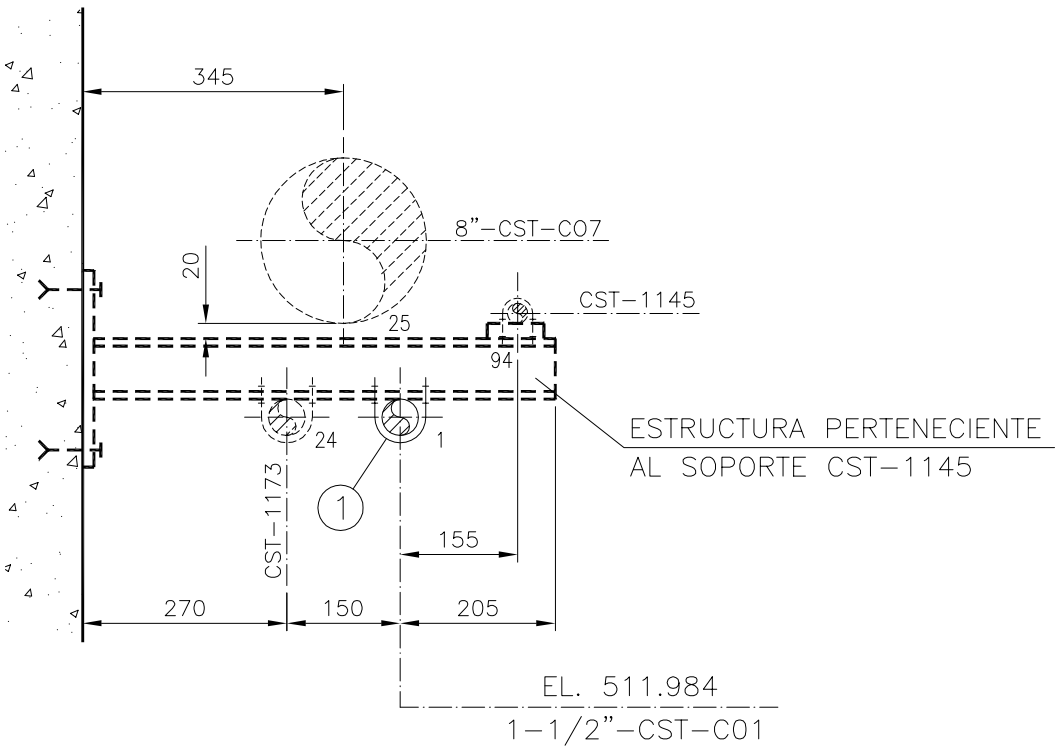

SECCIÓN A–A

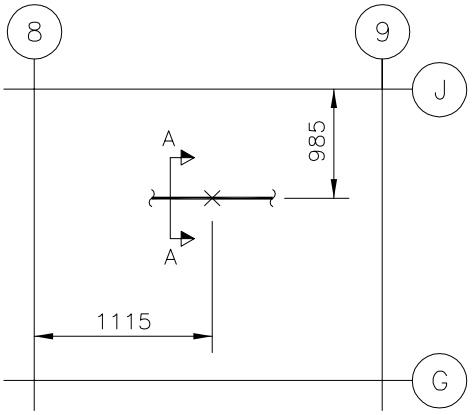

TUBO Nº	DENOMINACION
1	1 1/2"–CST–C01
24	1 1/2"–CST–C06
94	3/4"–CST–C20

NOTAS:
–La fabricación, montaje e inspección se realizará de acuerdo con la especificación CE–ESP–001.
–Para proteger las tuberías se situarán forros/placas de A.I. entre el perno en U y el apoyo.

REF. PLANOS

G–185.300 Sh.6
ISO–CST–2245–5/8

N° PIEZ.	DENOMINACION	MAR.	MAT.	OBSERV.
1	Abarcón ø1–1/2" Figura 2280	1	S275JR	Pihasa

GOBIERNO DE ESPAÑA · VICEPRESIDENCIA TERCERA DEL GOBIERNO · MINISTERIO PARA LA TRANSICIÓN ECOLÓGICA Y EL RETO DEMOGRÁFICO · enresa

Westinghouse | IDOM | Naturgy
Ingeniería desmantelamiento C. N. Santa María de Garoña

INSTALACIÓN	C.N. SANTA MARÍA DE GAROÑA
DOCUMENTO	PROYECTO DE EJECUCIÓN DE LAS OBRAS RELATIVAS A MODIFICACIONES MECÁNICAS FASE 1 DESMANTELAMIENTO DE LA CNSMG
A4	S/E
FORM.	ESC:

COMPROB.	APROBADO
DLOE	EOML
DIBUJADO	DISEÑADO
EFEG	EFEG

TÍTULO PLANO

SOPORTE N° CST-1206 (TIPO 6) PARA TUBERÍA DE Ø1 1/2" DEL SISTEMA "CST"

REV.	FECHA	CÓDIGO DOCUMENTO ENRESA		Nº PLANO	REV.	HOJA
0	29-03-23	062-IDG-E-M-007	NIVEL II	062-IDG-DW-M-0177	0	1 DE 1

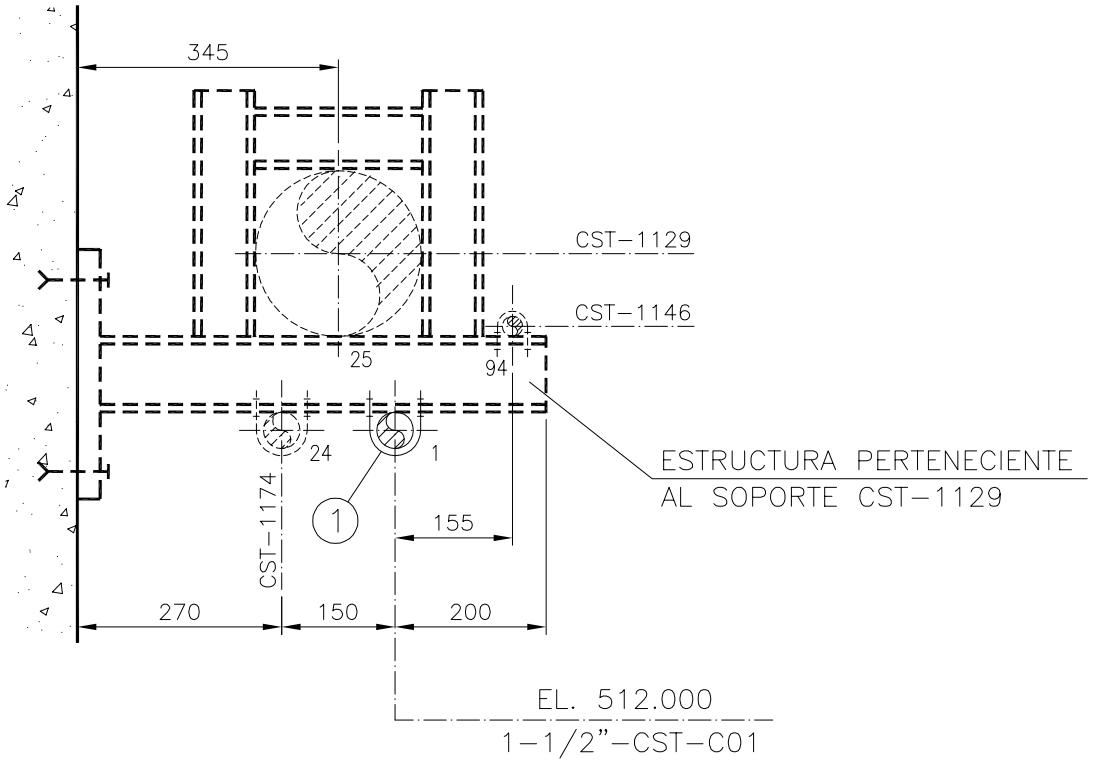

SECCIÓN A-A

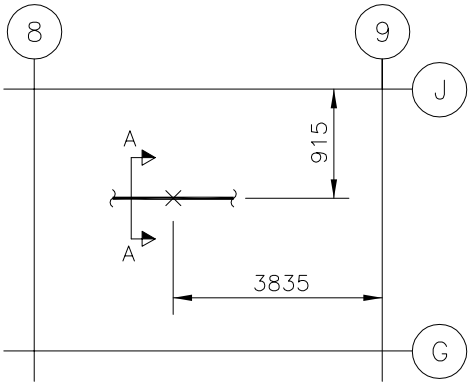

TUBO Nº	DENOMINACION
1	1 1/2"-CST-C01
24	1 1/2"-CST-C06
25	8"-CST-C07
94	3/4"-CST-C20

NOTAS:
- La fabricación, montaje e inspección se realizará de acuerdo con la especificación CE-ESP-001.
- Para proteger las tuberías se situarán forros/placas de A.I. entre el perno en U y el apoyo.

REF. PLANOS

G-185.300 Sh.6
ISO-CST-2245-5/8

1	Abarcón ø1-1/2" Figura 2280	1	S275JR	Pihasa
Nº PIEZ.	DENOMINACION	MAR.	MAT.	OBSERV.

GOBIERNO DE ESPAÑA · VICEPRESIDENCIA TERCERA DEL GOBIERNO · MINISTERIO PARA LA TRANSICIÓN ECOLÓGICA Y EL RETO DEMOGRÁFICO · enresa

Westinghouse | IDOM | Naturgy

Ingeniería desmantelamiento C. N. Santa María de Garoña

INSTALACIÓN	C.N. SANTA MARÍA DE GAROÑA
DOCUMENTO	PROYECTO DE EJECUCIÓN DE LAS OBRAS RELATIVAS A MODIFICACIONES MECÁNICAS FASE 1 DESMANTELAMIENTO DE LA CNSMG

A4	S/E
FORM.	ESC:

TÍTULO PLANO

SOPORTE Nº CST-1207 (TIPO 3) PARA TUBERÍA DE Ø1 1/2" DEL SISTEMA "CST"

COMPROB.	APROBADO
DLOE	EOML
DIBUJADO	DISEÑADO
EFEG	EFEG

REV.	FECHA
0	29-03-23

CÓDIGO DOCUMENTO ENRESA	NIVEL	Nº PLANO	REV.	HOJA
062-IDG-E-M-007	II	062-IDG-DW-M-0178	0	1 DE 1

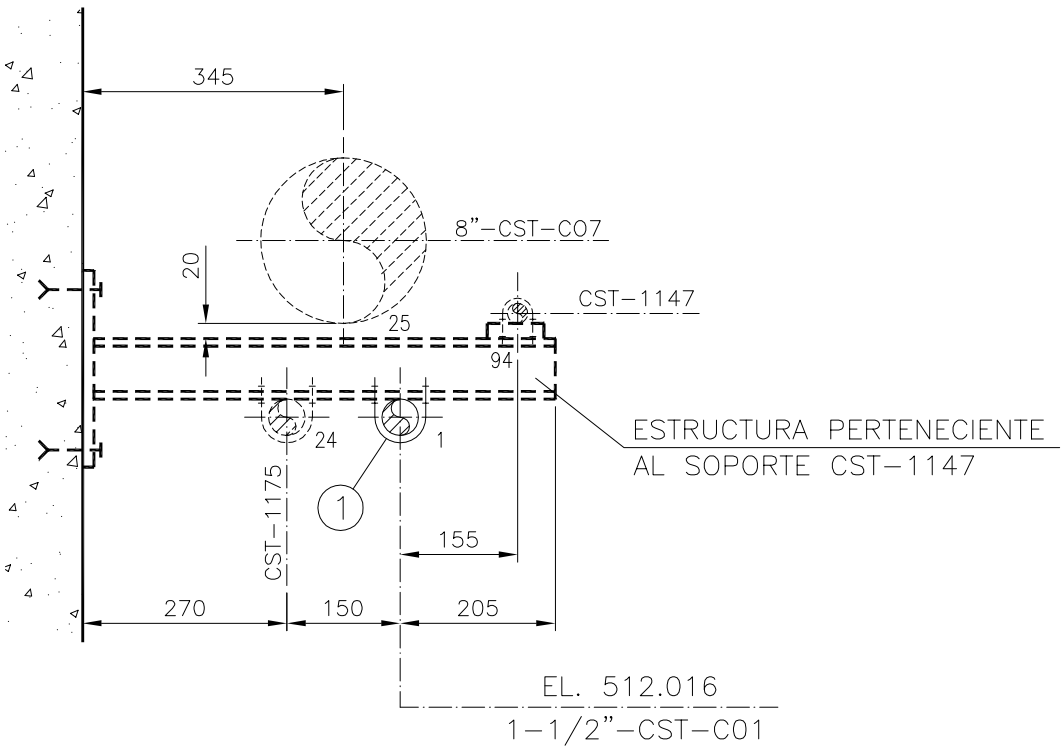

SECCIÓN A–A

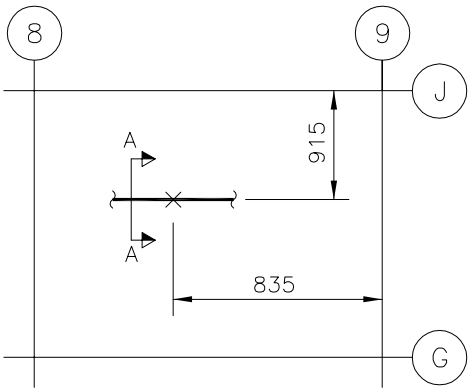

TUBO Nº	DENOMINACION
1	1 1/2"–CST–C01
24	1 1/2"–CST–C06
94	3/4"–CST–C20

NOTAS:
–La fabricación, montaje e inspección se realizará de acuerdo con la especificación CE–ESP–001.
–Para proteger las tuberías se situarán forros/placas de A.I. entre el perno en U y el apoyo.

REF. PLANOS

G–185.300 Sh.6
ISO–CST–2245–5/8

N° PIEZ.	DENOMINACION	MAR.	MAT.	OBSERV.
1	Abarcón ø1–1/2" Figura 2280	1	S275JR	Pihasa

GOBIERNO DE ESPAÑA · VICEPRESIDENCIA TERCERA DEL GOBIERNO · MINISTERIO PARA LA TRANSICIÓN ECOLÓGICA Y EL RETO DEMOGRÁFICO · enresa

Westinghouse | IDOM | Naturgy
Ingeniería desmantelamiento C. N. Santa María de Garoña

INSTALACIÓN	C.N. SANTA MARÍA DE GAROÑA
DOCUMENTO	PROYECTO DE EJECUCIÓN DE LAS OBRAS RELATIVAS A MODIFICACIONES MECÁNICAS FASE 1 DESMANTELAMIENTO DE LA CNSMG
A4 / S/E	
FORM. / ESC:	

COMPROB.	APROBADO
DLOE	EOML
DIBUJADO	DISEÑADO
EFEG	EFEG

TÍTULO PLANO

SOPORTE N° CST-1208 (TIPO 6) PARA TUBERÍA DE Ø1 1/2" DEL SISTEMA "CST"

REV.	FECHA	CÓDIGO DOCUMENTO ENRESA		Nº PLANO	REV.	HOJA
0	29-03-23	062-IDG-E-M-007	NIVEL II	062-IDG-DW-M-0179	0	1 DE 1

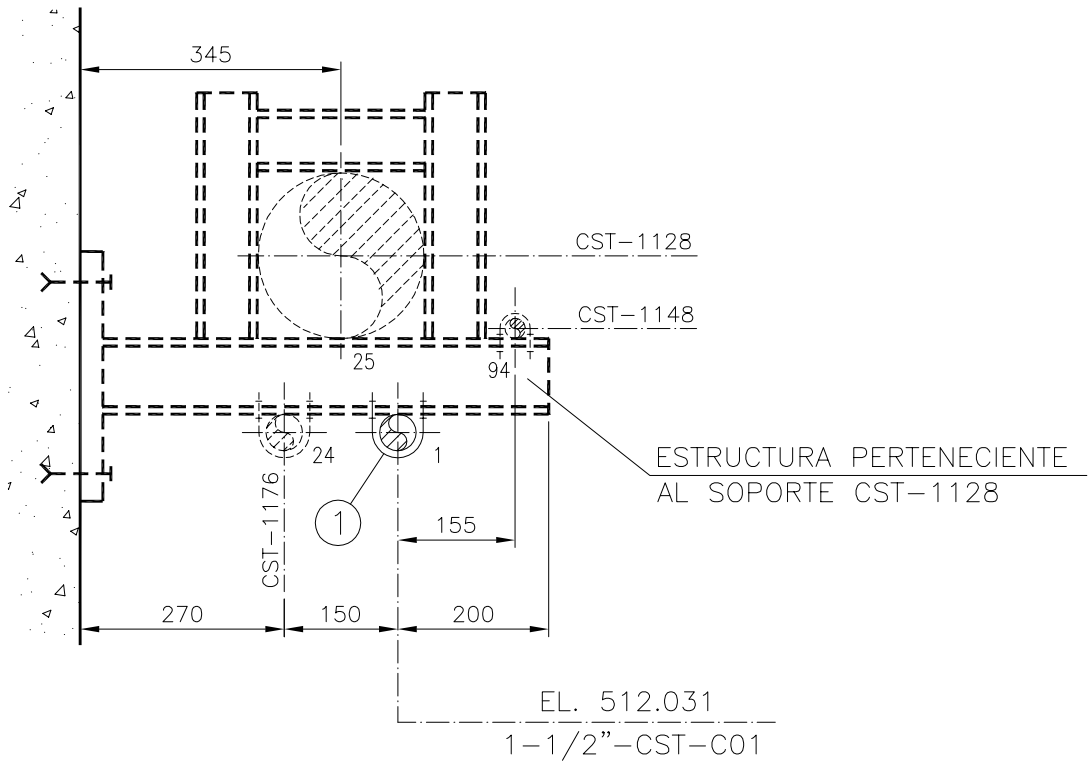

SECCIÓN A-A

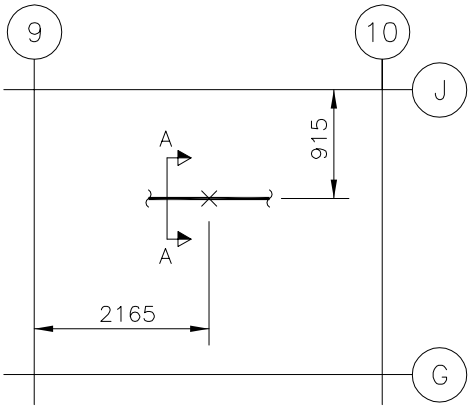

TUBO Nº	DENOMINACION
1	1 1/2"-CST-C01
24	1 1/2"-CST-C06
25	8"-CST-C07
94	3/4"-CST-C20

NOTAS:
- La fabricación, montaje e inspección se realizará de acuerdo con la especificación CE-ESP-001.
- Para proteger las tuberías se situarán forros/placas de A.I. entre el perno en U y el apoyo.

REF. PLANOS

G-185.300 Sh.6
ISO-CST-2245-5/8

N° PIEZ.	DENOMINACION	MAR.	MAT.	OBSERV.
1	Abarcón ø1-1/2" Figura 2280	1	S275JR	Pihasa

GOBIERNO DE ESPAÑA · VICEPRESIDENCIA TERCERA DEL GOBIERNO · MINISTERIO PARA LA TRANSICIÓN ECOLÓGICA Y EL RETO DEMOGRÁFICO · enresa

Westinghouse | IDOM | Naturgy
Ingeniería desmantelamiento C. N. Santa María de Garoña

INSTALACIÓN	C.N. SANTA MARÍA DE GAROÑA
DOCUMENTO	PROYECTO DE EJECUCIÓN DE LAS OBRAS RELATIVAS A MODIFICACIONES MECÁNICAS FASE 1 DESMANTELAMIENTO DE LA CNSMG
A4 / S/E	
FORM. / ESC:	
TÍTULO PLANO	SOPORTE N° CST-1209 (TIPO 3) PARA TUBERÍA DE Ø1 1/2" DEL SISTEMA "CST"

COMPROB.	APROBADO
DLOE	EOML
DIBUJADO	DISEÑADO
EFEG	EFEG

REV.	FECHA
0	29-03-23

CÓDIGO DOCUMENTO ENRESA		Nº PLANO	REV.	HOJA
062-IDG-E-M-007	NIVEL II	062-IDG-DW-M-0180	0	1 DE 1

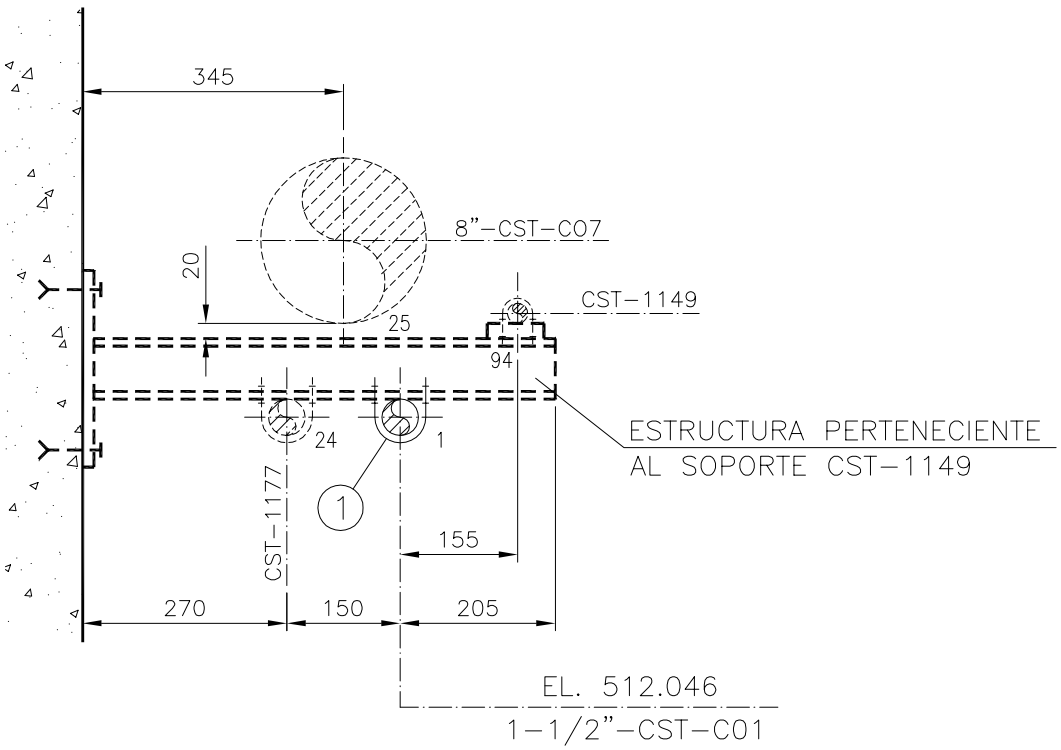

SECCIÓN A–A

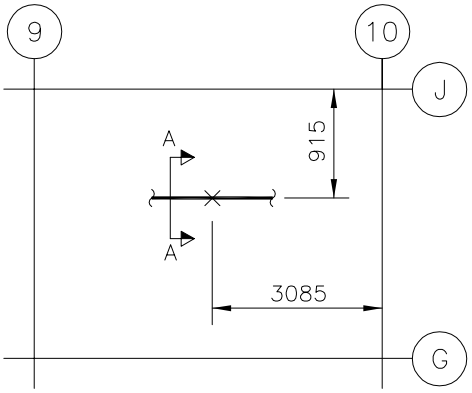

TUBO Nº	DENOMINACION
1	1 1/2"–CST–C01
24	1 1/2"–CST–C06
94	3/4"–CST–C20

NOTAS:
–La fabricación, montaje e inspección se realizará de acuerdo con la especificación CE–ESP–001.
–Para proteger las tuberías se situarán forros/placas de A.I. entre el perno en U y el apoyo.

REF. PLANOS

G–185.300 Sh.6
ISO–CST–2245–5/8

N° PIEZ.	DENOMINACION	MAR.	MAT.	OBSERV.
1	Abarcón ø1–1/2" Figura 2280	1	S275JR	Pihasa

GOBIERNO DE ESPAÑA · VICEPRESIDENCIA TERCERA DEL GOBIERNO · MINISTERIO PARA LA TRANSICIÓN ECOLÓGICA Y EL RETO DEMOGRÁFICO · enresa

Westinghouse | IDOM | Naturgy
Ingeniería desmantelamiento C. N. Santa María de Garoña

INSTALACIÓN	C.N. SANTA MARÍA DE GAROÑA
DOCUMENTO	PROYECTO DE EJECUCIÓN DE LAS OBRAS RELATIVAS A MODIFICACIONES MECÁNICAS FASE 1 DESMANTELAMIENTO DE LA CNSMG
A4	S/E
FORM.	ESC:

COMPROB.	APROBADO
DLOE	EOML
DIBUJADO	DISEÑADO
EFEG	EFEG

TÍTULO PLANO

SOPORTE N° CST-1210 (TIPO 6) PARA TUBERÍA DE Ø1 1/2" DEL SISTEMA "CST"

REV.	FECHA	CÓDIGO DOCUMENTO ENRESA		Nº PLANO	REV.	HOJA
0	29-03-23	062-IDG-E-M-007	NIVEL II	062-IDG-DW-M-0181	0	1 DE 1

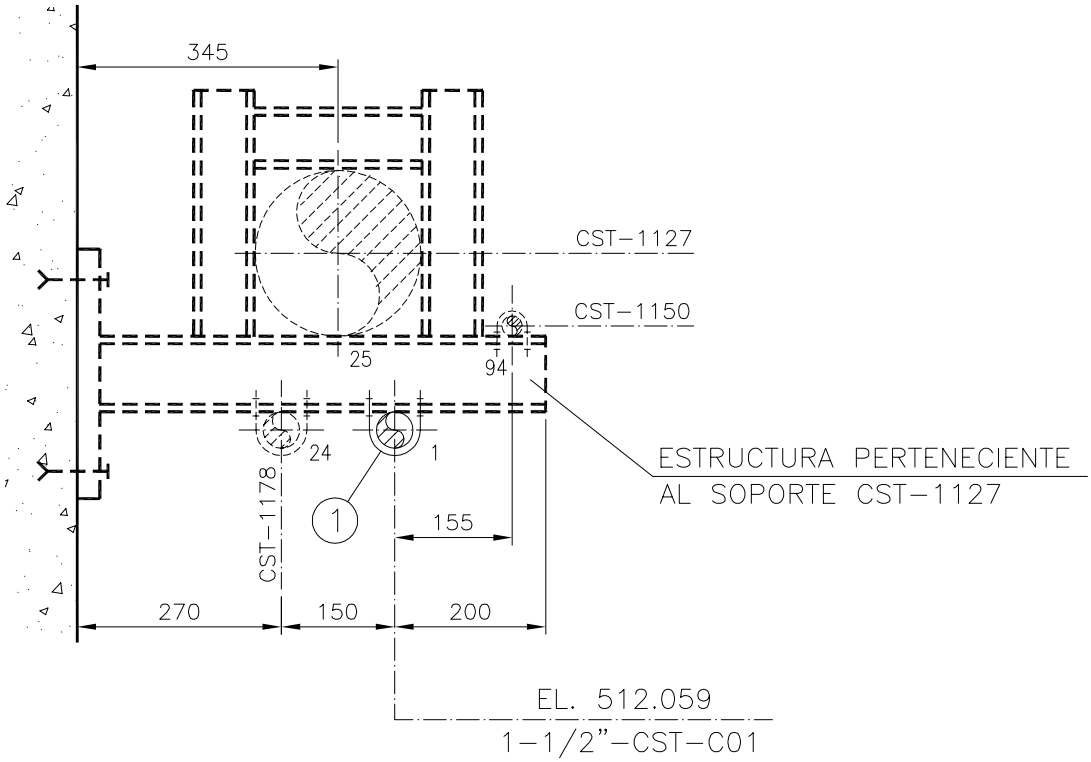

SECCIÓN A-A

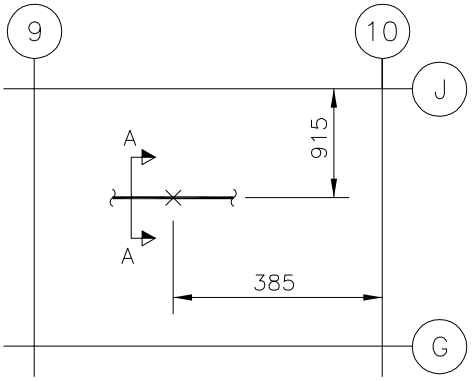

TUBO Nº	DENOMINACION
1	1 1/2"-CST-C01
24	1 1/2"-CST-C06
25	8"-CST-C07
94	3/4"-CST-C20

NOTAS:
- La fabricación, montaje e inspección se realizará de acuerdo con la especificación CE-ESP-001.
- Para proteger las tuberías se situarán forros/placas de A.l. entre el perno en U y el apoyo.

REF. PLANOS

G-185.300 Sh.6
ISO-CST-2245-5/8

N° PIEZ.	DENOMINACION	MAR.	MAT.	OBSERV.
1	Abarcón ø1-1/2" Figura 2280	1	S275JR	Pihasa

GOBIERNO DE ESPAÑA · VICEPRESIDENCIA TERCERA DEL GOBIERNO · MINISTERIO PARA LA TRANSICIÓN ECOLÓGICA Y EL RETO DEMOGRÁFICO · enresa

Westinghouse · IDOM · Naturgy

Ingeniería desmantelamiento C. N. Santa María de Garoña

INSTALACIÓN	C.N. SANTA MARÍA DE GAROÑA
DOCUMENTO	PROYECTO DE EJECUCIÓN DE LAS OBRAS RELATIVAS A MODIFICACIONES MECÁNICAS FASE 1 DESMANTELAMIENTO DE LA CNSMG
A4 / FORM.	S/E / ESC:
TÍTULO PLANO	SOPORTE N° CST-1211 (TIPO 3) PARA TUBERÍA DE Ø1 1/2" DEL SISTEMA "CST"

COMPROB.	APROBADO
DLOE	EOML
DIBUJADO	DISEÑADO
EFEG	EFEG

REV.	FECHA
0	29-03-23

CÓDIGO DOCUMENTO ENRESA	NIVEL	Nº PLANO	REV.	HOJA
062-IDG-E-M-007	II	062-IDG-DW-M-0182	0	1 DE 1

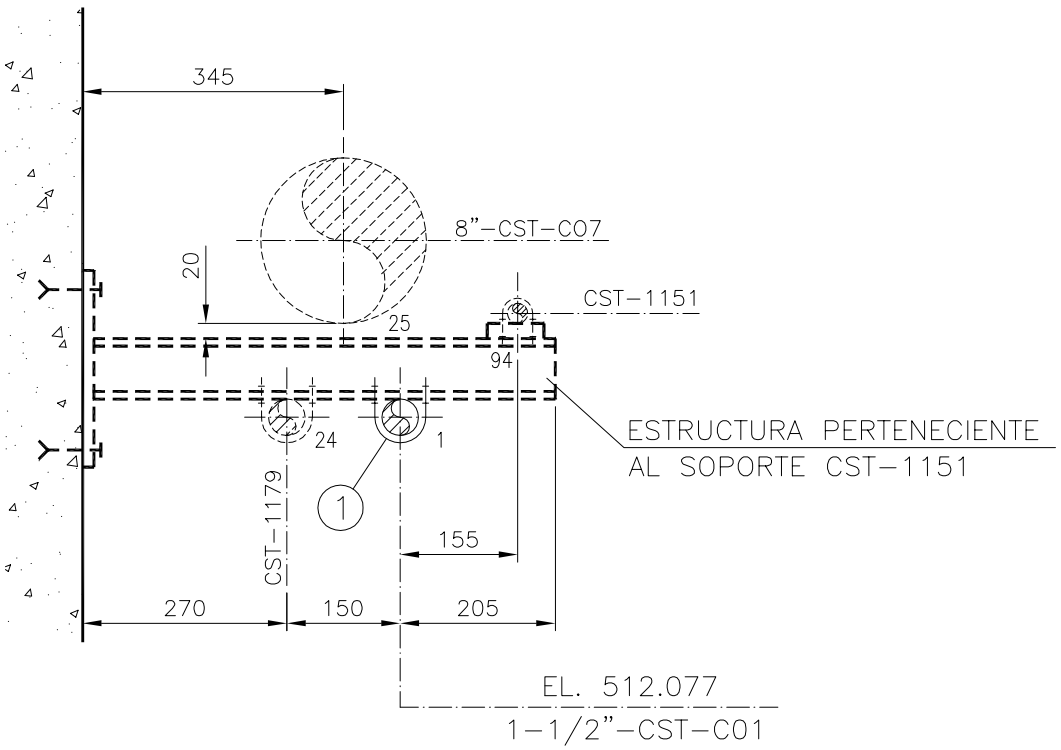

SECCIÓN A–A

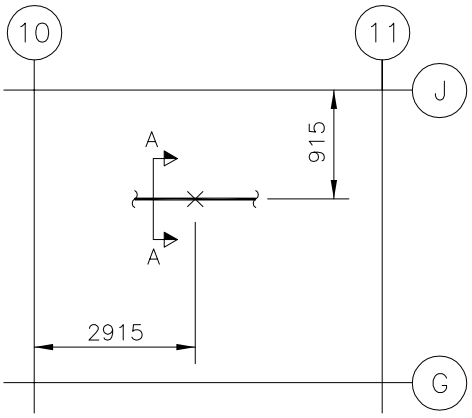

TUBO Nº	DENOMINACION
1	1 1/2"–CST–C01
24	1 1/2"–CST–C06
94	3/4"–CST–C20

NOTAS:
–La fabricación, montaje e inspección se realizará de acuerdo con la especificación CE–ESP–001.
–Para proteger las tuberías se situarán forros/placas de A.l. entre el perno en U y el apoyo.

REF. PLANOS
G–185.300 Sh.6
ISO–CST–2245–5/8

N° PIEZ.	DENOMINACION	MAR.	MAT.	OBSERV.
1	Abarcón ø1–1/2" Figura 2280	1	S275JR	Pihasa

GOBIERNO DE ESPAÑA · VICEPRESIDENCIA TERCERA DEL GOBIERNO · MINISTERIO PARA LA TRANSICIÓN ECOLÓGICA Y EL RETO DEMOGRÁFICO · enresa

Westinghouse | IDOM | Naturgy
Ingeniería desmantelamiento C. N. Santa María de Garoña

INSTALACIÓN	C.N. SANTA MARÍA DE GAROÑA
DOCUMENTO	PROYECTO DE EJECUCIÓN DE LAS OBRAS RELATIVAS A MODIFICACIONES MECÁNICAS FASE 1 DESMANTELAMIENTO DE LA CNSMG
A4 / S/E	
FORM. / ESC:	
TÍTULO PLANO	SOPORTE N° CST-1212 (TIPO 6) PARA TUBERÍA DE Ø1 1/2" DEL SISTEMA "CST"

COMPROB.	APROBADO
DLOE	EOML
DIBUJADO	DISEÑADO
EFEG	EFEG

REV.	FECHA
0	29-03-23

CÓDIGO DOCUMENTO ENRESA		Nº PLANO	REV.	HOJA
062-IDG-E-M-007	NIVEL II	062-IDG-DW-M-0183	0	1 DE 1

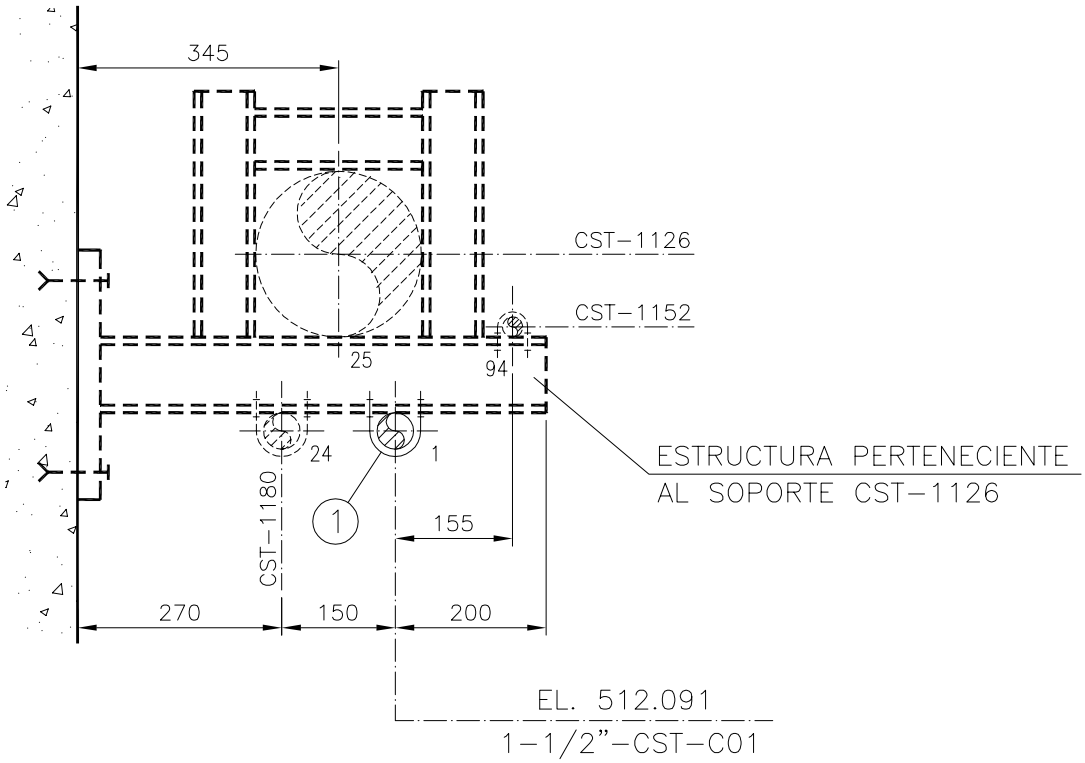

SECCIÓN A-A

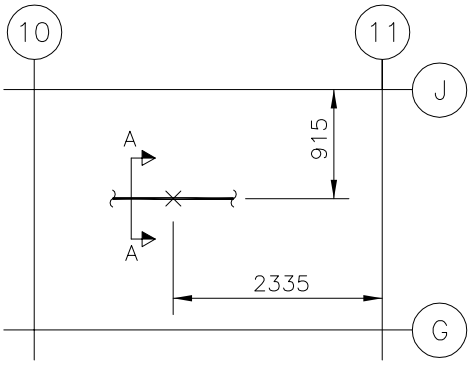

TUBO Nº	DENOMINACION
1	1 1/2"-CST-C01
24	1 1/2"-CST-C06
25	8"-CST-C07
94	3/4"-CST-C20

NOTAS:
- La fabricación, montaje e inspección se realizará de acuerdo con la especificación CE-ESP-001.
- Para proteger las tuberías se situarán forros/placas de A.l. entre el perno en U y el apoyo.

REF. PLANOS

G-185.300 Sh.6
ISO-CST-2245-5/8

N° PIEZ.	DENOMINACION	MAR.	MAT.	OBSERV.
1	Abarcón ø1-1/2" Figura 2280	1	S275JR	Pihasa

GOBIERNO DE ESPAÑA · VICEPRESIDENCIA TERCERA DEL GOBIERNO · MINISTERIO PARA LA TRANSICIÓN ECOLÓGICA Y EL RETO DEMOGRÁFICO · enresa

Westinghouse | IDOM | Naturgy
Ingeniería desmantelamiento C. N. Santa María de Garoña

INSTALACIÓN	C.N. SANTA MARÍA DE GAROÑA
DOCUMENTO	PROYECTO DE EJECUCIÓN DE LAS OBRAS RELATIVAS A MODIFICACIONES MECÁNICAS FASE 1 DESMANTELAMIENTO DE LA CNSMG
A4 / S/E	
FORM. / ESC:	
TÍTULO PLANO	SOPORTE N° CST-1213 (TIPO 3) PARA TUBERÍA DE Ø1 1/2" DEL SISTEMA "CST"

COMPROB.	APROBADO
DLOE	EOML
DIBUJADO	DISEÑADO
EFEG	EFEG

REV.	FECHA	CÓDIGO DOCUMENTO ENRESA		Nº PLANO	REV.	HOJA
0	29-03-23	062-IDG-E-M-007	NIVEL II	062-IDG-DW-M-0184	0	1 DE 1

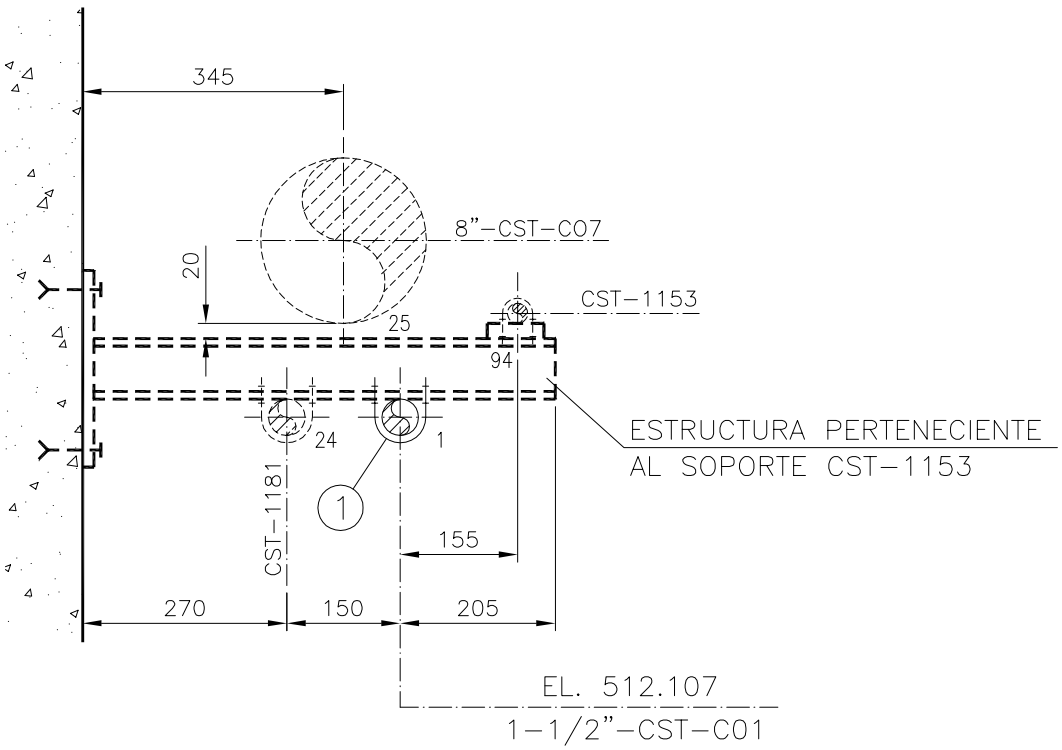

SECCIÓN A–A

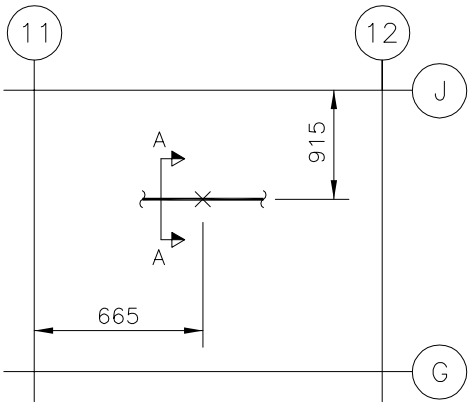

TUBO Nº	DENOMINACION
1	1 1/2"–CST–C01
24	1 1/2"–CST–C06
94	3/4"–CST–C20

NOTAS:
–La fabricación, montaje e inspección se realizará de acuerdo con la especificación CE–ESP–001.
–Para proteger las tuberías se situarán forros/placas de A.l. entre el perno en U y el apoyo.

REF. PLANOS
G–185.300 Sh.6
ISO–CST–2245–5/8

N° PIEZ.	DENOMINACION	MAR.	MAT.	OBSERV.
1	Abarcón ø1–1/2" Figura 2280	1	S275JR	Pihasa

GOBIERNO DE ESPAÑA · VICEPRESIDENCIA TERCERA DEL GOBIERNO · MINISTERIO PARA LA TRANSICIÓN ECOLÓGICA Y EL RETO DEMOGRÁFICO · enresa

Westinghouse | IDOM | Naturgy
Ingeniería desmantelamiento C. N. Santa María de Garoña

INSTALACIÓN	C.N. SANTA MARÍA DE GAROÑA
DOCUMENTO	PROYECTO DE EJECUCIÓN DE LAS OBRAS RELATIVAS A MODIFICACIONES MECÁNICAS FASE 1 DESMANTELAMIENTO DE LA CNSMG
A4 / S/E	
FORM. / ESC:	
TÍTULO PLANO	SOPORTE N° CST-1214 (TIPO 6) PARA TUBERÍA DE Ø1 1/2" DEL SISTEMA "CST"

COMPROB.	APROBADO
DLOE	EOML
DIBUJADO	DISEÑADO
EFEG	EFEG

REV.	FECHA
0	29-03-23

CÓDIGO DOCUMENTO ENRESA		Nº PLANO	REV.	HOJA
062-IDG-E-M-007	NIVEL II	062-IDG-DW-M-0185	0	1 DE 1

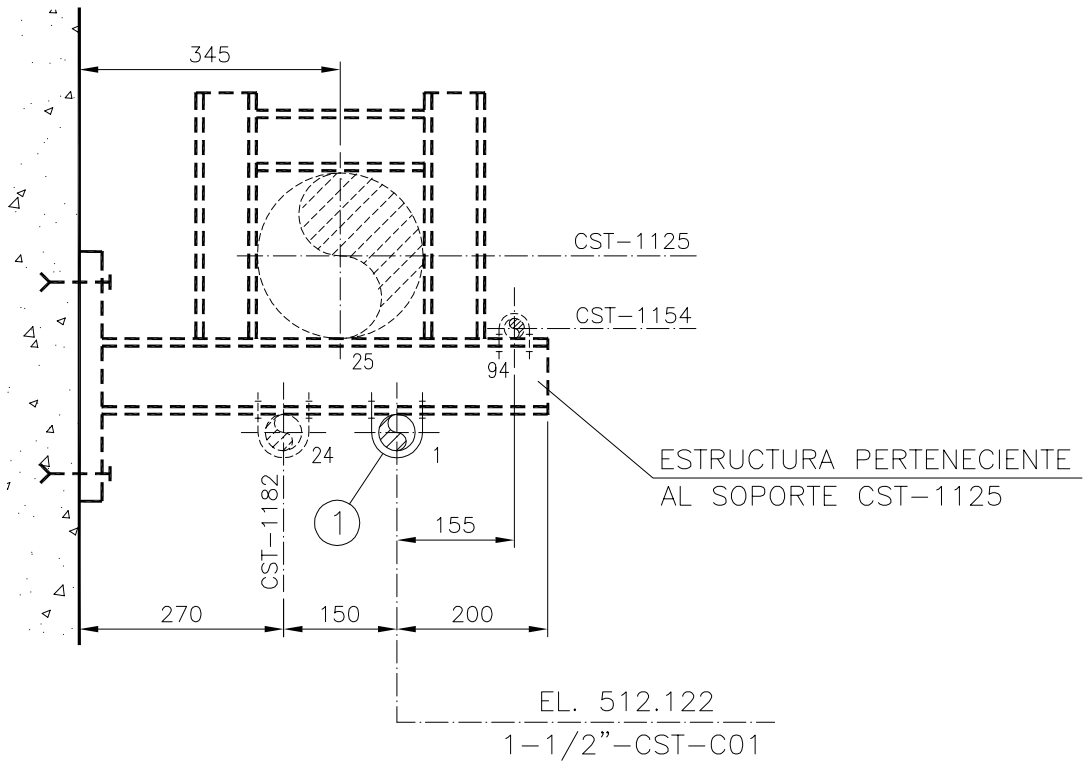

SECCIÓN A-A

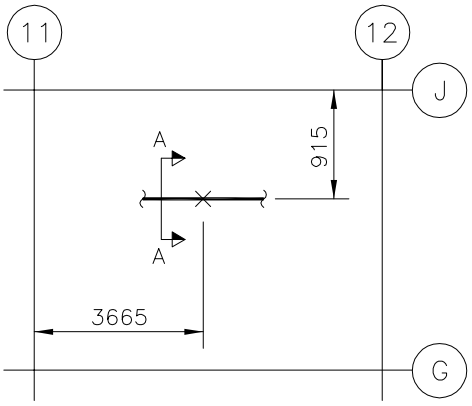

TUBO Nº	DENOMINACION
1	1 1/2"-CST-C01
24	1 1/2"-CST-C06
25	8"-CST-C07
94	3/4"-CST-C20

NOTAS:
- La fabricación, montaje e inspección se realizará de acuerdo con la especificación CE-ESP-001.
- Para proteger las tuberías se situarán forros/placas de A.I. entre el perno en U y el apoyo.

REF. PLANOS

G-185.300 Sh.6
ISO-CST-2245-5/8

N° PIEZ.	DENOMINACION	MAR.	MAT.	OBSERV.
1	Abarcón ø1-1/2" Figura 2280	1	S275JR	Pihasa

GOBIERNO DE ESPAÑA · VICEPRESIDENCIA TERCERA DEL GOBIERNO · MINISTERIO PARA LA TRANSICIÓN ECOLÓGICA Y EL RETO DEMOGRÁFICO · enresa

Westinghouse | IDOM | Naturgy
Ingeniería desmantelamiento C. N. Santa María de Garoña

INSTALACIÓN	C.N. SANTA MARÍA DE GAROÑA
DOCUMENTO	PROYECTO DE EJECUCIÓN DE LAS OBRAS RELATIVAS A MODIFICACIONES MECÁNICAS FASE 1 DESMANTELAMIENTO DE LA CNSMG
A4 / FORM.	S/E / ESC:
TÍTULO PLANO	SOPORTE N° CST-1215 (TIPO 3) PARA TUBERÍA DE Ø1 1/2" DEL SISTEMA "CST"

COMPROB.	APROBADO
DLOE	EOML
DIBUJADO	DISEÑADO
EFEG	EFEG

REV.	FECHA
0	29-03-23

CÓDIGO DOCUMENTO ENRESA	NIVEL	Nº PLANO	REV.	HOJA
062-IDG-E-M-007	II	062-IDG-DW-M-0186	0	1 DE 1

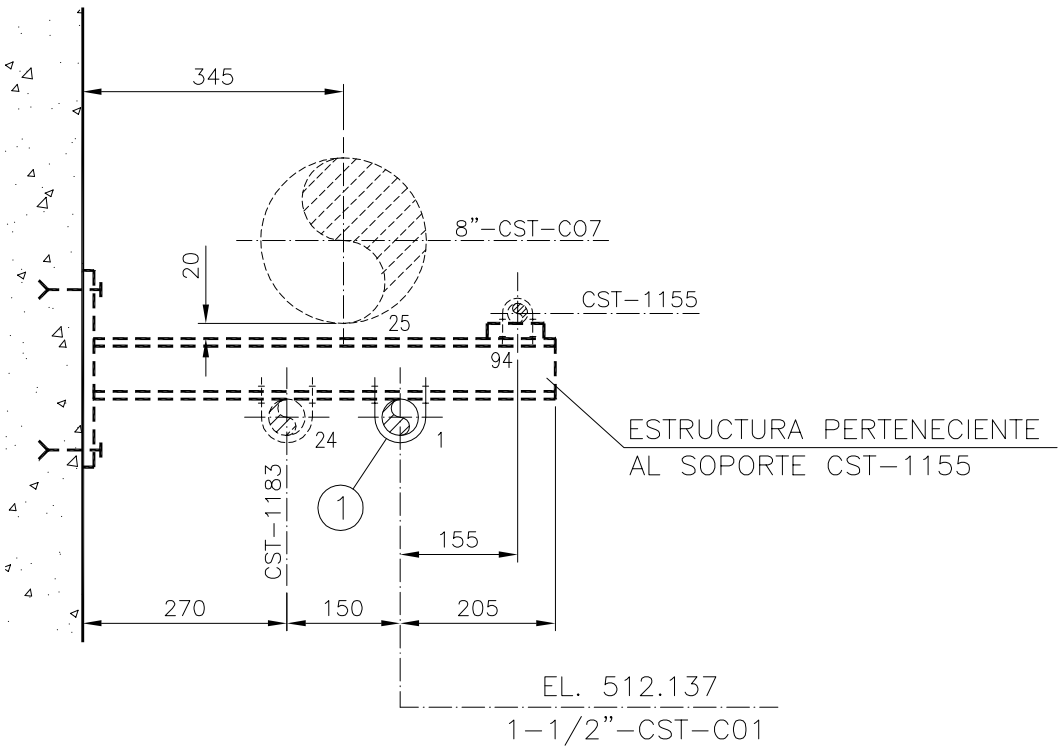

SECCIÓN A–A

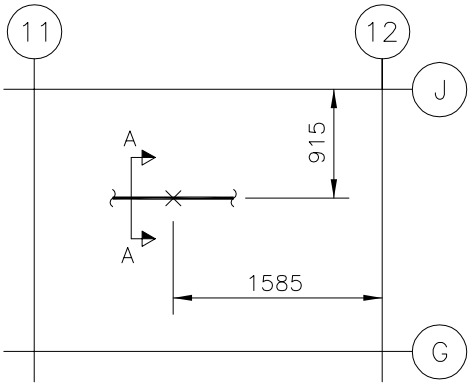

TUBO Nº	DENOMINACION
1	1 1/2"–CST–C01
24	1 1/2"–CST–C06
94	3/4"–CST–C20

NOTAS:
–La fabricación, montaje e inspección se realizará de acuerdo con la especificación CE–ESP–001.
–Para proteger las tuberías se situarán forros/placas de A.I. entre el perno en U y el apoyo.

REF. PLANOS

G–185.300 Sh.6
ISO–CST–2245–5/8

N° PIEZ.	DENOMINACION	MAR.	MAT.	OBSERV.
1	Abarcón ø1–1/2" Figura 2280	1	S275JR	Pihasa

GOBIERNO DE ESPAÑA · VICEPRESIDENCIA TERCERA DEL GOBIERNO · MINISTERIO PARA LA TRANSICIÓN ECOLÓGICA Y EL RETO DEMOGRÁFICO · enresa

Westinghouse | IDOM | Naturgy
Ingeniería desmantelamiento C. N. Santa María de Garoña

INSTALACIÓN	C.N. SANTA MARÍA DE GAROÑA
DOCUMENTO	PROYECTO DE EJECUCIÓN DE LAS OBRAS RELATIVAS A MODIFICACIONES MECÁNICAS FASE 1 DESMANTELAMIENTO DE LA CNSMG
A4 / FORM.	S/E / ESC:
TÍTULO PLANO	SOPORTE N° CST-1216 (TIPO 6) PARA TUBERÍA DE Ø1 1/2" DEL SISTEMA "CST"

COMPROB.	APROBADO
DLOE	EOML
DIBUJADO	DISEÑADO
EFEG	EFEG

REV.	FECHA
0	29-03-23

CÓDIGO DOCUMENTO ENRESA		Nº PLANO	REV.	HOJA
062-IDG-E-M-007	NIVEL II	062-IDG-DW-M-0187	0	1 DE 1

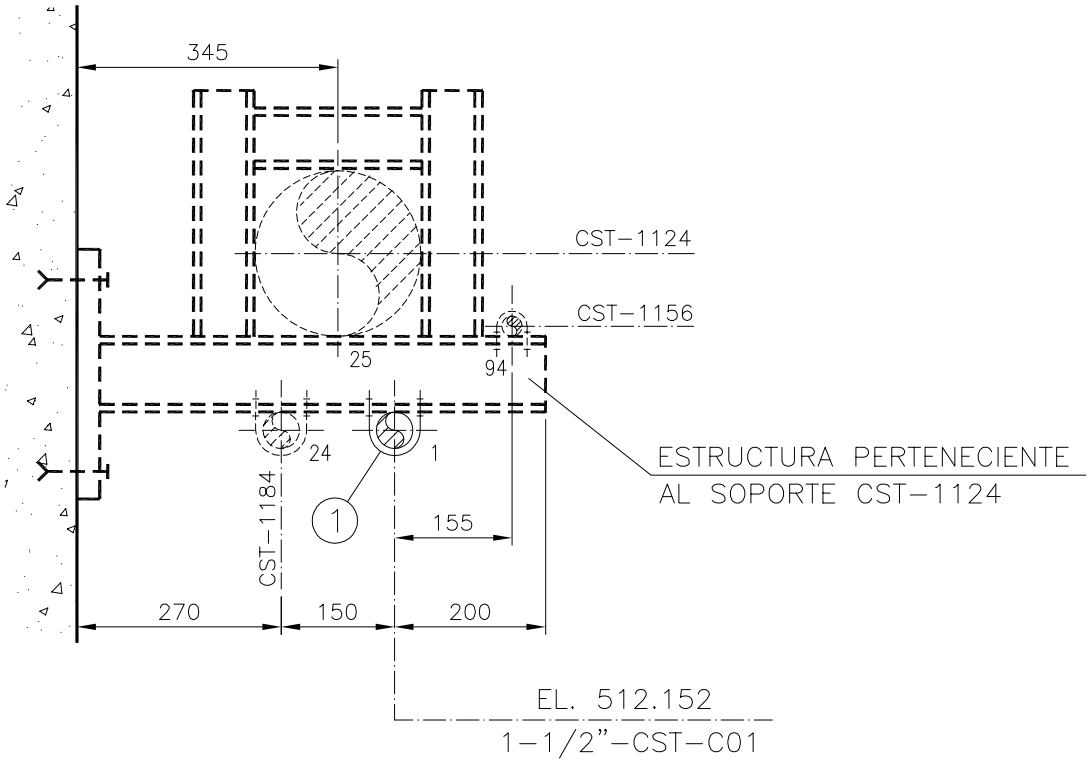

SECCIÓN A-A

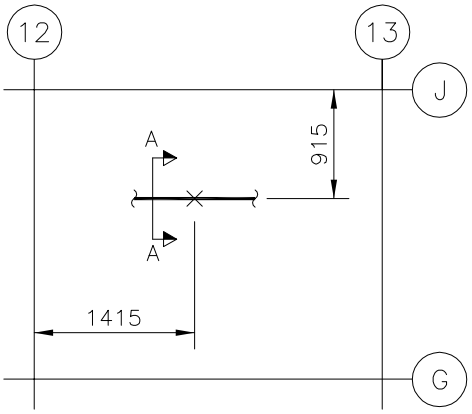

TUBO Nº	DENOMINACION
1	1 1/2"-CST-C01
24	1 1/2"-CST-C06
25	8"-CST-C07
94	3/4"-CST-C20

NOTAS:
- La fabricación, montaje e inspección se realizará de acuerdo con la especificación CE-ESP-001.
- Para proteger las tuberías se situarán forros/placas de A.I. entre el perno en U y el apoyo.

REF. PLANOS

G-185.300 Sh.6
ISO-CST-2245-5/8

N° PIEZ.	DENOMINACION	MAR.	MAT.	OBSERV.
1	Abarcón ø1-1/2" Figura 2280	1	S275JR	Pihasa

GOBIERNO DE ESPAÑA · VICEPRESIDENCIA TERCERA DEL GOBIERNO · MINISTERIO PARA LA TRANSICIÓN ECOLÓGICA Y EL RETO DEMOGRÁFICO · enresa

Westinghouse | IDOM | Naturgy

Ingeniería desmantelamiento C. N. Santa María de Garoña

INSTALACIÓN	C.N. SANTA MARÍA DE GAROÑA
DOCUMENTO	PROYECTO DE EJECUCIÓN DE LAS OBRAS RELATIVAS A MODIFICACIONES MECÁNICAS FASE 1 DESMANTELAMIENTO DE LA CNSMG
A4 / S/E	
FORM. / ESC:	
TÍTULO PLANO	SOPORTE N° CST-1217 (TIPO 3) PARA TUBERÍA DE Ø1 1/2" DEL SISTEMA "CST"

COMPROB.	APROBADO
DLOE	EOML
DIBUJADO	DISEÑADO
EFEG	EFEG

REV.	FECHA
0	29-03-23

CÓDIGO DOCUMENTO ENRESA	NIVEL	Nº PLANO	REV.	HOJA
062-IDG-E-M-007	II	062-IDG-DW-M-0188	0	1 DE 1

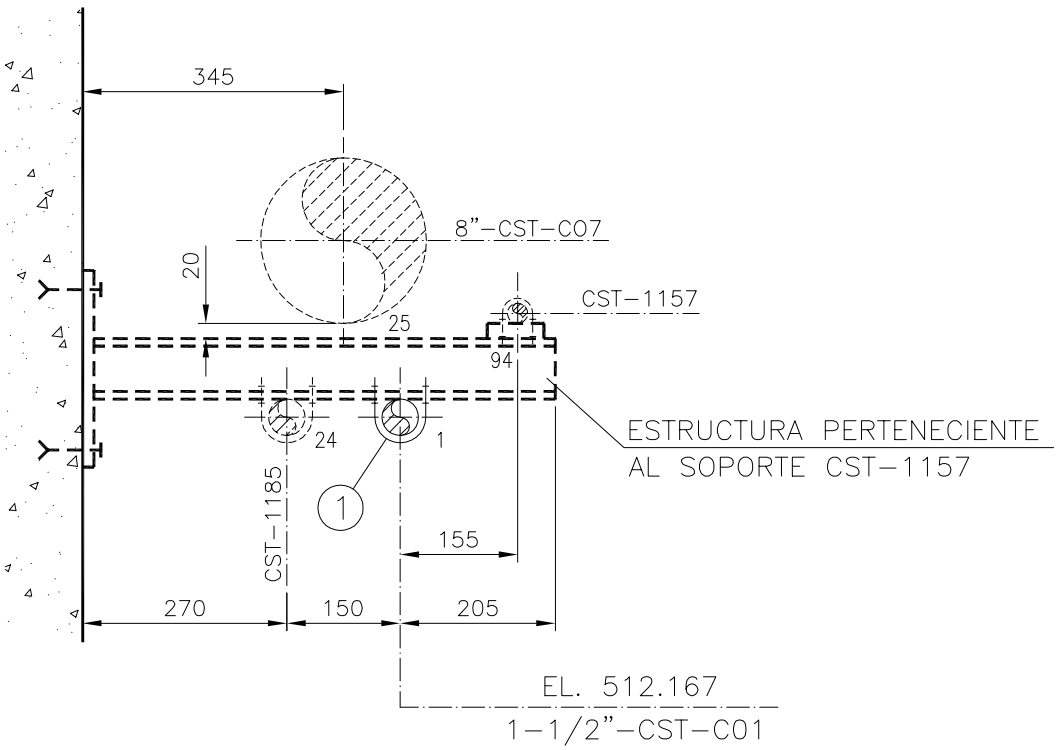

SECCIÓN A–A

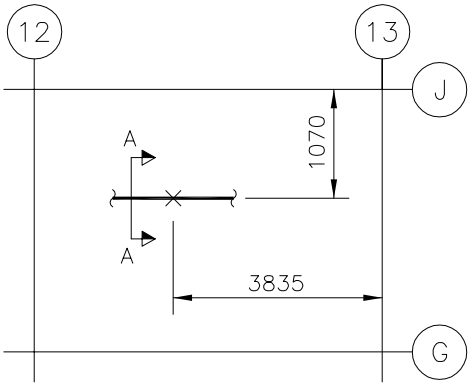

TUBO Nº	DENOMINACION
1	1 1/2"–CST–C01
24	1 1/2"–CST–C06
94	3/4"–CST–C20

NOTAS:
–La fabricación, montaje e inspección se realizará de acuerdo con la especificación CE–ESP–001.
–Para proteger las tuberías se situarán forros/placas de A.l. entre el perno en U y el apoyo.

REF. PLANOS
G–185.300 Sh.6
ISO–CST–2245–5/8

N° PIEZ.	DENOMINACION	MAR.	MAT.	OBSERV.
1	Abarcón ø1–1/2" Figura 2280	1	S275JR	Pihasa

GOBIERNO DE ESPAÑA · VICEPRESIDENCIA TERCERA DEL GOBIERNO · MINISTERIO PARA LA TRANSICIÓN ECOLÓGICA Y EL RETO DEMOGRÁFICO · enresa

Westinghouse | IDOM | Naturgy
Ingeniería desmantelamiento C. N. Santa María de Garoña

INSTALACIÓN	C.N. SANTA MARÍA DE GAROÑA
DOCUMENTO	PROYECTO DE EJECUCIÓN DE LAS OBRAS RELATIVAS A MODIFICACIONES MECÁNICAS FASE 1 DESMANTELAMIENTO DE LA CNSMG
FORM.	A4
ESC:	S/E

COMPROB.	APROBADO
DLOE	EOML
DIBUJADO	DISEÑADO
EFEG	EFEG

TÍTULO PLANO

SOPORTE N° CST-1218 (TIPO 6) PARA TUBERÍA DE Ø1 1/2" DEL SISTEMA "CST"

REV.	FECHA	CÓDIGO DOCUMENTO ENRESA		Nº PLANO	REV.	HOJA
0	29-03-23	062-IDG-E-M-007	NIVEL II	062-IDG-DW-M-0189	0	1 DE 1

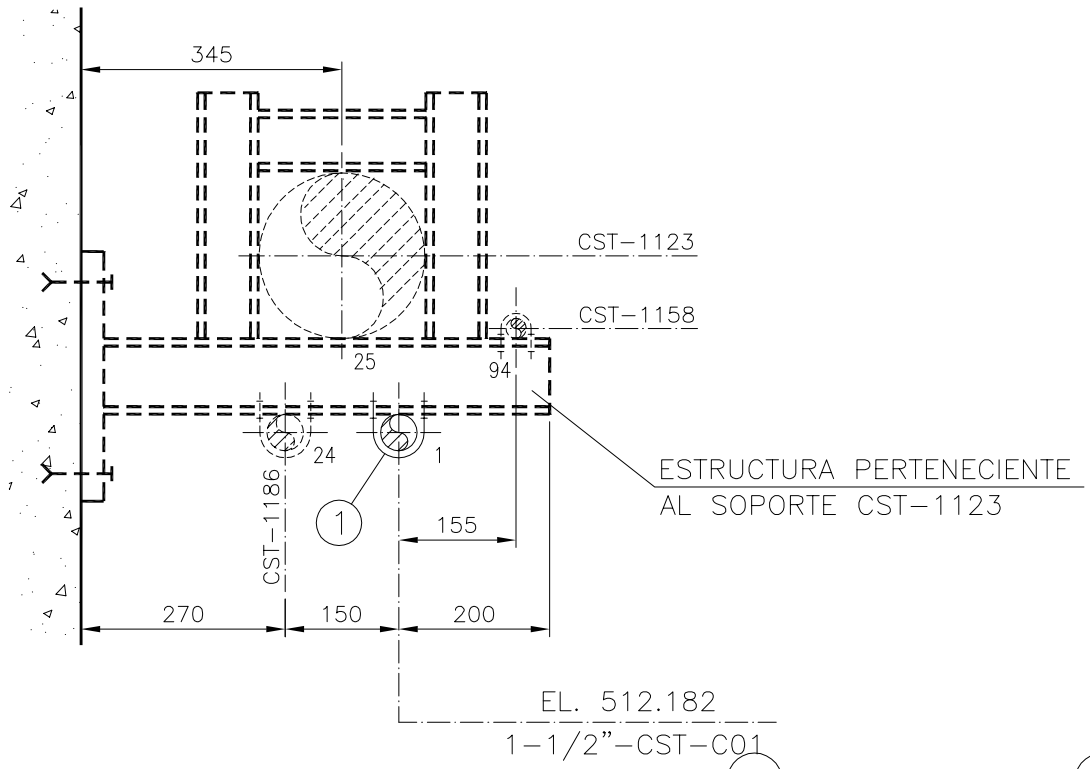

SECCIÓN A-A

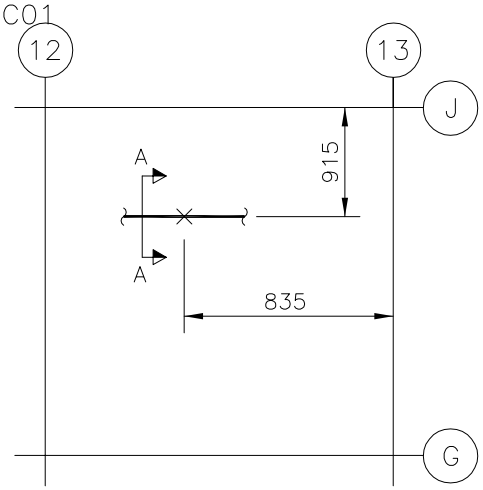

TUBO Nº	DENOMINACION
1	1 1/2"-CST-C01
24	1 1/2"-CST-C06
25	8"-CST-C07
94	3/4"-CST-C20

NOTAS:
- La fabricación, montaje e inspección se realizará de acuerdo con la especificación CE-ESP-001.
- Para proteger las tuberías se situarán forros/placas de A.I. entre el perno en U y el apoyo.

REF. PLANOS

G-185.300 Sh.6
ISO-CST-2245-5/8

N° PIEZ.	DENOMINACION	MAR.	MAT.	OBSERV.
1	Abarcón ø1-1/2" Figura 2280	1	S275JR	Pihasa

GOBIERNO DE ESPAÑA · VICEPRESIDENCIA TERCERA DEL GOBIERNO · MINISTERIO PARA LA TRANSICIÓN ECOLÓGICA Y EL RETO DEMOGRÁFICO · enresa

Westinghouse | IDOM | Naturgy
Ingeniería desmantelamiento C. N. Santa María de Garoña

INSTALACIÓN	C.N. SANTA MARÍA DE GAROÑA
DOCUMENTO	PROYECTO DE EJECUCIÓN DE LAS OBRAS RELATIVAS A MODIFICACIONES MECÁNICAS FASE 1 DESMANTELAMIENTO DE LA CNSMG
A4	S/E
FORM.	ESC:

TÍTULO PLANO

SOPORTE N° CST-1219 (TIPO 3) PARA TUBERÍA DE Ø1 1/2" DEL SISTEMA "CST"

COMPROB.	APROBADO
DLOE	EOML
DIBUJADO	DISEÑADO
EFEG	EFEG

REV.	FECHA
0	29-03-23

CÓDIGO DOCUMENTO ENRESA		Nº PLANO	REV.	HOJA
062-IDG-E-M-007	NIVEL II	062-IDG-DW-M-0190	0	1 DE 1

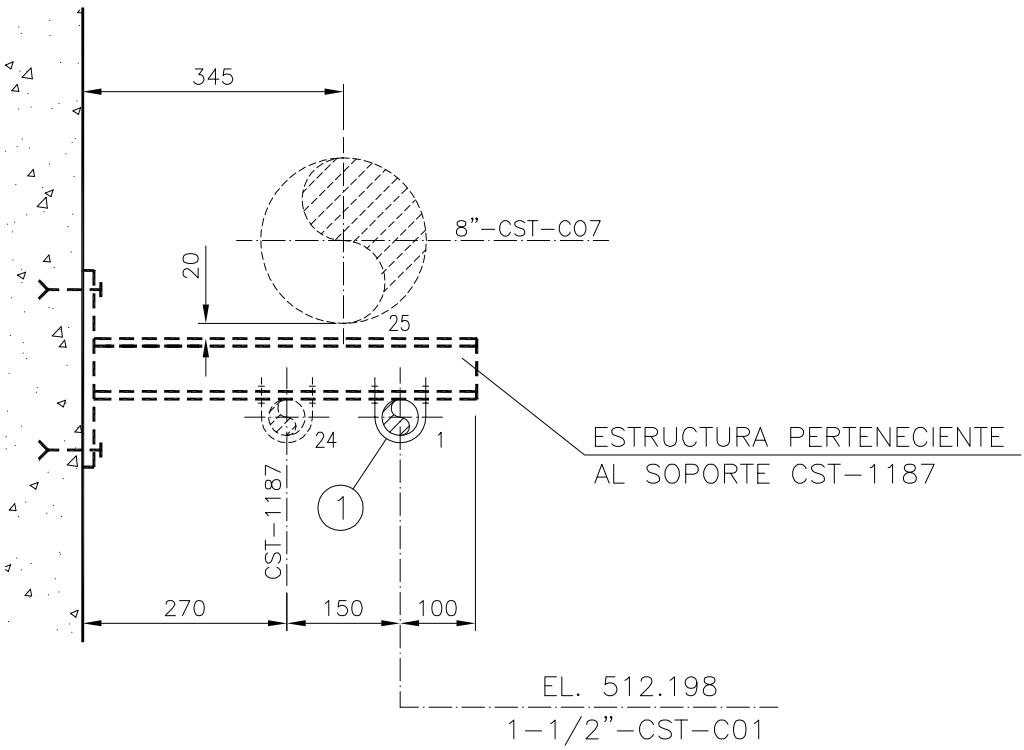

SECCIÓN A–A

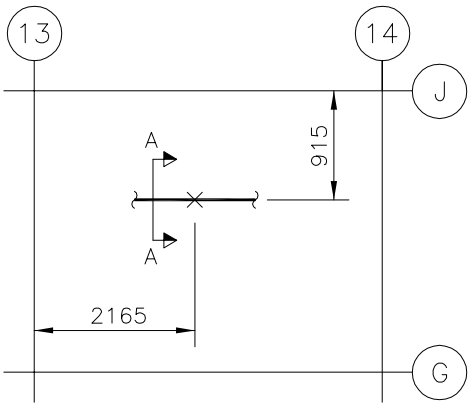

TUBO Nº	DENOMINACION
1	1 1/2"–CST–C01
24	1 1/2"–CST–C06

NOTAS:
–La fabricación, montaje e inspección se realizará de acuerdo con la especificación CE–ESP–001.
–Para proteger las tuberías se situarán forros/placas de A.I. entre el perno en U y el apoyo.

REF. PLANOS
G–185.300 Sh.6
ISO–CST–2245–5/8

N° PIEZ.	DENOMINACION	MAR.	MAT.	OBSERV.
1	Abarcón ø1–1/2" Figura 2280	1	S275JR	Pihasa

GOBIERNO DE ESPAÑA · VICEPRESIDENCIA TERCERA DEL GOBIERNO · MINISTERIO PARA LA TRANSICIÓN ECOLÓGICA Y EL RETO DEMOGRÁFICO · enresa

Westinghouse | IDOM | Naturgy
Ingeniería desmantelamiento C. N. Santa María de Garoña

INSTALACIÓN	C.N. SANTA MARÍA DE GAROÑA		
DOCUMENTO	PROYECTO DE EJECUCIÓN DE LAS OBRAS RELATIVAS A MODIFICACIONES MECÁNICAS FASE 1 DESMANTELAMIENTO DE LA CNSMG	A4	S/E
		FORM.	ESC:

COMPROB.	APROBADO
DLOE	EOML
DIBUJADO	DISEÑADO
EFEG	EFEG

TÍTULO PLANO

SOPORTE N° CST-1220 (TIPO 5a)
PARA TUBERÍA DE Ø1 1/2" DEL SISTEMA "CST"

REV.	FECHA	CÓDIGO DOCUMENTO ENRESA		Nº PLANO	REV.	HOJA
0	29-03-23	062-IDG-E-M-007	NIVEL II	062-IDG-DW-M-0191	0	1 DE 1

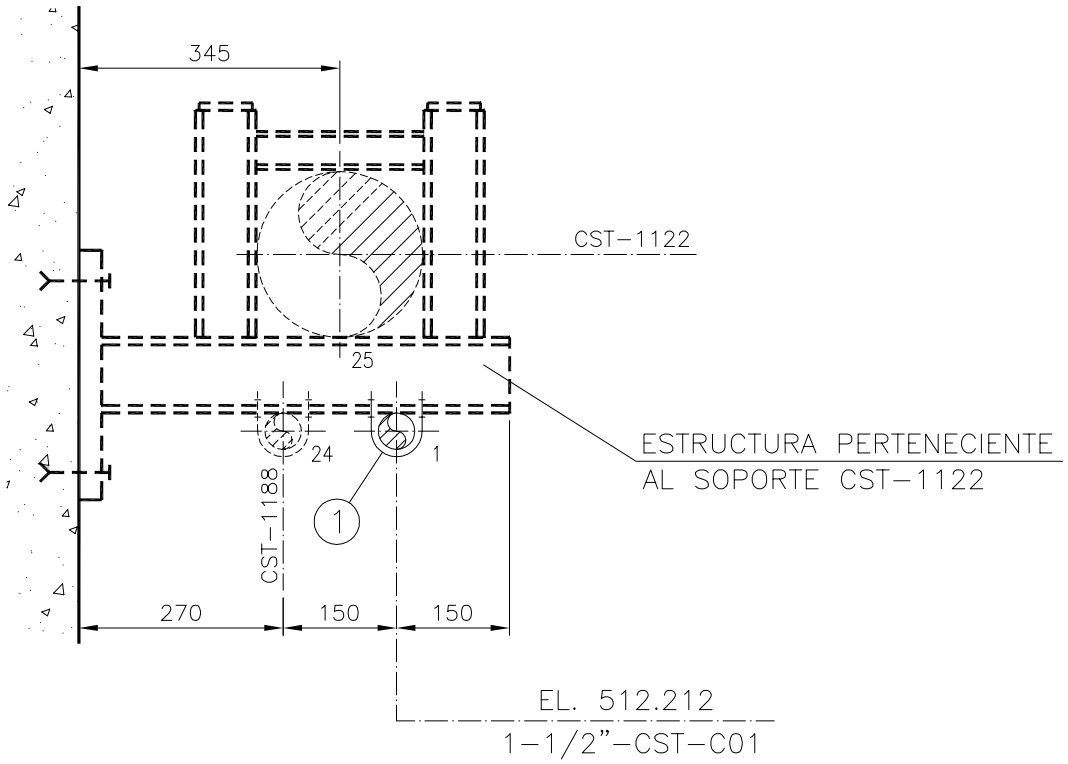

SECCIÓN A–A

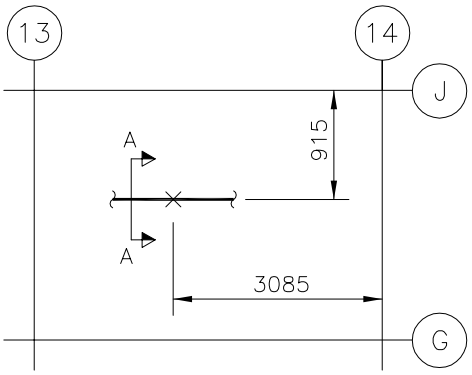

TUBO Nº	DENOMINACION
1	1 1/2"–CST–C01
24	1 1/2"–CST–C06
25	8"–CST–C07

NOTAS:
–La fabricación, montaje e inspección se realizará de acuerdo con la especificación CE–ESP–001.
–Para proteger las tuberías se situarán forros/placas de A.I. entre el perno en U y el apoyo.

REF. PLANOS
G–185.300 Sh.6
ISO–CST–2245–5/8

N° PIEZ.	DENOMINACION	MAR.	MAT.	OBSERV.
1	Abarcón ø1–1/2" Figura 2280	1	S275JR	Pihasa

GOBIERNO DE ESPAÑA · VICEPRESIDENCIA TERCERA DEL GOBIERNO · MINISTERIO PARA LA TRANSICIÓN ECOLÓGICA Y EL RETO DEMOGRÁFICO · enresa

Westinghouse · IDOM · Naturgy
Ingeniería desmantelamiento C. N. Santa María de Garoña

INSTALACIÓN	C.N. SANTA MARÍA DE GAROÑA
DOCUMENTO	PROYECTO DE EJECUCIÓN DE LAS OBRAS RELATIVAS A MODIFICACIONES MECÁNICAS FASE 1 DESMANTELAMIENTO DE LA CNSMG
A4	S/E
FORM.	ESC:

TÍTULO PLANO

SOPORTE N° CST-1221 (TIPO 2) PARA TUBERÍA DE Ø1 1/2" DEL SISTEMA "CST"

COMPROB.	APROBADO
DLOE	EOML
DIBUJADO	DISEÑADO
EFEG	EFEG

REV.	FECHA
0	29-03-23

CÓDIGO DOCUMENTO ENRESA		Nº PLANO	REV.	HOJA
062-IDG-E-M-007	NIVEL II	062-IDG-DW-M-0192	0	1 DE 1

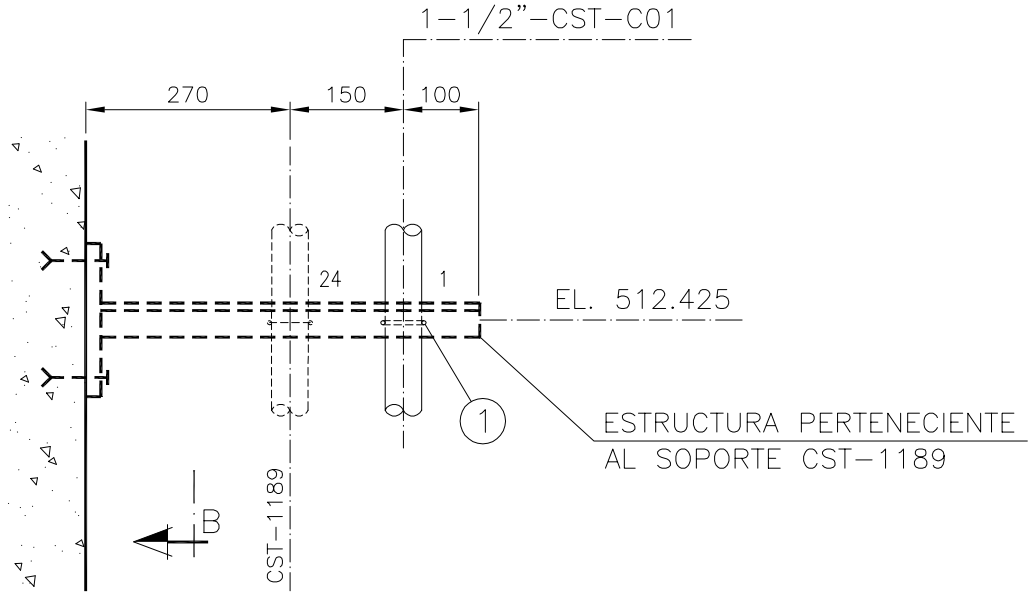

SECCIÓN A-A

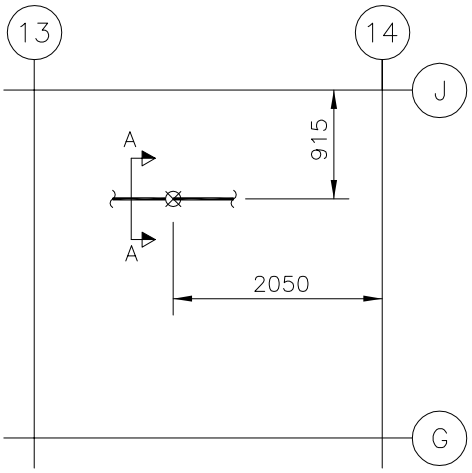

TUBO Nº	DENOMINACION
1	1 1/2"-CST-C01
24	1 1/2"-CST-C06

NOTAS:
- La fabricación, montaje e inspección se realizará de acuerdo con la especificación CE-ESP-001.
- Para proteger las tuberías se situarán forros/placas de A.I. entre el perno en U y el apoyo.

REF. PLANOS

G-185.300 Sh.6
ISO-CST-2245-5/8

N° PIEZ.	DENOMINACION	MAR.	MAT.	OBSERV.
1	Abarcón ø1-1/2" Figura 2280	1	S275JR	Pihasa

GOBIERNO DE ESPAÑA · VICEPRESIDENCIA TERCERA DEL GOBIERNO · MINISTERIO PARA LA TRANSICIÓN ECOLÓGICA Y EL RETO DEMOGRÁFICO · enresa

Westinghouse | IDOM | Naturgy
Ingeniería desmantelamiento C. N. Santa María de Garoña

INSTALACIÓN	C.N. SANTA MARÍA DE GAROÑA
DOCUMENTO	PROYECTO DE EJECUCIÓN DE LAS OBRAS RELATIVAS A MODIFICACIONES MECÁNICAS FASE 1 DESMANTELAMIENTO DE LA CNSMG
A4 / S/E	
FORM. / ESC:	
TÍTULO PLANO	SOPORTE N° CST-1222 (TIPO 10) PARA TUBERÍA DE Ø1 1/2" DEL SISTEMA "CST"

COMPROB.	APROBADO
DLOE	EOML
DIBUJADO	DISEÑADO
EFEG	EFEG

REV.	FECHA	CÓDIGO DOCUMENTO ENRESA		Nº PLANO	REV.	HOJA
0	29-03-23	062-IDG-E-M-007	NIVEL II	062-IDG-DW-M-0193	0	1 DE 1

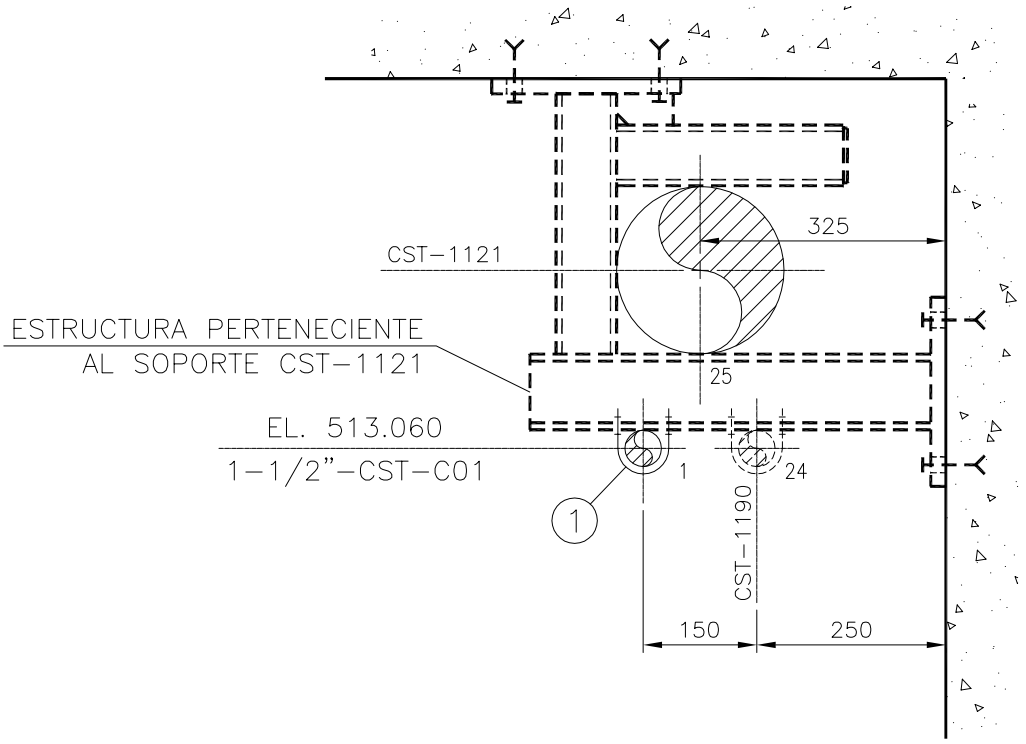

SECCIÓN A–A

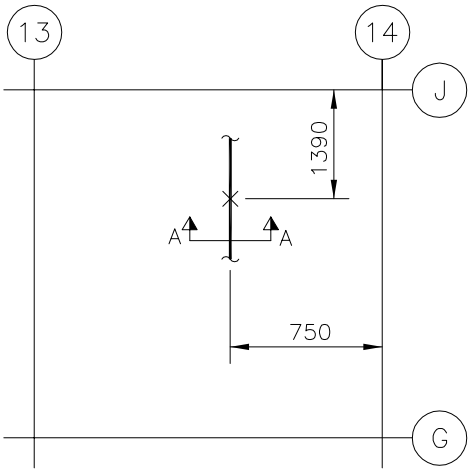

TUBO Nº	DENOMINACION
1	1 1/2"–CST–C01
24	1 1/2"–CST–C06
25	8"–CST–C07

NOTAS:
–La fabricación, montaje e inspección se realizará de acuerdo con la especificación CE–ESP–001.
–Para proteger las tuberías se situarán forros/placas de A.I. entre el perno en U y el apoyo.

REF. PLANOS

G–185.300 Sh.6
ISO–CST–2245–5/8

N° PIEZ.	DENOMINACION	MAR.	MAT.	OBSERV.
1	Abarcón ø1–1/2" Figura 2280	1	S275JR	Pihasa

GOBIERNO DE ESPAÑA · VICEPRESIDENCIA TERCERA DEL GOBIERNO · MINISTERIO PARA LA TRANSICIÓN ECOLÓGICA Y EL RETO DEMOGRÁFICO · enresa

Westinghouse | IDOM | Naturgy
Ingeniería desmantelamiento C. N. Santa María de Garoña

INSTALACIÓN	C.N. SANTA MARÍA DE GAROÑA
DOCUMENTO	PROYECTO DE EJECUCIÓN DE LAS OBRAS RELATIVAS A MODIFICACIONES MECÁNICAS FASE 1 DESMANTELAMIENTO DE LA CNSMG
A4 / S/E	
FORM. / ESC:	
TÍTULO PLANO	SOPORTE N° CST-1223 (TIPO 8) PARA TUBERÍA DE Ø1 1/2" DEL SISTEMA "CST"

COMPROB.	APROBADO
DLOE	EOML
DIBUJADO	DISEÑADO
EFEG	EFEG

REV.	FECHA	CÓDIGO DOCUMENTO ENRESA		Nº PLANO	REV.	HOJA
0	29-03-23	062-IDG-E-M-007	NIVEL II	062-IDG-DW-M-0194	0	1 DE 1

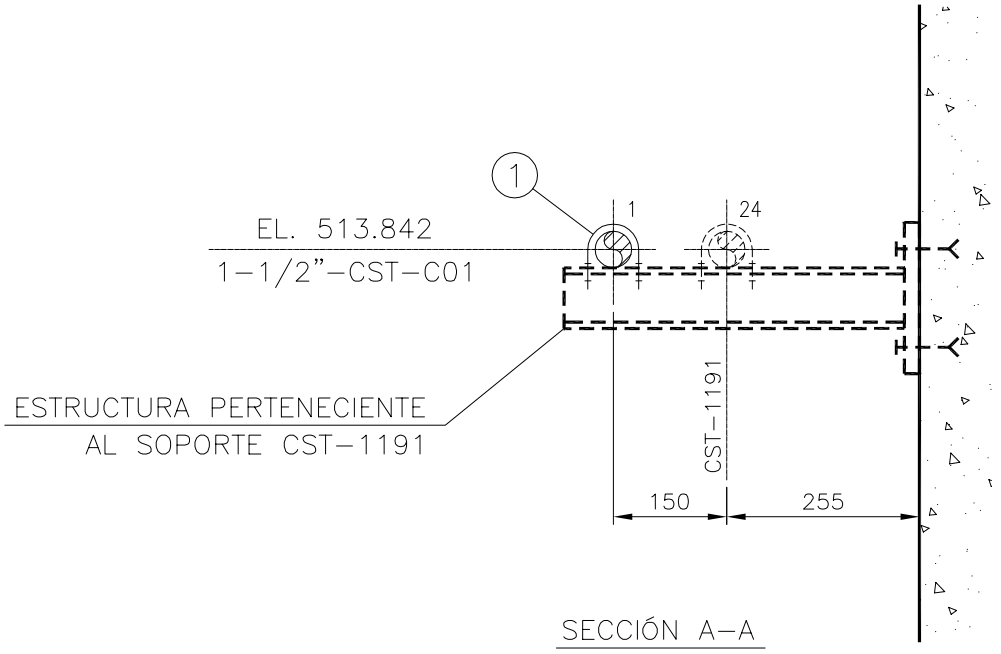

SECCIÓN A-A

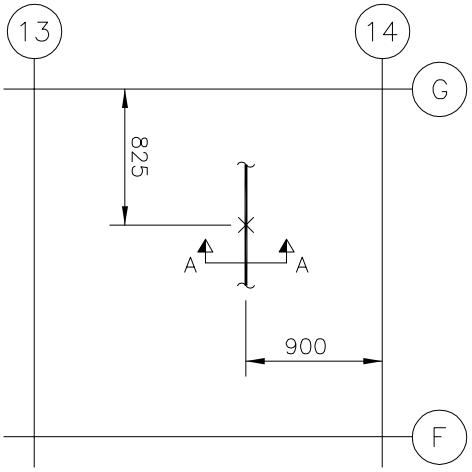

TUBO Nº	DENOMINACION
1	1 1/2"-CST-C01
24	1 1/2"-CST-C06

NOTAS:
- La fabricación, montaje e inspección se realizará de acuerdo con la especificación CE-ESP-001.
- Para proteger las tuberías se situarán forros/placas de A.I. entre el perno en U y el apoyo.

REF. PLANOS

G-185.300 Sh.5
ISO-CST-2245-5/8

N° PIEZ.	DENOMINACION	MAR.	MAT.	OBSERV.
1	Abarcón ø1-1/2" Figura 2280	1	S275JR	Pihasa

GOBIERNO DE ESPAÑA · VICEPRESIDENCIA TERCERA DEL GOBIERNO · MINISTERIO PARA LA TRANSICIÓN ECOLÓGICA Y EL RETO DEMOGRÁFICO · enresa

Westinghouse | IDOM | Naturgy

Ingeniería desmantelamiento C. N. Santa María de Garoña

INSTALACIÓN	C.N. SANTA MARÍA DE GAROÑA
DOCUMENTO	PROYECTO DE EJECUCIÓN DE LAS OBRAS RELATIVAS A MODIFICACIONES MECÁNICAS FASE 1 DESMANTELAMIENTO DE LA CNSMG
A4 / FORM.	S/E / ESC:
TÍTULO PLANO	SOPORTE N° CST-1224 (TIPO 12) PARA TUBERÍA DE Ø1 1/2" DEL SISTEMA "CST"

COMPROB.	APROBADO
DLOE	EOML
DIBUJADO	DISEÑADO
EFEG	EFEG

REV.	FECHA
0	29-03-23

CÓDIGO DOCUMENTO ENRESA	NIVEL	Nº PLANO	REV.	HOJA
062-IDG-E-M-007	II	062-IDG-DW-M-0195	0	1 DE 1

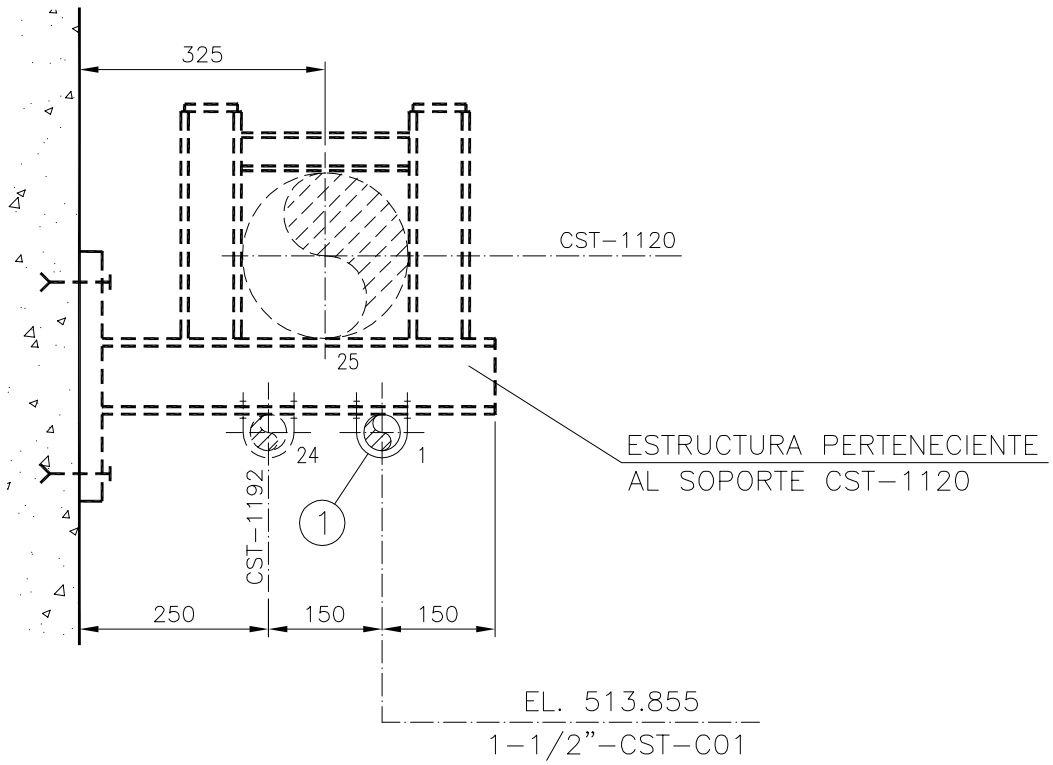

SECCIÓN A-A

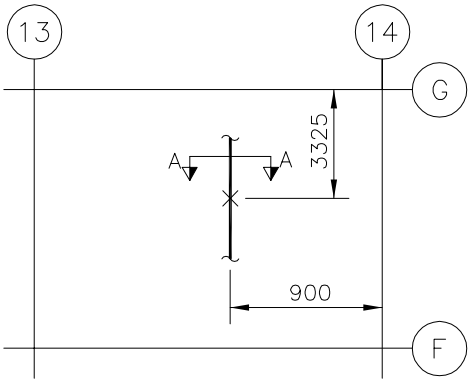

TUBO Nº	DENOMINACION
1	1 1/2"-CST-C01
24	1 1/2"-CST-C06
25	8"-CST-C07

NOTAS:
- La fabricación, montaje e inspección se realizará de acuerdo con la especificación CE-ESP-001.
- Para proteger las tuberías se situarán forros/placas de A.I. entre el perno en U y el apoyo.

REF. PLANOS

G-185.300 Sh.5
ISO-CST-2245-5/8

N° PIEZ.	DENOMINACION	MAR.	MAT.	OBSERV.
1	Abarcón ø1-1/2" Figura 2280	1	S275JR	Pihasa

GOBIERNO DE ESPAÑA · VICEPRESIDENCIA TERCERA DEL GOBIERNO · MINISTERIO PARA LA TRANSICIÓN ECOLÓGICA Y EL RETO DEMOGRÁFICO · enresa

Westinghouse | IDOM | Naturgy
Ingeniería desmantelamiento C. N. Santa María de Garoña

INSTALACIÓN	C.N. SANTA MARÍA DE GAROÑA
DOCUMENTO	PROYECTO DE EJECUCIÓN DE LAS OBRAS RELATIVAS A MODIFICACIONES MECÁNICAS FASE 1 DESMANTELAMIENTO DE LA CNSMG
A4 / S/E	
FORM. / ESC:	
TÍTULO PLANO	SOPORTE N° CST-1225 (TIPO 1) PARA TUBERÍA DE Ø1 1/2" DEL SISTEMA "CST"

COMPROB.	APROBADO
DLOE	EOML
DIBUJADO	DISEÑADO
EFEG	EFEG

REV.	FECHA	CÓDIGO DOCUMENTO ENRESA		Nº PLANO	REV.	HOJA
0	29-03-23	062-IDG-E-M-007	NIVEL II	062-IDG-DW-M-0196	0	1 DE 1

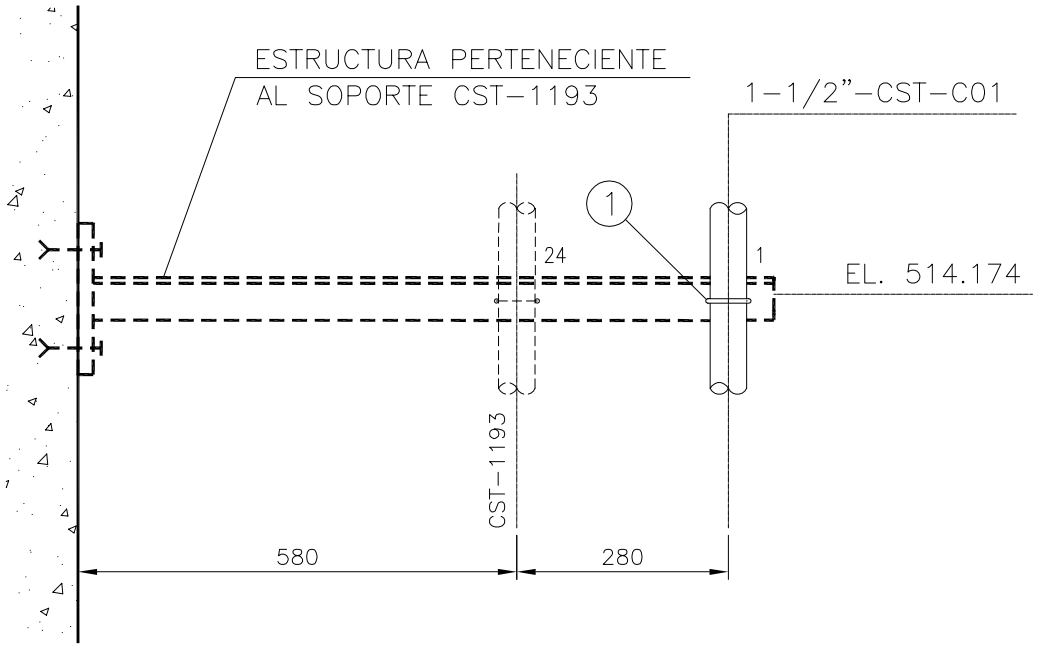

SECCIÓN A-A

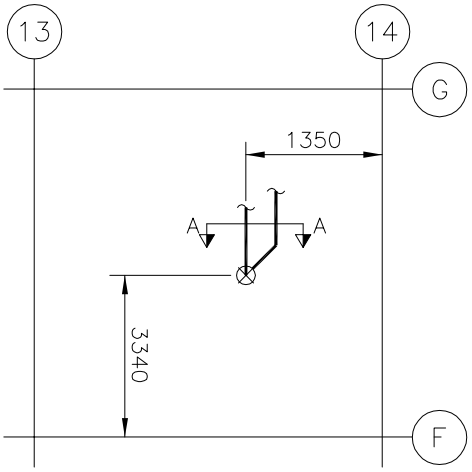

TUBO Nº	DENOMINACION
1	1 1/2"-CST-C01
24	1 1/2"-CST-C06

NOTAS:
- La fabricación, montaje e inspección se realizará de acuerdo con la especificación CE-ESP-001.
- Para proteger las tuberías se situarán forros/placas de A.I. entre el perno en U y el apoyo.

REF. PLANOS

G-185.300 Sh.5
ISO-CST-2245-7/8

N° PIEZ.	DENOMINACION	MAR.	MAT.	OBSERV.
1	Abarcón ø1-1/2" Figura 2280	1	S275JR	Pihasa

GOBIERNO DE ESPAÑA · VICEPRESIDENCIA TERCERA DEL GOBIERNO · MINISTERIO PARA LA TRANSICIÓN ECOLÓGICA Y EL RETO DEMOGRÁFICO · enresa

Westinghouse | IDOM | Naturgy
Ingeniería desmantelamiento C. N. Santa María de Garoña

INSTALACIÓN	C.N. SANTA MARÍA DE GAROÑA
DOCUMENTO	PROYECTO DE EJECUCIÓN DE LAS OBRAS RELATIVAS A MODIFICACIONES MECÁNICAS FASE 1 DESMANTELAMIENTO DE LA CNSMG
A4 / S/E	
FORM. / ESC:	

COMPROB.	APROBADO
DLOE	EOML
DIBUJADO	DISEÑADO
EFEG	EFEG

TÍTULO PLANO

SOPORTE N° CST-1226 (TIPO 13) PARA TUBERÍA DE Ø1 1/2" DEL SISTEMA "CST"

REV.	FECHA	CÓDIGO DOCUMENTO ENRESA		Nº PLANO	REV.	HOJA
0	29-03-23	062-IDG-E-M-007	NIVEL II	062-IDG-DW-M-0197	0	1 DE 1

2.3 PLANOS TRABAJOS PREVIOS PARA RESOLUCIÓN DE INTERFERENCIAS MODIFICACIÓN LÍNEAS SISTEMA PCI

Se presentan a continuación los planos “as built” una vez realizados los trabajos de resolución de interferencias previos a la instalación de las nuevas líneas del Sistema PCI definidos en el presente Proyecto.

Planos isométricos

- Documento 062-IDG-DW-M-0211: línea 8”-CST-C07B Sistema CST. Línea modificada que queda taponada y en descargo. Este plano procede del 062-IDG-DW-M-0200 tras modificación líneas Sistemas CST y DWS.
- Documento 062-IDG-DW-M-0212: línea 2”-C-2128 Sistema CST.

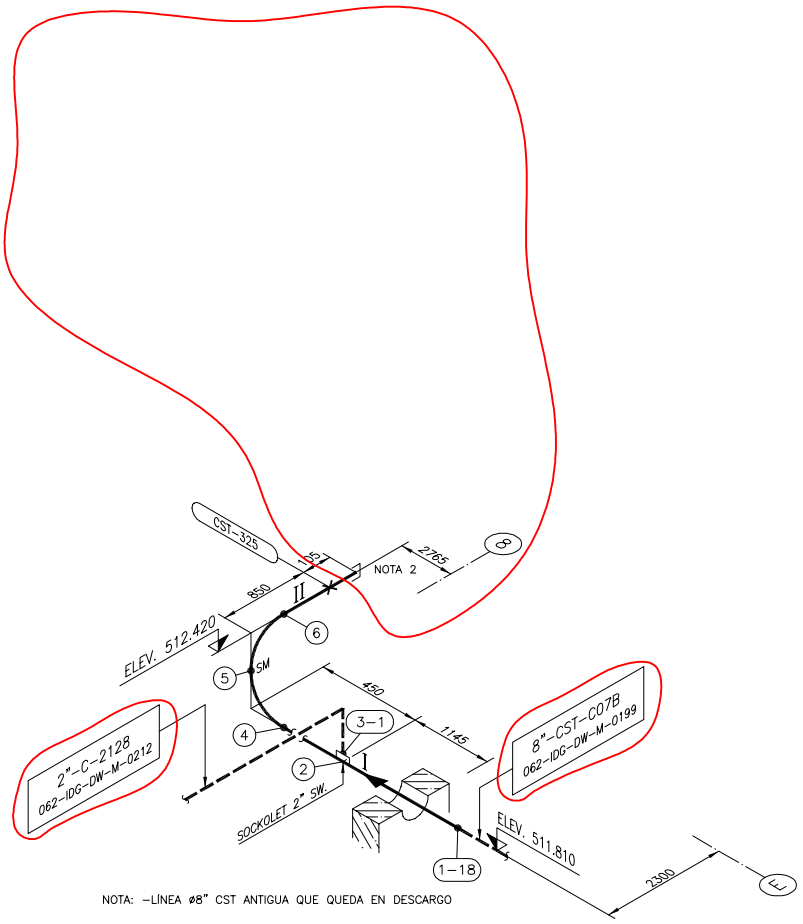

NOTA: -LA FABRICACION, MONTAJE E INSPECCION DE LA LINEA 8"/4"-CST-C07 SE REALIZARA DE ACUERDO CON LA ESPECIFICACION CE-ESP-001, SIENDO EL CODIGO APLICABLE ASME III-ND.

REFERENCIA

NUCLENOR - CST-401-3/3 Rev. P

NOTA: 2- SE COLOCARÁ TAPONES DE SILICONA O SIMILAR PARA EVITAR ACCIDENTES O INTRUSIONES POR MATERIALES EXTRAÑOS. (USAR EL EXISTENTE)

3- PLANO PROCEDENTE DEL 062-IDG-DW-M-0200 QUE YA HA SIDO MODIFICADO POR TRABAJOS EN EL SISTEMA CST/DWS ANTERIORMENTE A LA MODIFICACIÓN DEL TRAZADO DE PCI.

Westinghouse IDOM Naturgy
Ingeniería desmantelamiento C. N. Santa María de Garoña

Especific.	Calorifugo	Presión Diseño	Presión Prueba	Temp. Diseño	Planos de referencia	REV.	FECHA	DIBUJADO	DISEÑADO	COMPROB.	APROBADO	CÓDIGO DOCUMENTO ENRESA		Nº PLANO	REV.	HOJA	
IV		150 Psig.	225 Psig.	150° F	G-185300-7, G-185284-4	0	29-03-23	EFEG	EFEG	DLOE	EOML	062-IDG-E-M-007	NIVEL II	062-IDG-DW-M-0211	0	1 DE 1	

INSTALACIÓN: C.N. SANTA MARÍA DE GAROÑA

DOCUMENTO: PROYECTO DE EJECUCIÓN DE LAS OBRAS RELATIVAS A MODIFICACIONES MECÁNICAS FASE 1 DESMANTELAMIENTO DE LA CNSMG

A2 | S/E | FORM. | ESC:

TÍTULO PLANO: 8"-CST-C07B

MATERIAL PARA PREFABRICACION

	Diametro nom. D	Diametro nom. d	Designación	Cara o finales	Serie	Sch o espesor	Código o materia	Dimensión	Cantidad	Peso
Tubos	8"		Ac. INOXID.			STD	SA312-TP304		2,135 mts.	
Codos	8"		90°	BW		STD	SA403-WP304		2	
Tés										
Reducciones										
Fondos										
Bridas										
Accesorios roscados										
Diversos	2"		SOCKOLET	SW	3000#		SA182-F304		1	
	8"		TAPÓN						1	

MATERIAL PARA MONTAJE

	Diametro nom. D	Diametro nom. d	Designación	Cara o finales	Serie	Sch o espesor	Código o materia	Dimensión	Cantidad	Peso
Válvulas y accesorios										
Tornillos y pernos										
Juntas										
Diversos										

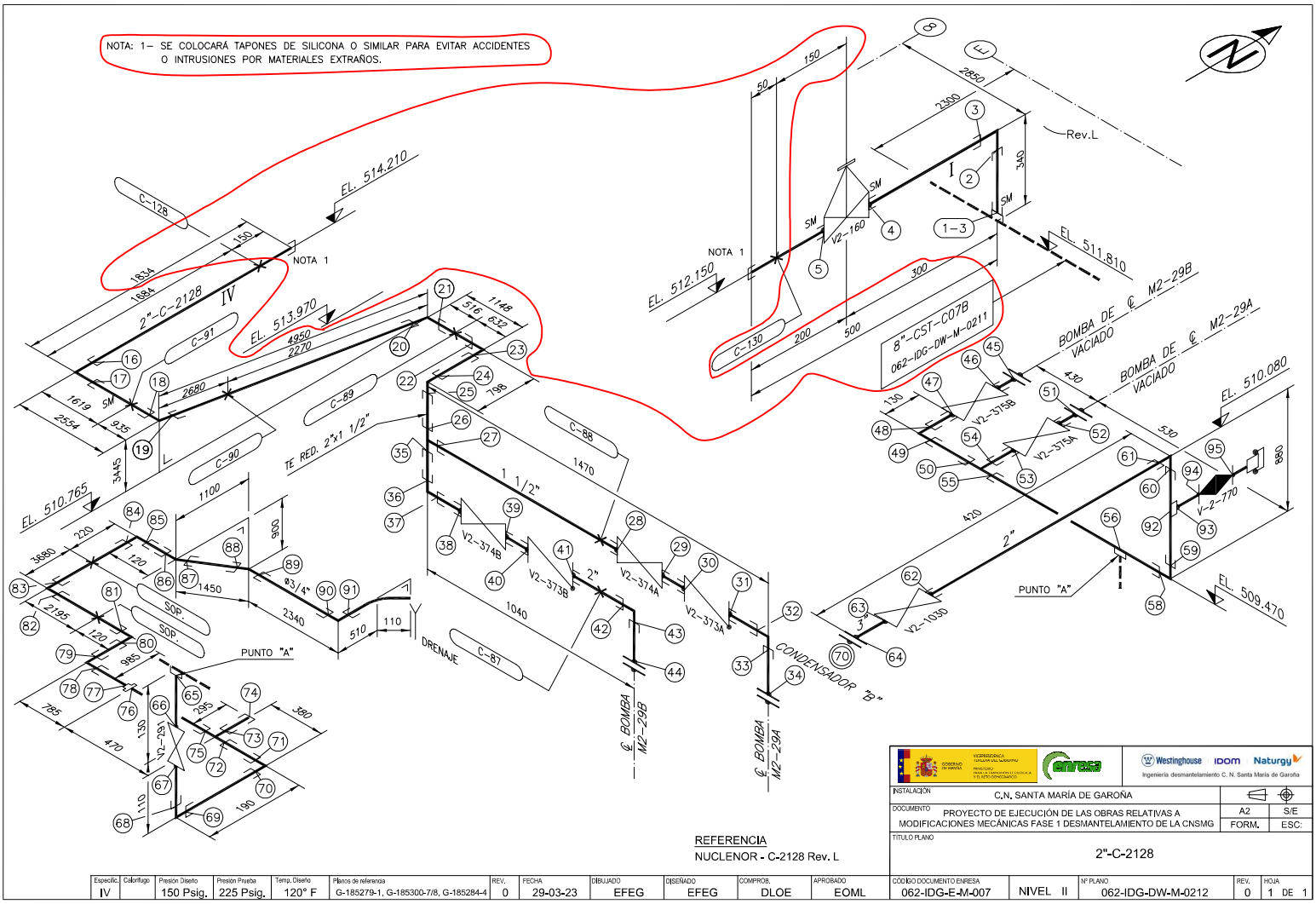

REFERENCIA
NUCLENOR - C-2128 Rev. L

Especific.	Calorifugo	Presión Diseño	Presión Prueba	Temp. Diseño	Planos de referencia	REV.	FECHA	DIBUJADO	DISEÑADO	COMPROB.	APROBADO	CÓDIGO DOCUMENTO ENRESA		Nº PLANO	REV.	HOJA
IV		150 Psig.	225 Psig.	120° F	G-185279-1, G-185300-7/8, G-185284-4	0	29-03-23	EFEG	EFEG	DLOE	EOML	062-IDG-E-M-007	NIVEL II	062-IDG-DW-M-0212	0	1 DE 1

Westinghouse IDOM Naturgy
Ingeniería desmantelamiento C. N. Santa María de Garoña

INSTALACIÓN	C.N. SANTA MARÍA DE GAROÑA		
DOCUMENTO	PROYECTO DE EJECUCIÓN DE LAS OBRAS RELATIVAS A MODIFICACIONES MECÁNICAS FASE 1 DESMANTELAMIENTO DE LA CNSMG	A2	S/E
		FORM.	ESC:
TÍTULO PLANO	2"-C-2128		

MATERIAL PARA PREFABRICACION

	Diametro nom. D	Diametro nom. d	Designación	Cara o finales	Serie	Sch o espésor	Código o materia	Dimensión	Cantidad	Peso
Tubos	2"		Ac. INOXID.	SW		STD	SA312 TP304		9,542	
	1" 1/2		Ac. INOXID.	SW		STD	SA312 TP304		1,300	
	3/4"		Ac. INOXID.	SW		STD	SA312 TP304		13,320	
Codos	2"		90°	SW		STD	SA182 F304		11	
	1" 1/2		90°	SW		STD	SA182 F304		1	
	3/4"		90°	SW		STD	SA182 F304		7	
	3/4"		45°	SW		STD	SA182 F304		2	
Tés	2"			SW		STD	SA182 F304		1	
	2"	1 1/2"		SW		STD	SA182 F304		1	
Reducciones										
Fondos										
Bridas										
Accesorios roscados	3/4"		TAPON	SW		STD	SA182 F304		1	
	3/4"		T. UNION	SW		STD	SA182 F304		1	
Diversos	3/4"		1/2 MANG.	SW		STD	SA182 F304		1	
	2"		TAPÓN						2	

MATERIAL PARA MONTAJE

	Diametro nom. D	Diametro nom. d	Designación	Cara o finales	Serie	Sch o espésor	Código o materia	Dimensión	Cantidad	Peso
Válvulas y accesorios	2"		V2-1030						1	
	1 1/2"		V2-373A						1	
	2"		V2-373B						1	
	1 1/2"		V2-374A						1	
	2"		V2-374B						1	
	2"		V2-375A						1	
	2"		V2-375B						1	
	3/4"		V2-291						1	
	2"		V-2-770						1	
Tornillos y pernos										
Juntas										
Diversos										

2.4 PLANOS TRABAJOS MODIFICACIÓN LÍNEAS SISTEMA PCI

Se presentan a continuación los planos “as built” una vez realizados los trabajos de modificación de los trazados del Sistema PCI definidos en el presente Proyecto.

Planos isométricos

Documentos 062-IDG-DW-M-0214 a 0215 y Documento 062-IDG-DW-M-0240, que corresponden a las siguientes líneas:

- 062-IDG-DW-M-0214: línea 2-1/2”-FP-509 Sistema PCI.
- 062-IDG-DW-M-0215: línea 2-1/2”-FP-1320 Sistema PCI.
- 062-IDG-DW-M-0240: línea 2-1/2”-FP-509B y 2-1/2”-FP-1320B Sistema PCI. Líneas modificadas que quedan taponadas y en descargo.

Planos de soportes

Corresponden a modificaciones de soportes existentes y nuevos a instalar.

- Documentos 062-IDG-DW-M-0216 a 0221: soportes existentes que se modifican.
- Documentos 062-IDG-DW-M-0222 a 0233: nuevos soportes a instalar.

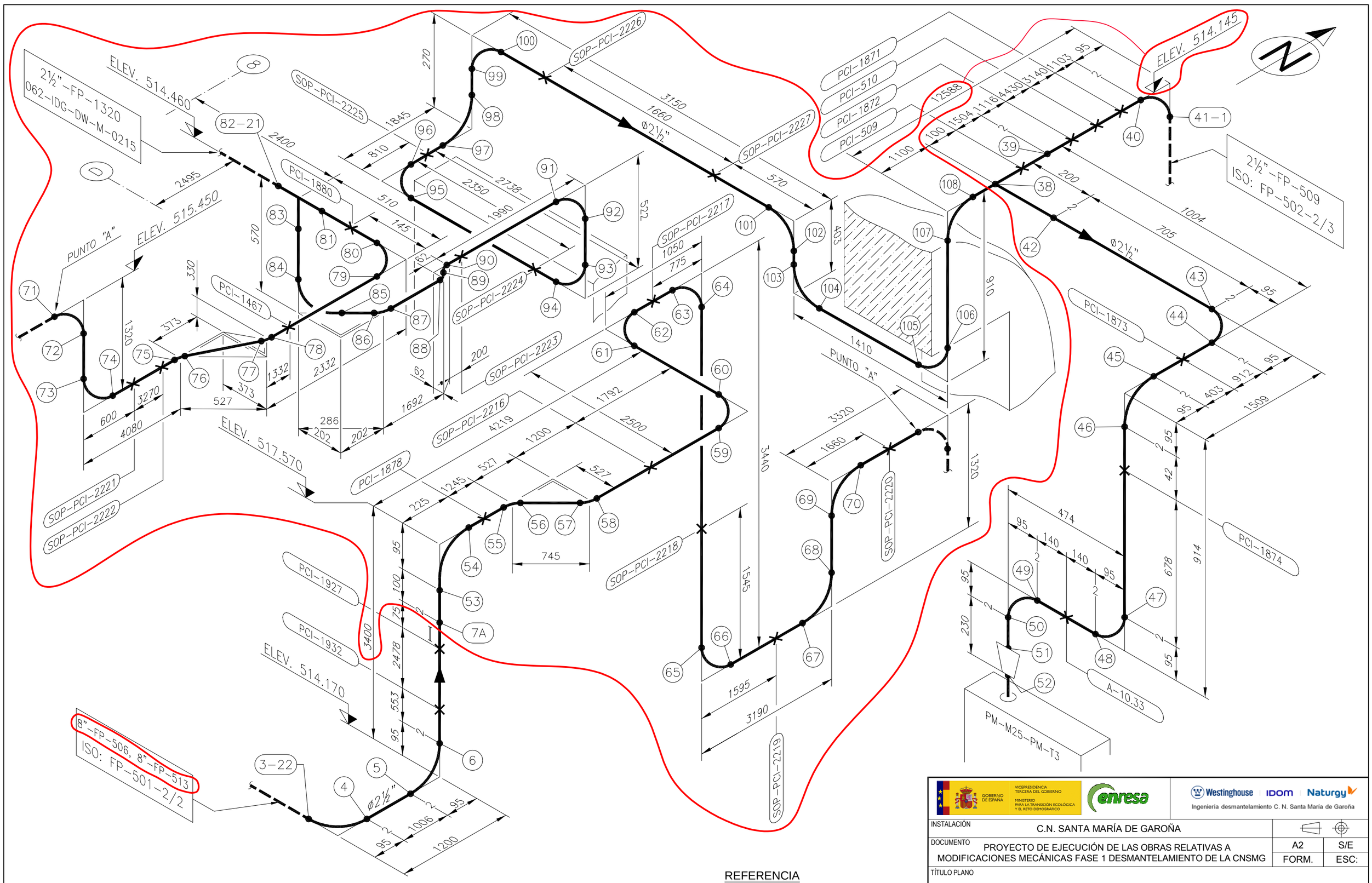

Especific.	Calorifugo	Presión Diseño	Presión Prueba	Temp. Diseño	Planos de referencia	REV.	FECHA	DIBUJADO	DISEÑADO	COMPROB.	APROBADO
I		150 Psig.	225 Psig.	100° F	G-185277-2	0	29-03-23	EFEG	EFEG	DLOE	EOML

VICEPRESIDENCIA TERCERA DEL GOBIERNO · GOBIERNO DE ESPAÑA · MINISTERIO PARA LA TRANSICIÓN ECOLÓGICA Y EL RETO DEMOGRÁFICO · enresa

Westinghouse | IDOM | Naturgy
Ingeniería desmantelamiento C. N. Santa María de Garoña

INSTALACIÓN	C.N. SANTA MARÍA DE GAROÑA		
DOCUMENTO	PROYECTO DE EJECUCIÓN DE LAS OBRAS RELATIVAS A MODIFICACIONES MECÁNICAS FASE 1 DESMANTELAMIENTO DE LA CNSMG	A2	S/E
		FORM.	ESC:
TÍTULO PLANO	2 1/2"-FP-509		

CÓDIGO DOCUMENTO ENRESA		Nº PLANO	REV.	HOJA
062-IDG-E-M-007	NIVEL II	062-IDG-DW-M-0214	0	1 DE 1

MATERIAL PARA PREFABRICACION

	Diametro nom. D	Diametro nom. d	Designación	Cara o finales	Serie	Sch o espesor	Código o materia	Dimensión	Cantidad	Peso
Tubos	2 1/2"		AC. CARB.			STD	A53-Gr.B		19,982 m.	
	1 1/2"		AC. CARB.			STD	A53-Gr.B		0,2 m.	
	2 1/2"		AC. CARB.			STD	A106-Gr.B		40,436 m.	
Codos	2 1/2"		90°	BW		STD	A234-WPB		27	
	2 1/2"		45°	BW		STD	A234-WPB		7	
Tés	2 1/2"		IGUAL	BW		STD	A234-WPB		1	
Reducciones	2 1/2"	1½"	INSERT	SW	3000#		A-105		1	
Fondos										
Bridas										
Accesorios roscados										
Diversos	2 1/2"		1/2 MANGUITO	SW					1	

MATERIAL PARA MONTAJE

	Diametro nom. D	Diametro nom. d	Designación	Cara o finales	Serie	Sch o espesor	Código o materia	Dimensión	Cantidad	Peso
Válvulas y accesorios										
Tornillos y pernos										
Juntas										
Diversos										

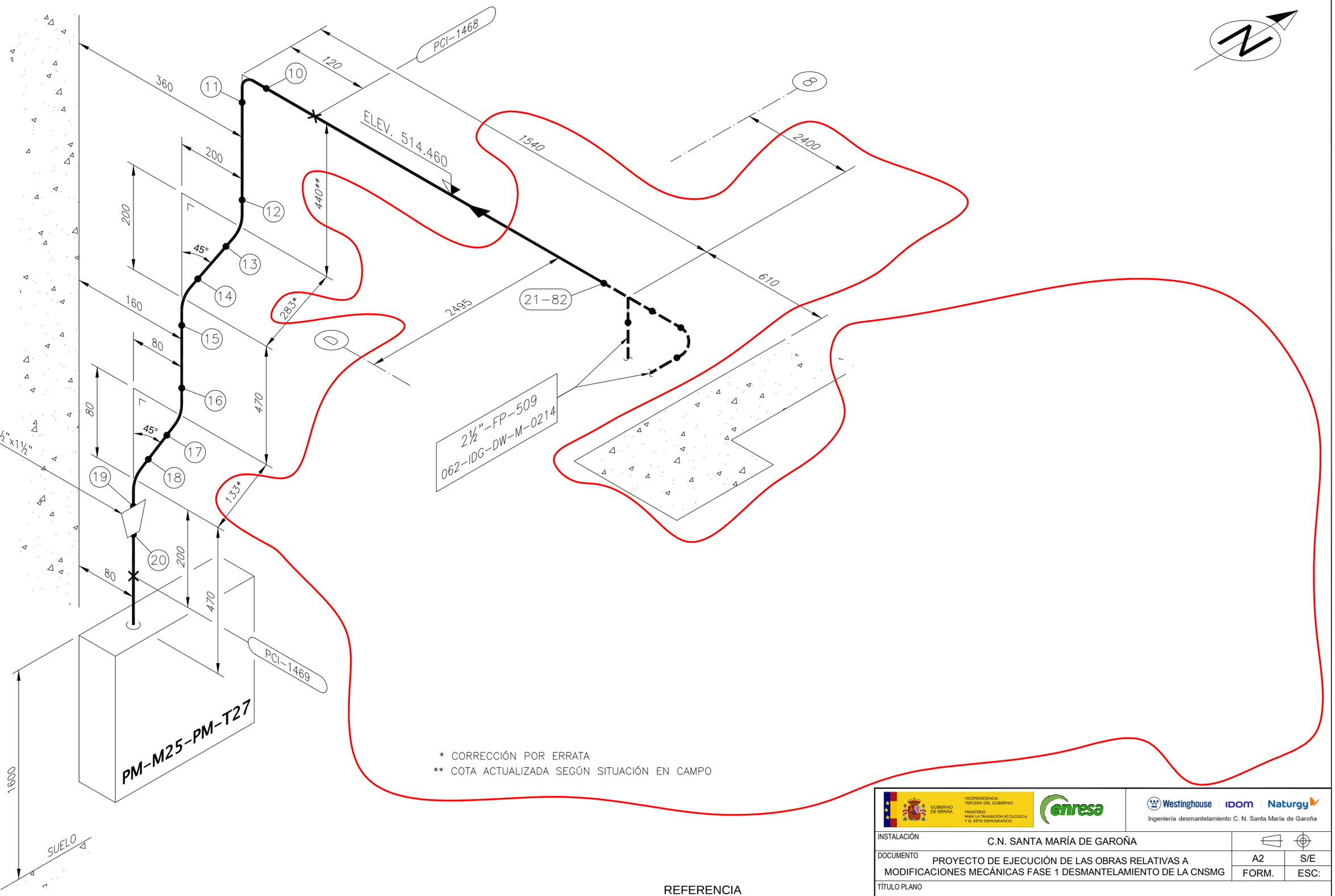

* CORRECCIÓN POR ERRATA

** COTA ACTUALIZADA SEGÚN SITUACIÓN EN CAMPO

REFERENCIA

NUCLENOR - FP-1320 Rev. 1

GOBIERNO DE ESPAÑA — VICEPRESIDENCIA TERCERA DEL GOBIERNO — MINISTERIO PARA LA TRANSICIÓN ECOLÓGICA Y EL RETO DEMOGRÁFICO

enresa

Westinghouse | IDOM | Naturgy

Ingeniería desmantelamiento C. N. Santa María de Garoña

Especific.	Calorifugo	Presión Diseño	Presión Prueba	Temp. Diseño	Planos de referencia	REV.	FECHA	DIBUJADO	DISEÑADO	COMPROB.	APROBADO	CÓDIGO DOCUMENTO ENRESA		Nº PLANO	REV. / HOJA
I		150 Psig.	225 Psig.	100° F	G-185277-0	0	29-03-23	EFEG	EFEG	DLOE	EOML	062-IDG-E-M-007	NIVEL II	062-IDG-DW-M-0215	0 / 1 DE 1

INSTALACIÓN: C.N. SANTA MARÍA DE GAROÑA

DOCUMENTO: PROYECTO DE EJECUCIÓN DE LAS OBRAS RELATIVAS A MODIFICACIONES MECÁNICAS FASE 1 DESMANTELAMIENTO DE LA CNSMG

A2 | S/E | FORM. | ESC:

TÍTULO PLANO

2 1/2"-FP-1320

MATERIAL PARA PREFABRICACION

	Diametro nom. D	Diametro nom. d	Designación	Cara o finales	Serie	Sch o espesor	Código o materia	Dimensión	Cantidad	Peso
Tubos	2 1/2"		A. CARBONO			STD	A106-Gr.B		2,412 m.	
	1 1/2"		A. CARBONO			STD	A106-Gr.B		0,4 m.	
Codos	2 1/2"		90°	BW		STD	A234-WPB		1	
	2 1/2"		45°	BW		STD	A234-WPB		4	
Tés										
Reducciones	2 1/2"	1 1/2"	CONCENTRICA	BW		STD	A234-WPB		1	
Fondos										
Bridas										
Accesorios roscados										
Diversos										

MATERIAL PARA MONTAJE

	Diametro nom. D	Diametro nom. d	Designación	Cara o finales	Serie	Sch o espesor	Código o materia	Dimensión	Cantidad	Peso
Válvulas y accesorios										
Tornillos y pernos										
Juntas										
Diversos										

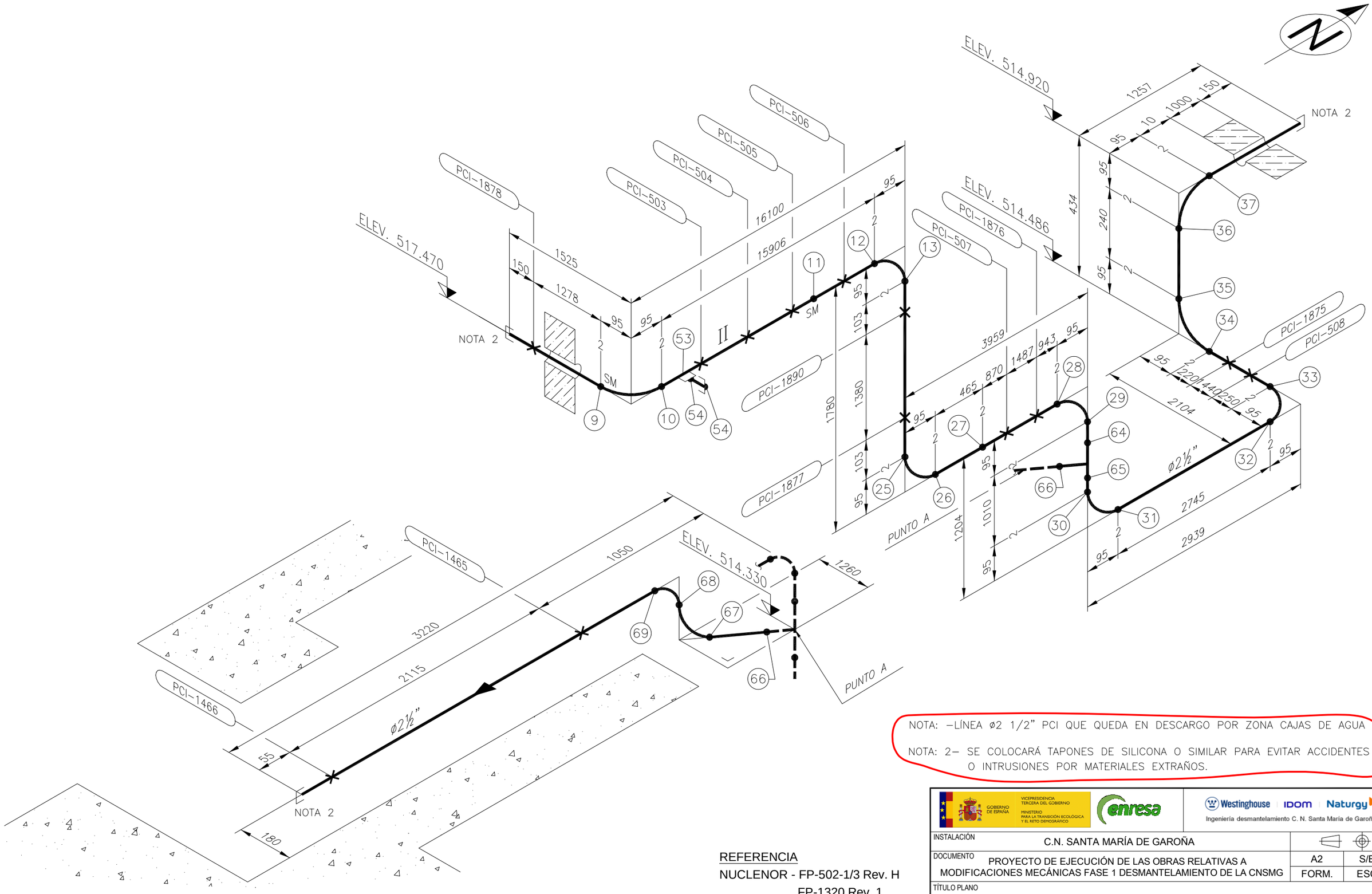

NOTA: –LÍNEA ø2 1/2" PCI QUE QUEDA EN DESCARGO POR ZONA CAJAS DE AGUA

NOTA: 2– SE COLOCARÁ TAPONES DE SILICONA O SIMILAR PARA EVITAR ACCIDENTES O INTRUSIONES POR MATERIALES EXTRAÑOS.

REFERENCIA

NUCLENOR - FP-502-1/3 Rev. H

FP-1320 Rev. 1

GOBIERNO DE ESPAÑA — VICEPRESIDENCIA TERCERA DEL GOBIERNO — MINISTERIO PARA LA TRANSICIÓN ECOLÓGICA Y EL RETO DEMOGRÁFICO

enresa

Westinghouse | IDOM | Naturgy

Ingeniería desmantelamiento C. N. Santa María de Garoña

INSTALACIÓN	C.N. SANTA MARÍA DE GAROÑA		
DOCUMENTO	PROYECTO DE EJECUCIÓN DE LAS OBRAS RELATIVAS A MODIFICACIONES MECÁNICAS FASE 1 DESMANTELAMIENTO DE LA CNSMG	A2	S/E
		FORM.	ESC:
TÍTULO PLANO	2 1/2"-FP-509B Y FP-1320B		

Especific.	Calorifugo	Presión Diseño	Presión Prueba	Temp. Diseño	Planos de referencia	REV.	FECHA	DIBUJADO	DISEÑADO	COMPROB.	APROBADO	CÓDIGO DOCUMENTO ENRESA		Nº PLANO	REV.	HOJA
I		150 Psig.	225 Psig.	100° F	G-185277-2	0	29-03-23	EFEG	EFEG	DLOE	EOML	062-IDG-E-M-007	NIVEL II	062-IDG-DW-M-0240	0	1 DE 1

MATERIAL PARA PREFABRICACION

	Diametro nom. D	Diametro nom. d	Designación	Cara o finales	Serie	Sch o espesor	Código o materia	Dimensión	Cantidad	Peso
Tubos	2 1/2"		AC. CARB.			STD	A53–Gr.B		32,552 m.	
	1 1/2"		AC. CARB.			STD	A53–Gr.B		0,2 m.	
Codos	2 1/2"		90°	BW		STD	A234–WPB		10	
Tés	2 1/2"		IGUAL	BW		STD	A234–WPB		1	
Reducciones										
Fondos										
Bridas										
Accesorios roscados										
Diversos	1 1/2"		1/2 MANGUITO	SW					1	
	1 1/2"		CAP						1	
	2 1/2"		TAPÓN						3	

MATERIAL PARA MONTAJE

	Diametro nom. D	Diametro nom. d	Designación	Cara o finales	Serie	Sch o espesor	Código o materia	Dimensión	Cantidad	Peso
Válvulas y accesorios										
Tornillos y pernos										
Juntas										
Diversos										

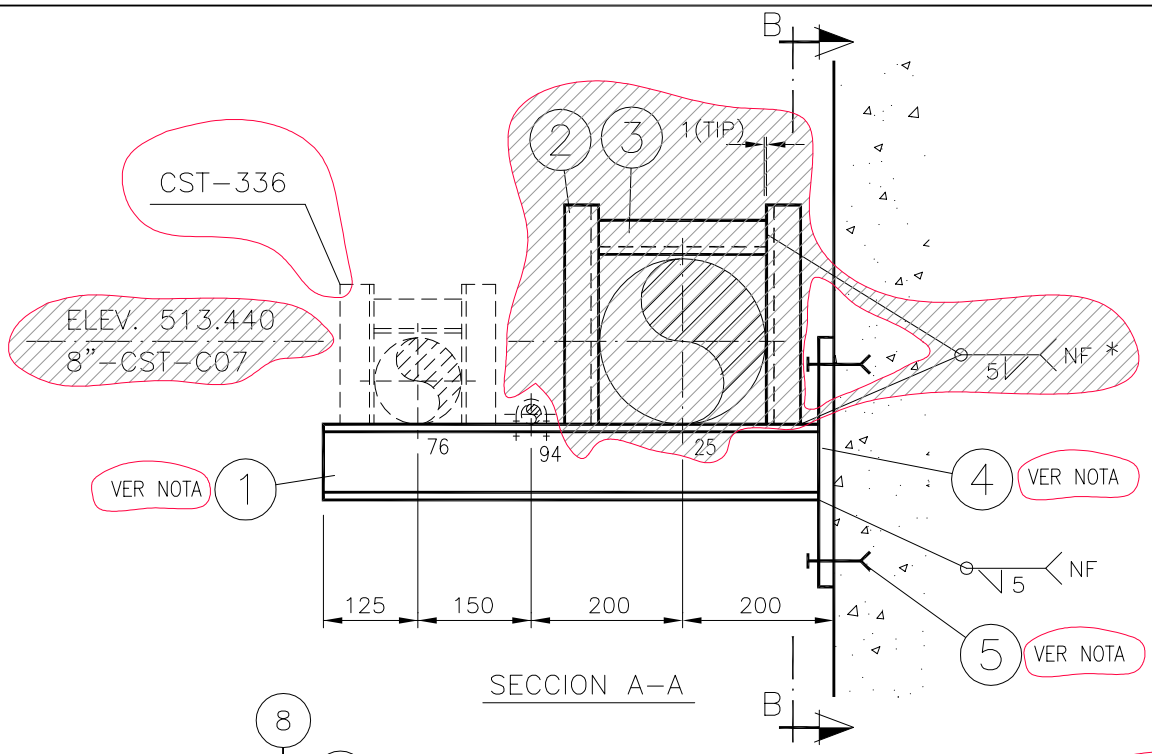

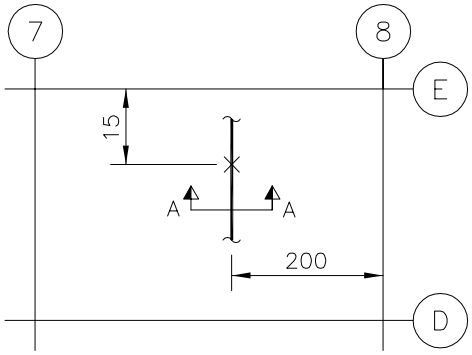

SE ANULA EL SOPORTE
LA PARTE ESTRUCTURÁL
PASA AL SOPORTE CST–336

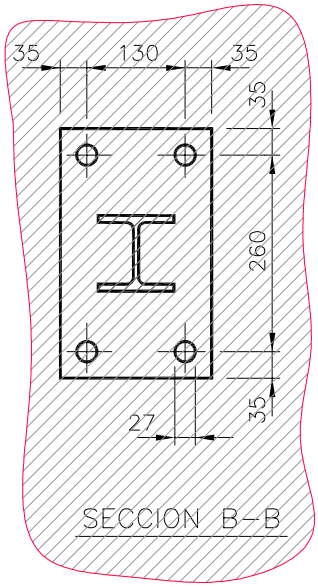

TUBO Nº	DENOMINACION
25	8"–CST–C07
76	4"–CST–C16
94	3/4"–CST–C21

NOTAS:
- –La fabricación, montaje e inspección se realizará de acuerdo con la especificación CE–ESP–001.
- –Para proteger las tuberías se situarán placas de A.I. entre éstas y el soporte en los puntos de contacto.
- * La soldadura inferior del perfil de cierre será solamente de sellado.
- –La parte estructurál, compuesta por los ITEMs 1, 4 y 5 queda instalada por ser necesaria a la tubería 4"–CST–C16(76)

REF. PLANOS
G–185.300 Sh.7
ISO–CST–401 3/3

N° PIEZ.	DENOMINACION	MAR.	MAT.	OBSERV.
4	Pernos HSL M16/25.	5		HILTI
1	Placa 20x200x330	4	A42b	
1	Perfil UPN 80 long. 222mm. ASME III–NF.	3	A42b	
2	Perfil UPN 80 long. 290mm. ASME III–NF.	2	A42b	
1	Perfil HEB 100 long. 655mm. ASME III–NF.	1	A42b	

GOBIERNO DE ESPAÑA · VICEPRESIDENCIA TERCERA DEL GOBIERNO · MINISTERIO PARA LA TRANSICIÓN ECOLÓGICA Y EL RETO DEMOGRÁFICO · enresa

Westinghouse | IDOM | Naturgy
Ingeniería desmantelamiento C. N. Santa María de Garoña

INSTALACIÓN	C.N. SANTA MARÍA DE GAROÑA
DOCUMENTO	PROYECTO DE EJECUCIÓN DE LAS OBRAS RELATIVAS A MODIFICACIONES MECÁNICAS FASE 1 DESMANTELAMIENTO DE LA CNSMG
A4	S/E
FORM.	ESC:

COMPROB.	APROBADO
DLOE	EOML
DIBUJADO	DISEÑADO
EFEG	EFEG

TÍTULO PLANO

SOPORTE N° CST-326
PARA TUBERÍA DE Ø8" DEL SISTEMA "CST"

REV.	FECHA
0	29-03-23

CÓDIGO DOCUMENTO ENRESA		Nº PLANO	REV.	HOJA
062-IDG-E-M-007	NIVEL II	062-IDG-DW-M-0216	0	1 DE 1

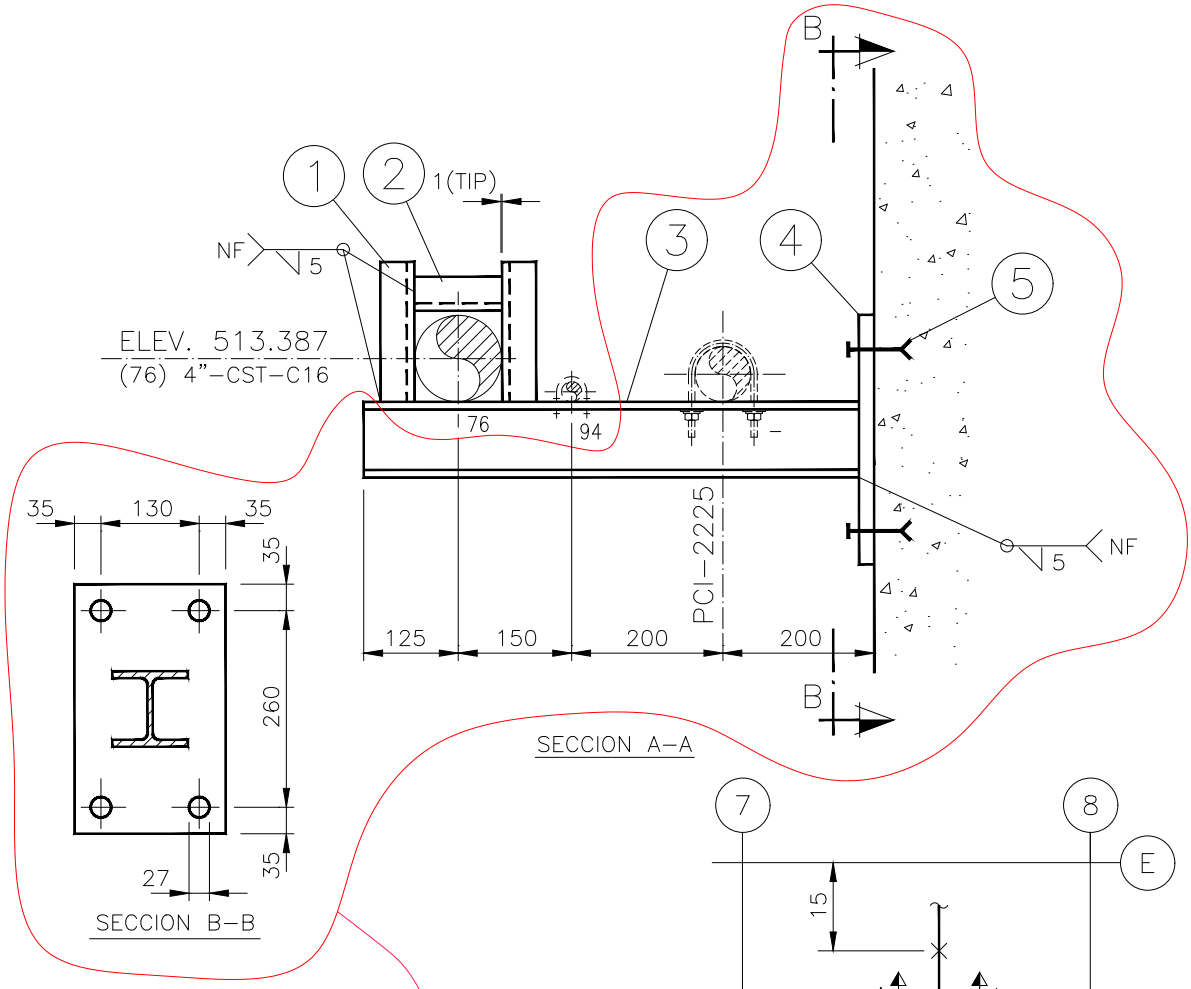

TUBO Nº	DENOMINACION
76	4"–CST–C16
–	2–1/2"–FP–509
94	3/4"–CST–C21

NOTAS: –La fabricacion, montaje e inspeccion ,se realizará de acuerdo con la especificacion CE–ESP–001.

–Para proteger las tuberías se situarán placas de A.l. entre éstas y el soporte en los puntos de contacto.

–Se añaden los ITEMs 3, 4 y 5 que corresponden a la parte estructurál del soporte existente CST–326 que ha quedado anulado por la modificación del rutado de la tubería 8"–CST–C07(25). No obstante, los cálculos seguirán siendo asociados al soporte CST–326.

REF. PLANOS

G–185.300 Sh.7
ISO–CST–4 1/2

N° PIEZ.	DENOMINACION	MAR.	MAT.	OBSERV.
4	Pernos HSL M16/25.	5		HILTI
1	Placa 20x200x330	4	A42b	
1	Perfil HEB 100 long. 655mm. ASME III–NF.	3	A42b	
1	Perfil UPN 80 long. 116mm. ASME III–NF.	2	A42b	
2	Perfil UPN 80 long. 185mm. ASME III–NF.	1	A42b	

GOBIERNO DE ESPAÑA · VICEPRESIDENCIA TERCERA DEL GOBIERNO · MINISTERIO PARA LA TRANSICIÓN ECOLÓGICA Y EL RETO DEMOGRÁFICO

enresa

Westinghouse | IDOM | Naturgy

Ingeniería desmantelamiento C. N. Santa María de Garoña

INSTALACIÓN	C.N. SANTA MARÍA DE GAROÑA
DOCUMENTO	PROYECTO DE EJECUCIÓN DE LAS OBRAS RELATIVAS A MODIFICACIONES MECÁNICAS FASE 1 DESMANTELAMIENTO DE LA CNSMG
A4 / FORM.	S/E / ESC:

COMPROB.	APROBADO
DLOE	EOML
DIBUJADO	DISEÑADO
EFEG	EFEG
REV.	FECHA
0	29-03-23

TÍTULO PLANO

SOPORTE N° CST-336
PARA TUBERÍA DE Ø4" DEL SISTEMA "CST"

CÓDIGO DOCUMENTO ENRESA		Nº PLANO	REV.	HOJA
062-IDG-E-M-007	NIVEL II	062-IDG-DW-M-0217	0	1 DE 1

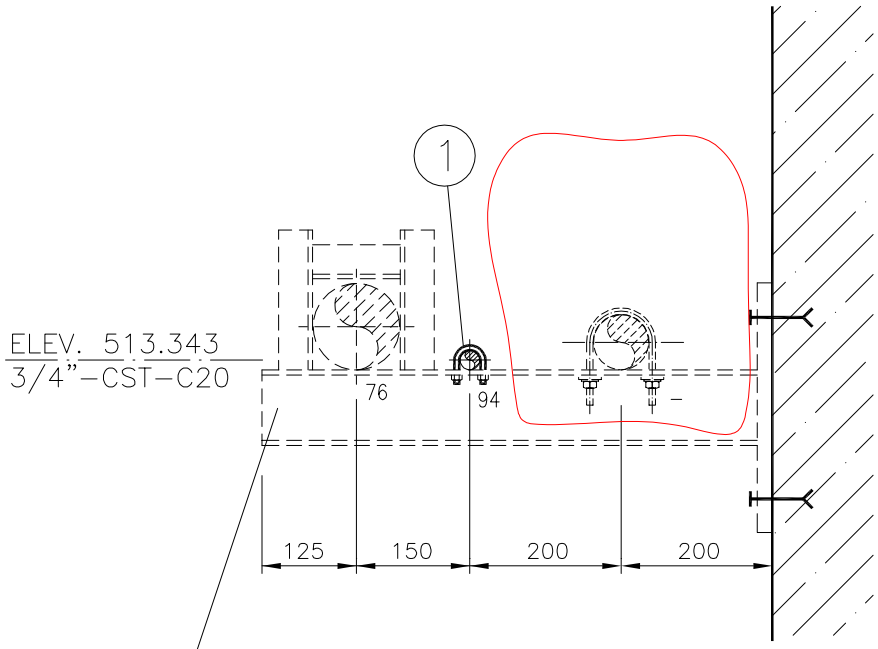

SECCION A–A

ESTRUCTURA PERTENECIENTE
AL SOPORTE CST–326

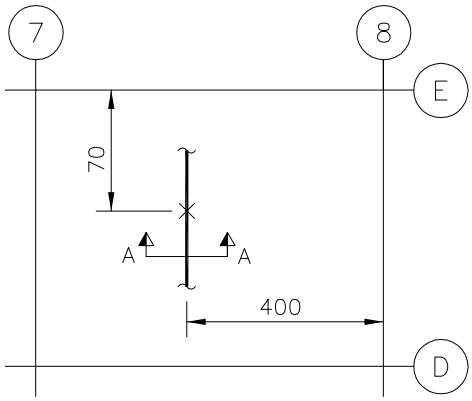

TUBO Nº	DENOMINACION
76	4"–CST–C16
94	3/4"–CST–C20
–	2–1/2"–FP–509

NOTAS: –La fabricación, montaje e inspección se realizará de acuerdo con la especificación CE–ESP–001.

–Para proteger las tuberías se situarán placas de A.I. entre éstas y el soporte en los puntos de contacto.

REF. PLANOS

G–185.300 Sh.7
ISO–CST–2248 1/2

N° PIEZ.	DENOMINACION	MAR.	MAT.	OBSERV.
1	Perno en U PUS–006. ASME III–NF.	1		NPS

GOBIERNO DE ESPAÑA · VICEPRESIDENCIA TERCERA DEL GOBIERNO · MINISTERIO PARA LA TRANSICIÓN ECOLÓGICA Y EL RETO DEMOGRÁFICO · enresa

Westinghouse | IDOM | Naturgy

Ingeniería desmantelamiento C. N. Santa María de Garoña

INSTALACIÓN	C.N. SANTA MARÍA DE GAROÑA
DOCUMENTO	PROYECTO DE EJECUCIÓN DE LAS OBRAS RELATIVAS A MODIFICACIONES MECÁNICAS FASE 1 DESMANTELAMIENTO DE LA CNSMG
TÍTULO PLANO	SOPORTE N° PCI-355 PARA TUBERÍA DE Ø3/4" DEL SISTEMA "CST"

COMPROB.	DLOE	APROBADO	EOML
DIBUJADO	EFEG	DISEÑADO	EFEG
REV.	0	FECHA	29-03-23

A4	S/E				
FORM.	ESC:				
CÓDIGO DOCUMENTO ENRESA	NIVEL II	Nº PLANO	REV.	HOJA	
062-IDG-E-M-007		062-IDG-DW-M-0218	0	1 DE 1	

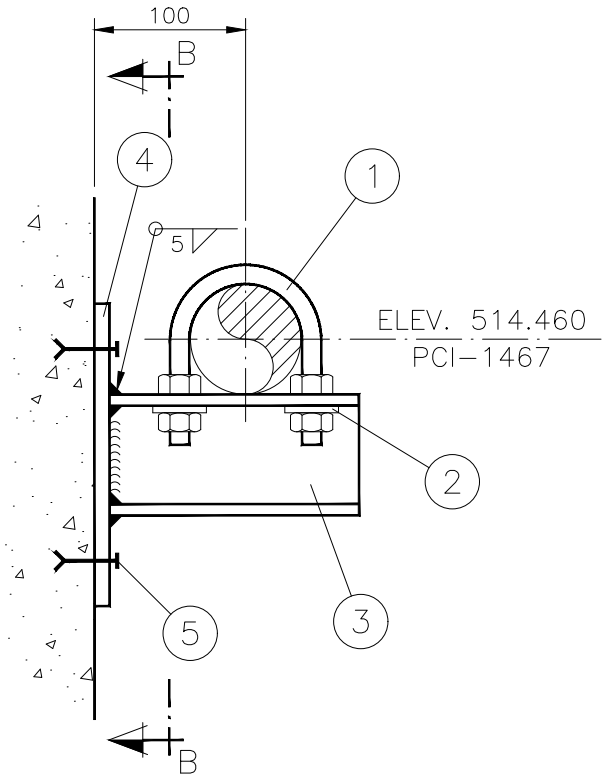

SECCION A–A

NOTA:

LA DIMENSION DE LA SOLDADURA CORRESPONDE A LA GARGANTA

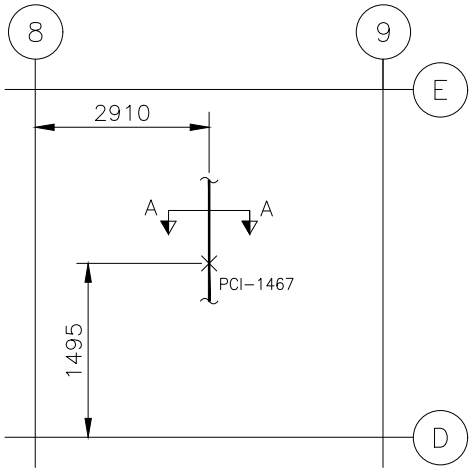

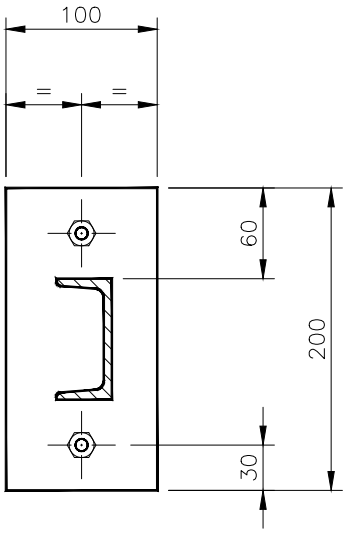

SECCION B–B

REF. PLANOS

G–185277/0

ISO: FP–502–1/3

MARCA	DENOMINACION	CANTIDAD	MATERIAL
5	PERNOS DE ANCLAJE HSL–G–TZ M10x20	2	HILTI
4	PLACA DE 200x100x10	1	A. CARBONO
3	PERFIL UPN–80 Long.=165 mm.	1	A. CARBONO
2	ARANDELA PARA PERFIL UPN	2	A. CARBONO
1	ABARCON PARA TUBERIA DE ø2½"	1	A. GALVANIZADO

GOBIERNO DE ESPAÑA · VICEPRESIDENCIA TERCERA DEL GOBIERNO · MINISTERIO PARA LA TRANSICIÓN ECOLÓGICA Y EL RETO DEMOGRÁFICO

enresa

Westinghouse | IDOM | Naturgy

Ingeniería desmantelamiento C. N. Santa María de Garoña

INSTALACIÓN	C.N. SANTA MARÍA DE GAROÑA		
DOCUMENTO	PROYECTO DE EJECUCIÓN DE LAS OBRAS RELATIVAS A MODIFICACIONES MECÁNICAS FASE 1 DESMANTELAMIENTO DE LA CNSMG	A4 / FORM.	S/E / ESC:

COMPROB. DLOE	APROBADO EOML		
DIBUJADO EFEG	DISEÑADO EFEG		
REV. 0	FECHA 29-03-23		

TÍTULO PLANO

SOPORTE N° PCI-1467
PARA TUBERÍA DE Ø2 1/2" DEL SISTEMA "PCI"

CÓDIGO DOCUMENTO ENRESA		Nº PLANO	REV.	HOJA
062-IDG-E-M-007	NIVEL II	062-IDG-DW-M-0219	0	1 DE 1

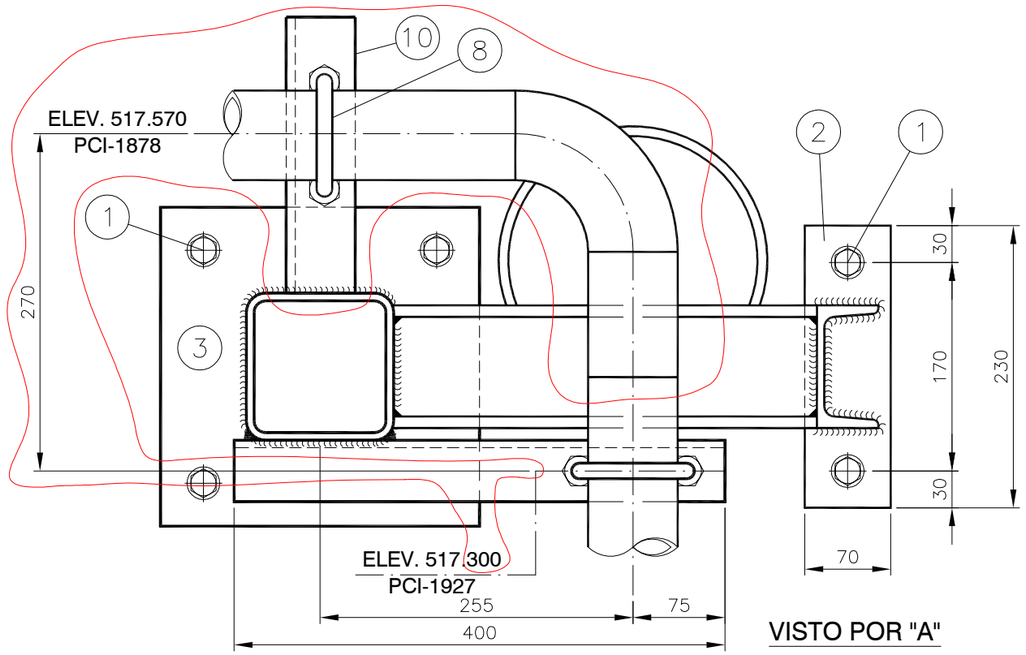

VISTO POR "A"

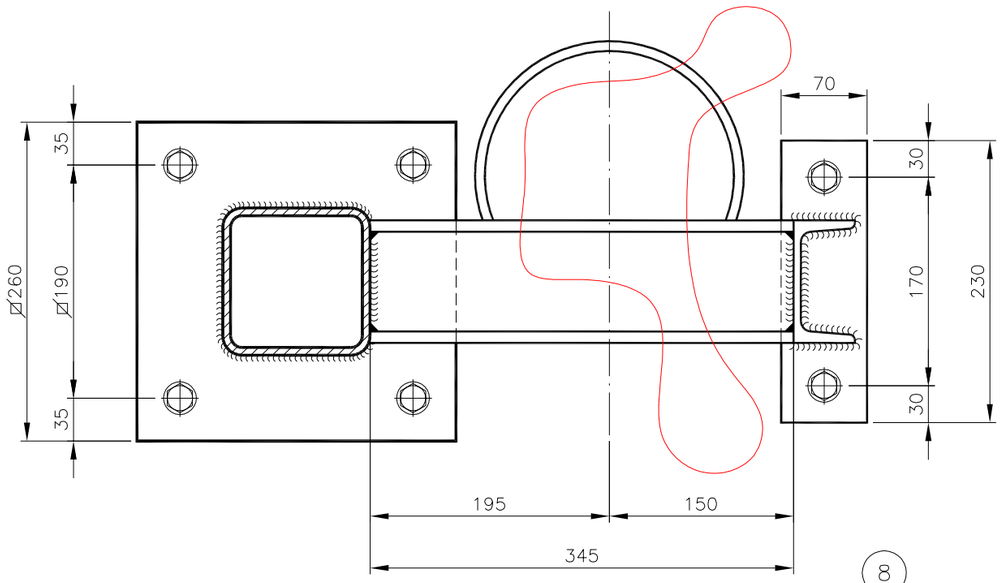

SECCION B-B

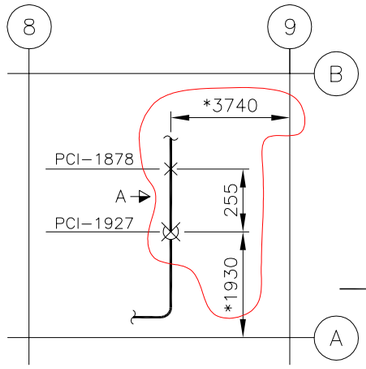

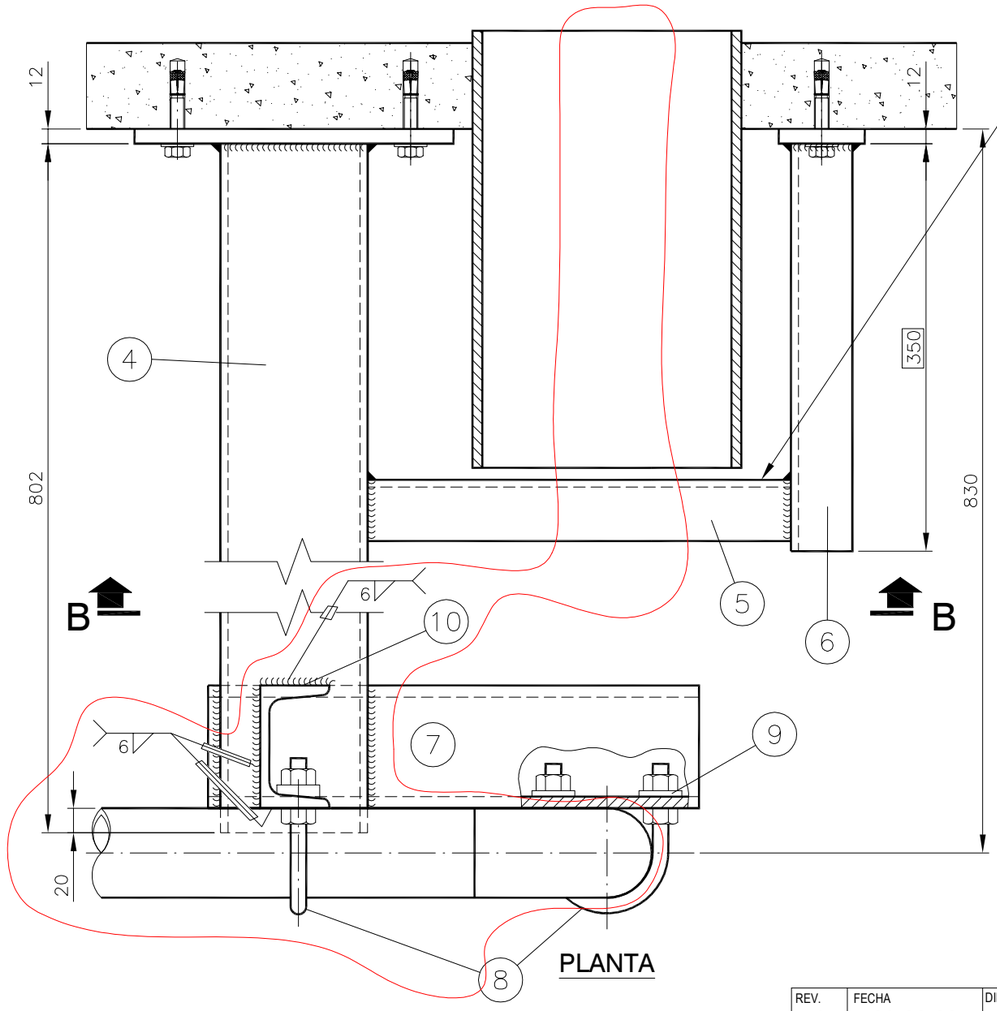

POSICIONAR PERFIL, LO MAS PEGADO AL PASAMUROS DE LA PENETRACION COMO SEA POSIBLE

* CORRECCIÓN POR ERRATA.
EL SOPORTE PCI–1927 NO CAMBIA SU POSICIÓN.

–LAS SOLDADURAS EN EL INTERIOR DEL NUEVO PERFIL UPN–100 (ITEM 10) SERÁN SOLAMENTE DE SELLADO.

EL CORDON DE SOLDADURA SERA CONTINUO Y DE GARGANTA =0,7e, SIENDO "e" EL ESPESOR MINIMO DE LOS ELEMENTOS A UNIR

REF. PLANOS
ISO: FP–502–1/3

MARCA	DENOMINACION	CANTIDAD	MATERIAL	OBSERVACIONES
10	PERFIL UPN–100 Long.=225mm.	1	A. CARBONO	
9	ARANDELA PARA PERFIL UPN (AU 12)	4	COMERCIAL	
8	ABARCON PARA TUBERIA DE ø2½"	2	A. CARBONO	
7	PERFIL UPN–100 Long.=400mm.	1	A. CARBONO	
6	PERFIL UPN–100 Long.=350mm.	1	A. CARBONO	
5	PERFIL UPN–100 Long.=335mm.	1	A. CARBONO	
4	PERFIL CUADRADO ⍁120x6 Long. 802mm.	1	A. CARBONO	
3	PLACA DE 260x260x12	1	A. CARBONO	
2	PLACA DE 230x70x12	1	A. CARBONO	
1	PERNOS HSL–3 M12/25	6	COMERCIAL	

GOBIERNO DE ESPAÑA · VICEPRESIDENCIA TERCERA DEL GOBIERNO · MINISTERIO PARA LA TRANSICIÓN ECOLÓGICA Y EL RETO DEMOGRÁFICO

enresa

Westinghouse · IDOM · Naturgy
Ingeniería desmantelamiento C. N. Santa María de Garoña

INSTALACIÓN	C.N. SANTA MARÍA DE GAROÑA		
DOCUMENTO	PROYECTO DE EJECUCIÓN DE LAS OBRAS RELATIVAS A MODIFICACIONES MECÁNICAS FASE 1 DESMANTELAMIENTO DE LA CNSMG	A3 / FORM.	S/E / ESC:
TÍTULO PLANO	SOPORTES N° PCI-1878 Y PCI-1927 PARA TUBERÍAS DE Ø2 1/2" DEL SISTEMA "PCI"		

REV.	FECHA	DIBUJADO	DISEÑADO	COMPROB.	APROBADO	CÓDIGO DOCUMENTO ENRESA		Nº PLANO	REV.	HOJA
0	29-03-23	EFEG	EFEG	DLOE	EOML	062-IDG-E-M-007	NIVEL II	062-IDG-DW-M-0220	0	1 DE 1

A–3

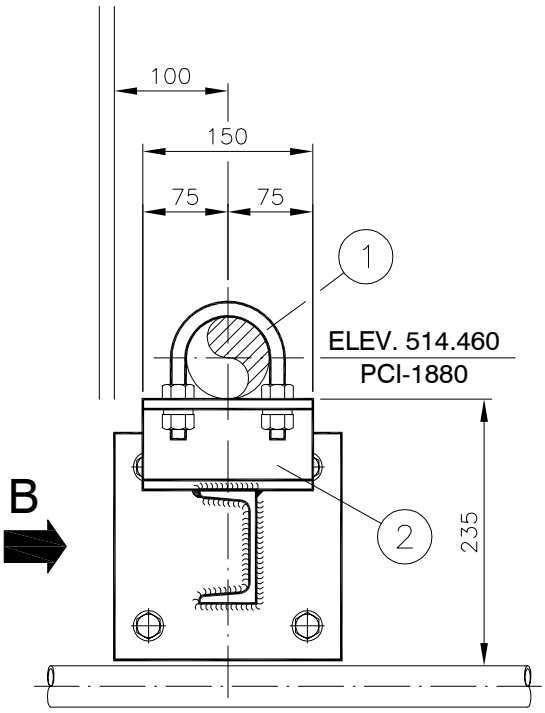

SECCION A-A

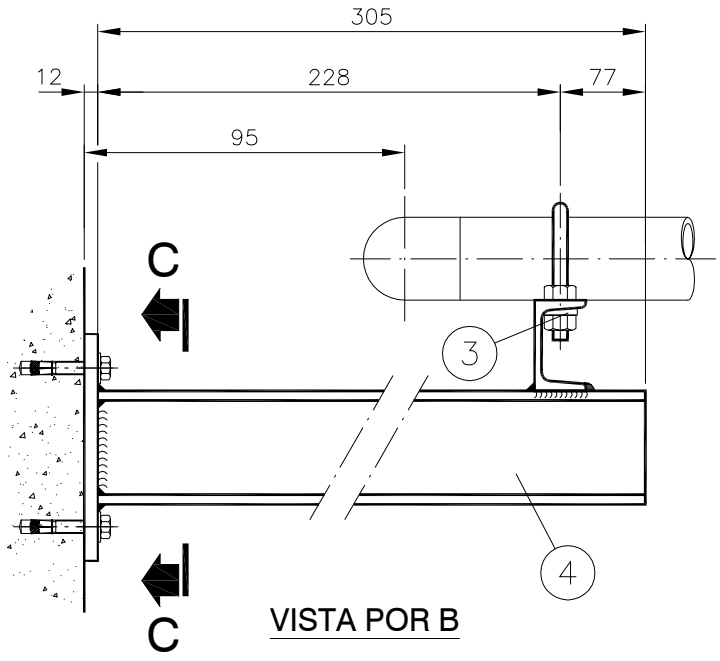

VISTA POR B

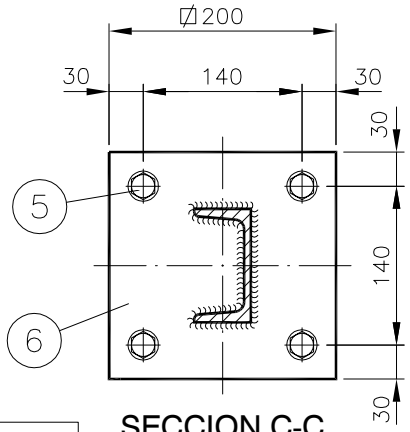

SECCION C-C

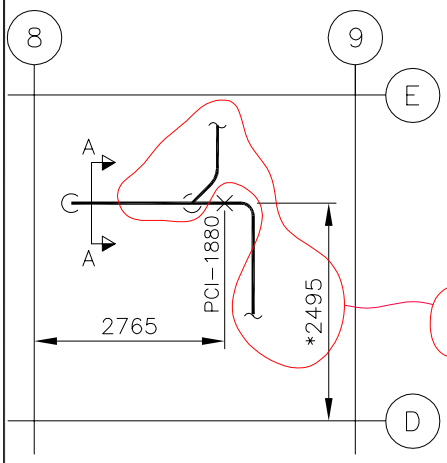

EL CORDON DE SOLDADURA SERA CONTINUO Y DE GARGANTA =0,7e, SIENDO "e" EL ESPESOR MINIMO DE LOS ELEMENTOS A UNIR

REF. PLANOS
ISO: FP-502-1/3

* CORRECCIÓN POR ERRATA.
EL SOPORTE NO CAMBIA SU POSICIÓN.

MARCA	DENOMINACION	CANTIDAD	MATERIAL
6	PLACA DE ⌀200 (e=12mm.)	1	A. CARBONO
5	PERNOS HSL-3 M12/25	4	COMERCIAL
4	PERFIL UPN-100 Long.=305mm.	1	A. CARBONO
3	ARANDELA PARA PERFIL UPN (AU 12)	2	COMERCIAL
2	PERFIL UPN-80 Long.=150mm.	1	A. CARBONO
1	ABARCON PARA TUBERIA DE ø2½"	1	A. CARBONO

GOBIERNO DE ESPAÑA · VICEPRESIDENCIA TERCERA DEL GOBIERNO · MINISTERIO PARA LA TRANSICIÓN ECOLÓGICA Y EL RETO DEMOGRÁFICO · enresa

Westinghouse | IDOM | Naturgy
Ingeniería desmantelamiento C. N. Santa María de Garoña

INSTALACIÓN	C.N. SANTA MARÍA DE GAROÑA
DOCUMENTO	PROYECTO DE EJECUCIÓN DE LAS MD´s MECÁNICAS Y TUBERÍAS DE FASE 1

A4	S/E
FORM.	ESC:

COMPROB.	APROBADO
DLOE	EOML
DIBUJADO	DISEÑADO
EFEG	EFEG

TÍTULO PLANO

SOPORTE N° PCI-1880
PARA TUBERÍA DE Ø2 1/2" DEL SISTEMA "PCI"

REV.	FECHA
0	29-03-23

CÓDIGO DOCUMENTO ENRESA	NIVEL	Nº PLANO	REV.	HOJA
062-IDG-E-M-007	II	062-IDG-DW-M-0221	0	1 DE 1

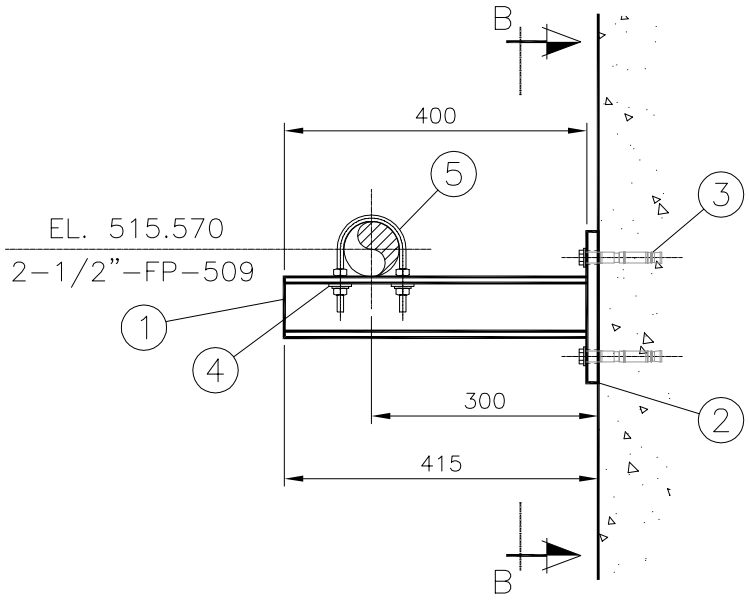

SECCIÓN A–A

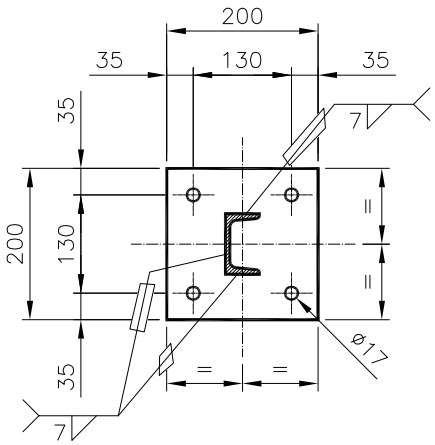

SECCIÓN B–B

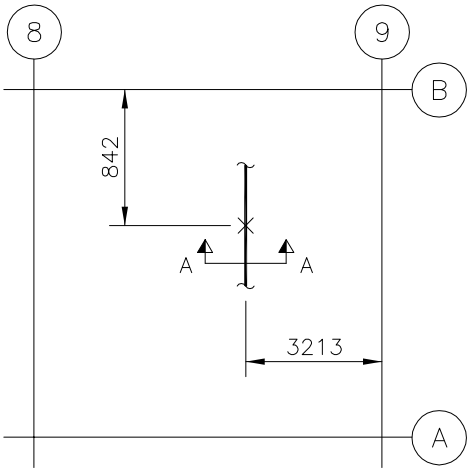

NOTAS:
- –La fabricación, montaje e inspección se realizará de acuerdo con la especificación CE–ESP–001.
- –Para la posición de los pernos en la placa se acepta una desviación maxíma de +10mm y –5mm respecto al borde.
- –Las soldaduras en el interior del perfil UPN serán solamente de sellado.

REF. PLANOS
G–185277/2
ISO–FP–502–1/3

N° PIEZ.	DENOMINACION	MAR.	MAT.	OBSERV.
1	Abarcón ø2–1/2" Figura 2280	5	S275JR	Pihasa
2	Arandela de cuña para UPN, M12	4	S235JR	DIN434
4	Pernos HSL–3 M10/20	3	–	HILTI
1	Placa 200x200x15	2	S275JR	
1	Perfil UPN–80 long. 400mm	1	S275JR	

GOBIERNO DE ESPAÑA · VICEPRESIDENCIA TERCERA DEL GOBIERNO · MINISTERIO PARA LA TRANSICIÓN ECOLÓGICA Y EL RETO DEMOGRÁFICO · enresa

Westinghouse | IDOM | Naturgy
Ingeniería desmantelamiento C. N. Santa María de Garoña

INSTALACIÓN	C.N. SANTA MARÍA DE GAROÑA		
DOCUMENTO	PROYECTO DE EJECUCIÓN DE LAS OBRAS RELATIVAS A MODIFICACIONES MECÁNICAS FASE 1 DESMANTELAMIENTO DE LA CNSMG	A4 / FORM.	S/E / ESC:

COMPROB.	APROBADO
DLOE	EOML
DIBUJADO	DISEÑADO
EFEG	EFEG

TÍTULO PLANO

SOPORTE N° PCI-2216
PARA TUBERÍA DE Ø2 1/2" DEL SISTEMA "PCI"

REV.	FECHA	CÓDIGO DOCUMENTO ENRESA		Nº PLANO	REV.	HOJA
0	29-03-23	062-IDG-E-M-007	NIVEL II	062-IDG-DW-M-0222	0	1 DE 1

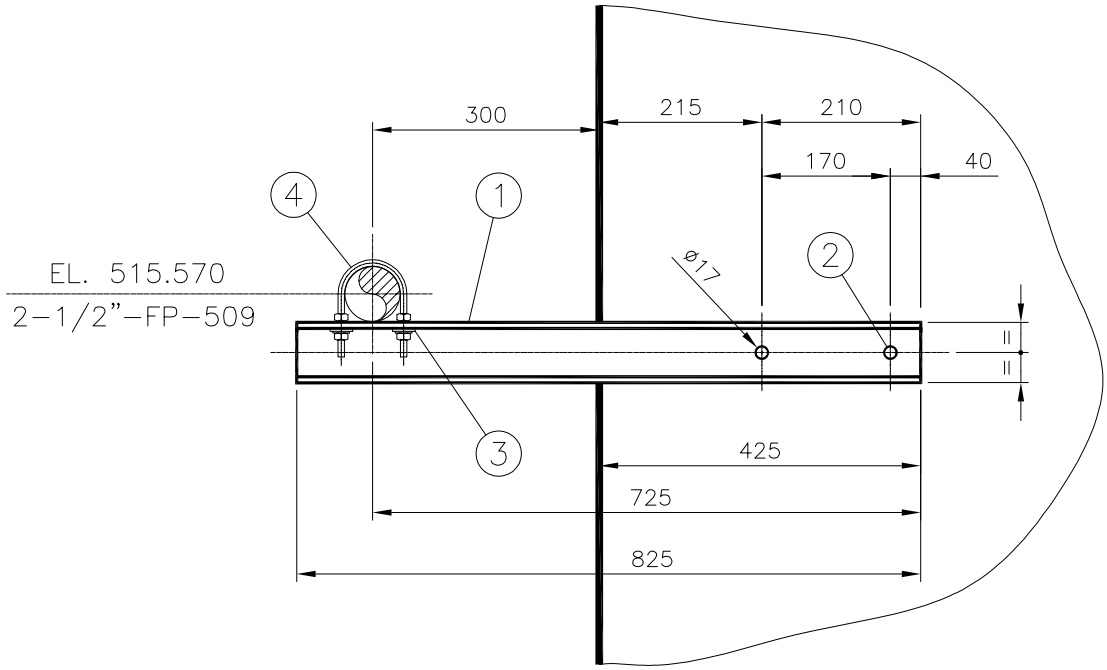

SECCIÓN A–A

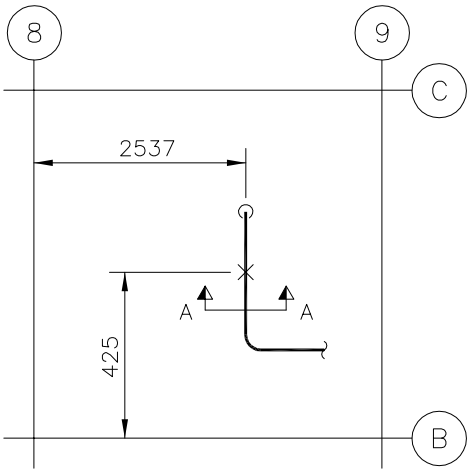

NOTAS:
- –La fabricación, montaje e inspección se realizará de acuerdo con la especificación CE–ESP–001.
- –Para la posición de los pernos se acepta una desviación maxíma de +/–10mm.
- –Las soldaduras en el interior del perfil UPN serán solamente de sellado.

REF. PLANOS
G–185277/2
ISO–FP–502–1/3

1	Abarcón ø2–1/2" Figura 2280	4	S275JR	Pihasa
2	Arandela de cuña para UPN, M12	3	S235JR	DIN434
2	Pernos HSL–3 M10/20	2	–	HILTI
1	Perfil UPN–80 long. 825mm	1	S275JR	
N° PIEZ.	DENOMINACION	MAR.	MAT.	OBSERV.

GOBIERNO DE ESPAÑA · VICEPRESIDENCIA TERCERA DEL GOBIERNO · MINISTERIO PARA LA TRANSICIÓN ECOLÓGICA Y EL RETO DEMOGRÁFICO · enresa

Westinghouse | IDOM | Naturgy
Ingeniería desmantelamiento C. N. Santa María de Garoña

INSTALACIÓN	C.N. SANTA MARÍA DE GAROÑA		
DOCUMENTO	PROYECTO DE EJECUCIÓN DE LAS OBRAS RELATIVAS A MODIFICACIONES MECÁNICAS FASE 1 DESMANTELAMIENTO DE LA CNSMG	A4 / FORM.	S/E / ESC:

COMPROB. DLOE	APROBADO EOML
DIBUJADO EFEG	DISEÑADO EFEG
REV. 0	FECHA 29-03-23

TÍTULO PLANO

SOPORTE N° PCI-2217
PARA TUBERÍA DE Ø2 1/2" DEL SISTEMA "PCI"

CÓDIGO DOCUMENTO ENRESA		Nº PLANO	REV.	HOJA
062-IDG-E-M-007	NIVEL II	062-IDG-DW-M-0223	0	1 DE 1

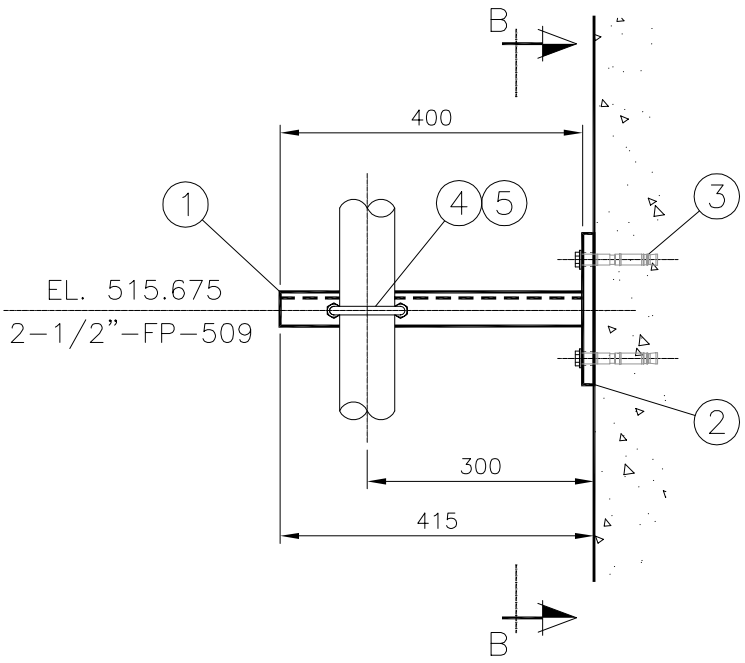

SECCIÓN A-A

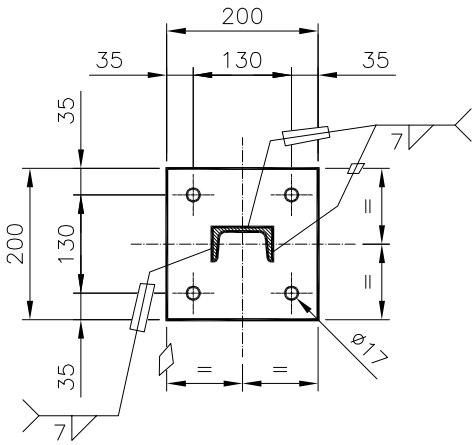

SECCIÓN B-B

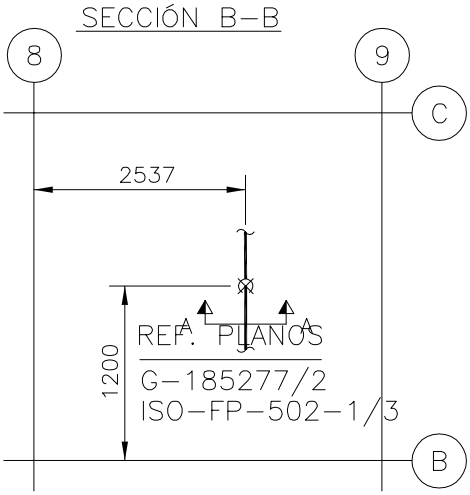

NOTAS:
- La fabricación, montaje e inspección se realizara de acuerdo con la especificacion CE-ESP-001.
- Para la posición de los pernos en la placa se acepta una desviación maxíma de +10mm y -5mm respecto al borde.
- Las soldaduras en el interior del perfil UPN serán solamente de sellado.

N° PIEZ.	DENOMINACION	MAR.	MAT.	OBSERV.
1	Abarcón ø2-1/2" Figura 2280	5	S275JR	Pihasa
2	Arandela de cuña para UPN, M12	4	S235JR	DIN434
4	Pernos HSL-3 M10/20	3	-	HILTI
1	Placa 200x200x15	2	S275JR	
1	Perfil UPN-80 long. 400mm	1	S275JR	

GOBIERNO DE ESPAÑA · VICEPRESIDENCIA TERCERA DEL GOBIERNO · MINISTERIO PARA LA TRANSICIÓN ECOLÓGICA Y EL RETO DEMOGRÁFICO · enresa

Westinghouse | IDOM | Naturgy

Ingeniería desmantelamiento C. N. Santa María de Garoña

INSTALACIÓN	C.N. SANTA MARÍA DE GAROÑA		
DOCUMENTO	PROYECTO DE EJECUCIÓN DE LAS OBRAS RELATIVAS A MODIFICACIONES MECÁNICAS FASE 1 DESMANTELAMIENTO DE LA CNSMG	A4 / FORM.	S/E / ESC:

COMPROB. DLOE	APROBADO EOML
DIBUJADO EFEG	DISEÑADO EFEG
REV. 0	FECHA 29-03-23

TÍTULO PLANO

SOPORTE N° PCI-2218
PARA TUBERÍA DE Ø2 1/2" DEL SISTEMA "PCI"

CÓDIGO DOCUMENTO ENRESA		Nº PLANO	REV.	HOJA
062-IDG-E-M-007	NIVEL II	062-IDG-DW-M-0224	0	1 DE 1

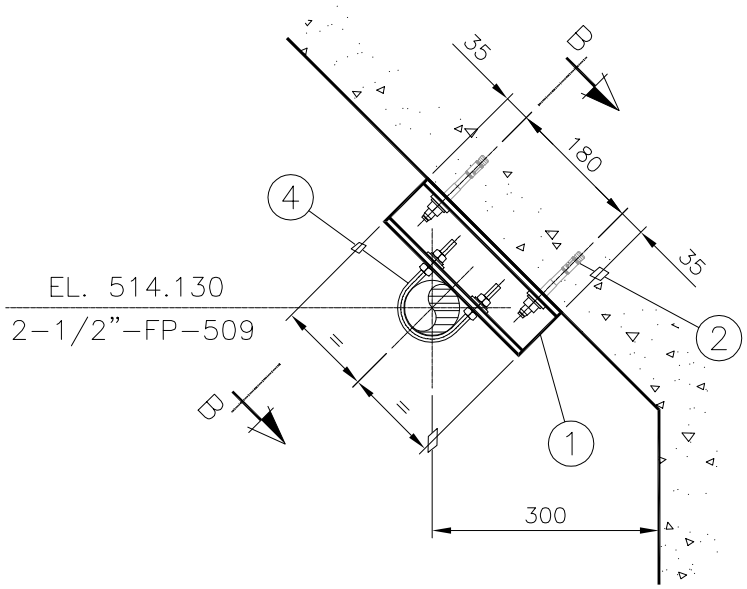

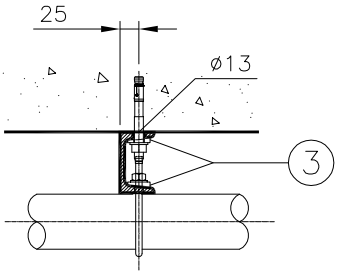

SECCIÓN A–A

SECCIÓN B–B

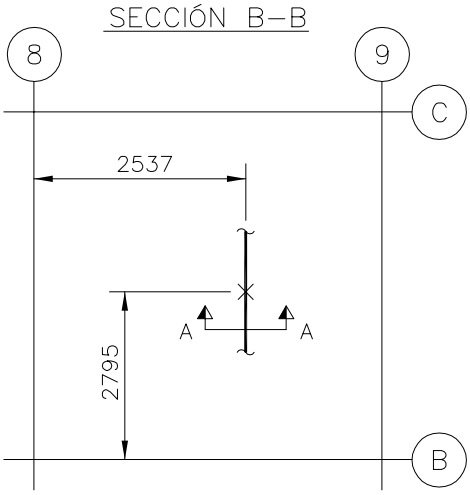

NOTAS:
- –La fabricación, montaje e inspección se realizara de acuerdo con la especificacion CE–ESP–001.
- –Para la posición de los pernos en la placa se acepta una desviación maxíma de +10mm y –5mm respecto al borde.
- –Las soldaduras en el interior del perfil UPN serán solamente de sellado.

1	Abarcón ø2–1/2" Figura 2280	4	S275JR	Pihasa
4	Arandela de cuña para UPN, M12	3	S235JR	DIN434
2	Pernos HST–3 M12x115 40/20	2	–	HILTI
1	Perfil UPN–80 long. 250mm	1	S275JR	
N° PIEZ.	DENOMINACION	MAR.	MAT.	OBSERV.

GOBIERNO DE ESPAÑA · VICEPRESIDENCIA TERCERA DEL GOBIERNO · MINISTERIO PARA LA TRANSICIÓN ECOLÓGICA Y EL RETO DEMOGRÁFICO · enresa

Westinghouse | IDOM | Naturgy

Ingeniería desmantelamiento C. N. Santa María de Garoña

INSTALACIÓN	C.N. SANTA MARÍA DE GAROÑA		
DOCUMENTO	PROYECTO DE EJECUCIÓN DE LAS OBRAS RELATIVAS A MODIFICACIONES MECÁNICAS FASE 1 DESMANTELAMIENTO DE LA CNSMG	A4	S/E
		FORM.	ESC:

COMPROB. DLOE	APROBADO EOML
DIBUJADO EFEG	DISEÑADO EFEG
REV. 0	FECHA 29-03-23

TÍTULO PLANO

SOPORTE N° PCI-2219
PARA TUBERÍA DE Ø2 1/2" DEL SISTEMA "PCI"

CÓDIGO DOCUMENTO ENRESA		Nº PLANO	REV.	HOJA
062-IDG-E-M-007	NIVEL II	062-IDG-DW-M-0225	0	1 DE 1

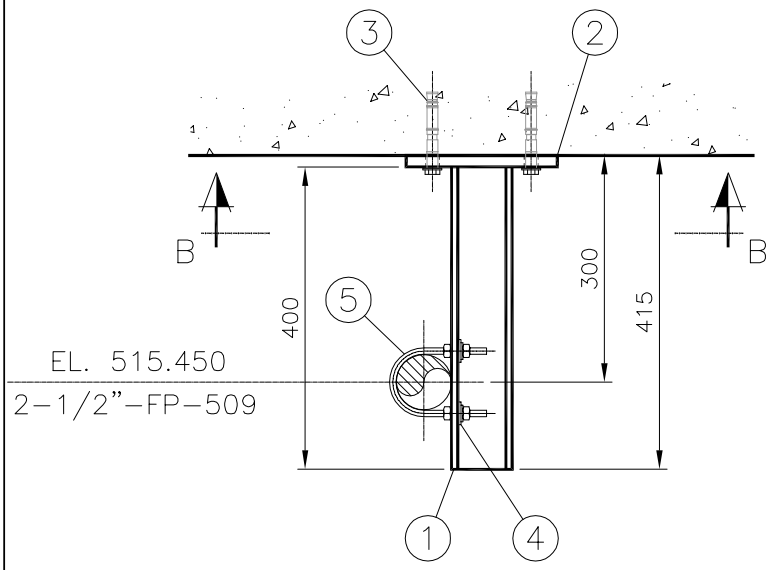

SECCIÓN A-A

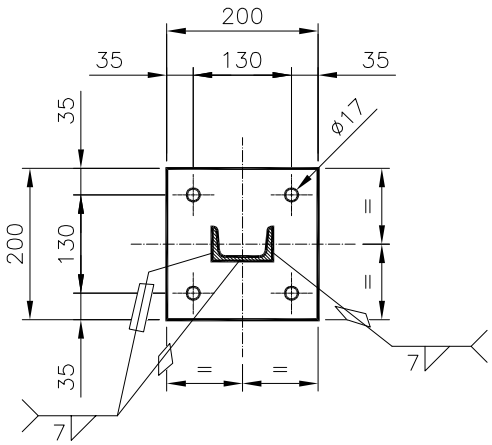

SECCIÓN B-B

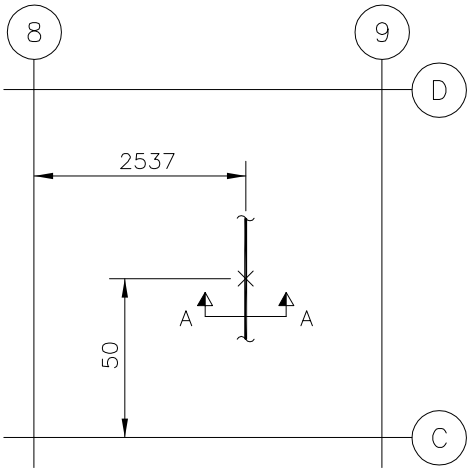

NOTAS:
- -La fabricación, montaje e inspección se realizara de acuerdo con la especificacion CE-ESP-001.
- -Para la posición de los pernos en la placa se acepta una desviación maxíma de +10mm y -5mm respecto al borde.
- -Las soldaduras en el interior del perfil UPN serán solamente de sellado.

N° PIEZ.	DENOMINACION	MAR.	MAT.	OBSERV.
1	Abarcón ø2-1/2" Figura 2280	5	S275JR	Pihasa
2	Arandela de cuña para UPN, M12	4	S235JR	DIN434
4	Pernos HSL-3 M10/20	3	-	HILTI
1	Placa 200x200x15	2	S275JR	
1	Perfil UPN-80 long. 400mm	1	S275JR	

GOBIERNO DE ESPAÑA — VICEPRESIDENCIA TERCERA DEL GOBIERNO — MINISTERIO PARA LA TRANSICIÓN ECOLÓGICA Y EL RETO DEMOGRÁFICO

enresa

Westinghouse | IDOM | Naturgy

Ingeniería desmantelamiento C. N. Santa María de Garoña

INSTALACIÓN	C.N. SANTA MARÍA DE GAROÑA
DOCUMENTO	PROYECTO DE EJECUCIÓN DE LAS OBRAS RELATIVAS A MODIFICACIONES MECÁNICAS FASE 1 DESMANTELAMIENTO DE LA CNSMG
A4 / S/E	
FORM. / ESC:	

COMPROB.	APROBADO
DLOE	EOML
DIBUJADO	DISEÑADO
EFEG	EFEG
REV.	FECHA
0	29-03-23

TÍTULO PLANO

SOPORTE N° PCI-2220
PARA TUBERÍA DE Ø2 1/2" DEL SISTEMA "PCI"

CÓDIGO DOCUMENTO ENRESA		Nº PLANO	REV.	HOJA
062-IDG-E-M-007	NIVEL II	062-IDG-DW-M-0226	0	1 DE 1

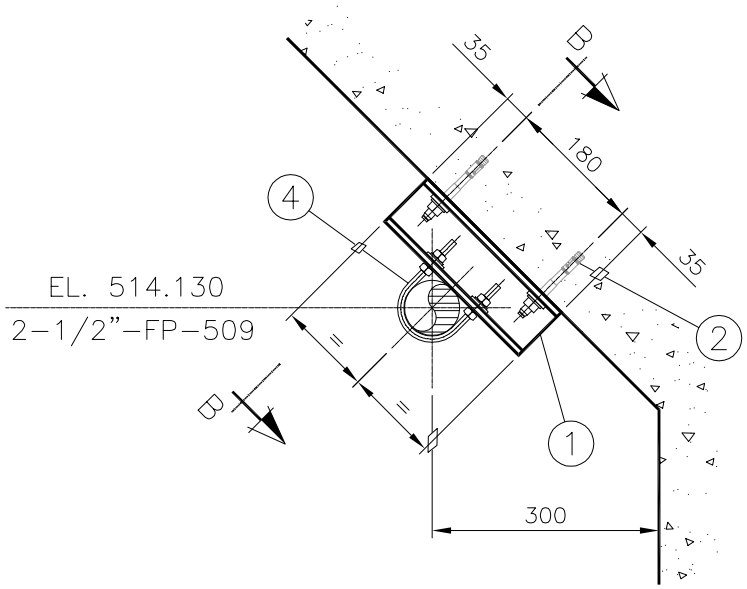

SECCIÓN A–A

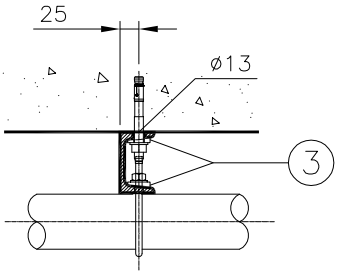

SECCIÓN B–B

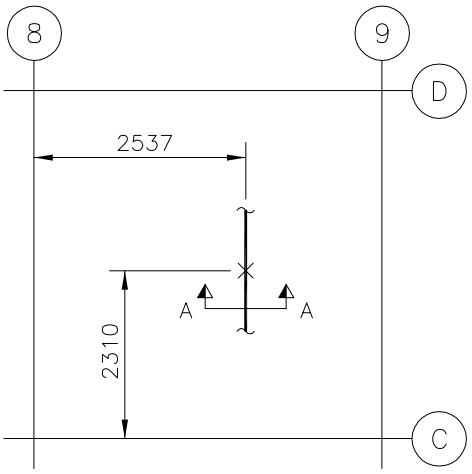

NOTAS:
- –La fabricación, montaje e inspección se realizara de acuerdo con la especificacion CE–ESP–001.
- –Para la posición de los pernos en la placa se acepta una desviación maxíma de +10mm y –5mm respecto al borde.
- –Las soldaduras en el interior del perfil UPN serán solamente de sellado.

1	Abarcón ø2–1/2" Figura 2280	4	S275JR	Pihasa
4	Arandela de cuña para UPN, M12	3	S235JR	DIN434
2	Pernos HST–3 M12x115 40/20	2	–	HILTI
1	Perfil UPN–80 long. 250mm	1	S275JR	
N° PIEZ.	DENOMINACION	MAR.	MAT.	OBSERV.

GOBIERNO DE ESPAÑA · VICEPRESIDENCIA TERCERA DEL GOBIERNO · MINISTERIO PARA LA TRANSICIÓN ECOLÓGICA Y EL RETO DEMOGRÁFICO · enresa

Westinghouse | IDOM | Naturgy
Ingeniería desmantelamiento C. N. Santa María de Garoña

INSTALACIÓN	C.N. SANTA MARÍA DE GAROÑA
DOCUMENTO	PROYECTO DE EJECUCIÓN DE LAS OBRAS RELATIVAS A MODIFICACIONES MECÁNICAS FASE 1 DESMANTELAMIENTO DE LA CNSMG
TÍTULO PLANO	SOPORTE N° PCI-2221 PARA TUBERÍA DE Ø2 1/2" DEL SISTEMA "PCI"

COMPROB. DLOE	APROBADO EOML	A4	S/E		
DIBUJADO EFEG	DISEÑADO EFEG	FORM.	ESC:		
REV. 0	FECHA 29-03-23	CÓDIGO DOCUMENTO ENRESA 062-IDG-E-M-007	NIVEL II	Nº PLANO 062-IDG-DW-M-0227	REV. 0	HOJA 1 DE 1

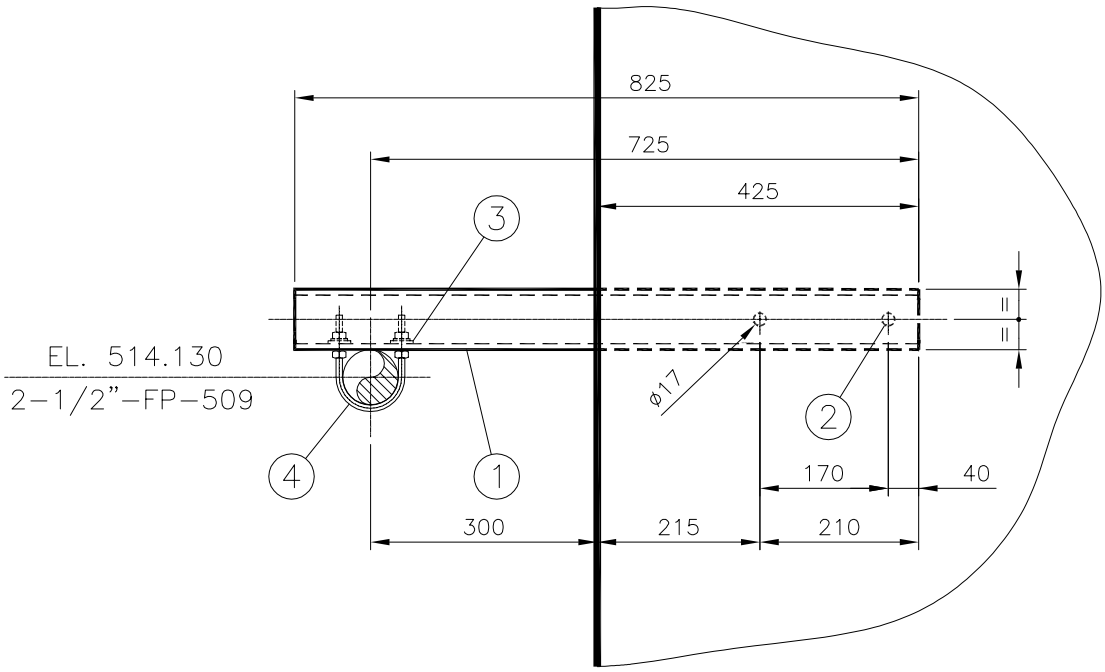

SECCIÓN A–A

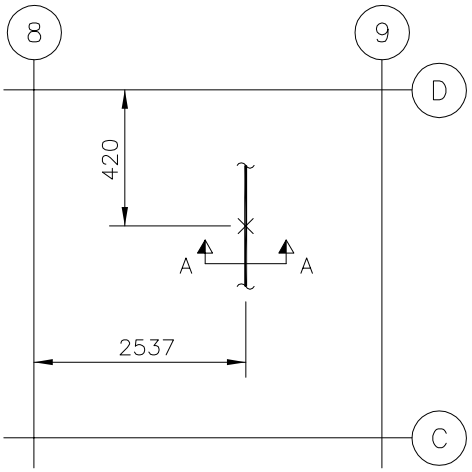

NOTAS:
- –La fabricación, montaje e inspección se realizara de acuerdo con la especificacion CE–ESP–001.
- –Para la posición de los pernos se acepta una desviación maxíma de +/–10mm.
- –Las soldaduras en el interior del perfil UPN serán solamente de sellado.

N° PIEZ.	DENOMINACION	MAR.	MAT.	OBSERV.
1	Abarcón ø2–1/2" Figura 2280	4	S275JR	Pihasa
2	Arandela de cuña para UPN, M12	3	S235JR	DIN434
2	Pernos HSL–3 M10/20	2	–	HILTI
1	Perfil UPN–80 long. 825mm	1	S275JR	

GOBIERNO DE ESPAÑA — VICEPRESIDENCIA TERCERA DEL GOBIERNO — MINISTERIO PARA LA TRANSICIÓN ECOLÓGICA Y EL RETO DEMOGRÁFICO

enresa

Westinghouse | IDOM | Naturgy

Ingeniería desmantelamiento C. N. Santa María de Garoña

INSTALACIÓN	C.N. SANTA MARÍA DE GAROÑA
DOCUMENTO	PROYECTO DE EJECUCIÓN DE LAS OBRAS RELATIVAS A MODIFICACIONES MECÁNICAS FASE 1 DESMANTELAMIENTO DE LA CNSMG
TÍTULO PLANO	SOPORTE N° PCI-2222 PARA TUBERÍA DE Ø2 1/2" DEL SISTEMA "PCI"

COMPROB.	APROBADO	A4	S/E
DLOE	EOML	FORM.	ESC:
DIBUJADO	DISEÑADO		
EFEG	EFEG		

REV.	FECHA	CÓDIGO DOCUMENTO ENRESA		Nº PLANO	REV.	HOJA
0	29-03-23	062-IDG-E-M-007	NIVEL II	062-IDG-DW-M-0228	0	1 DE 1

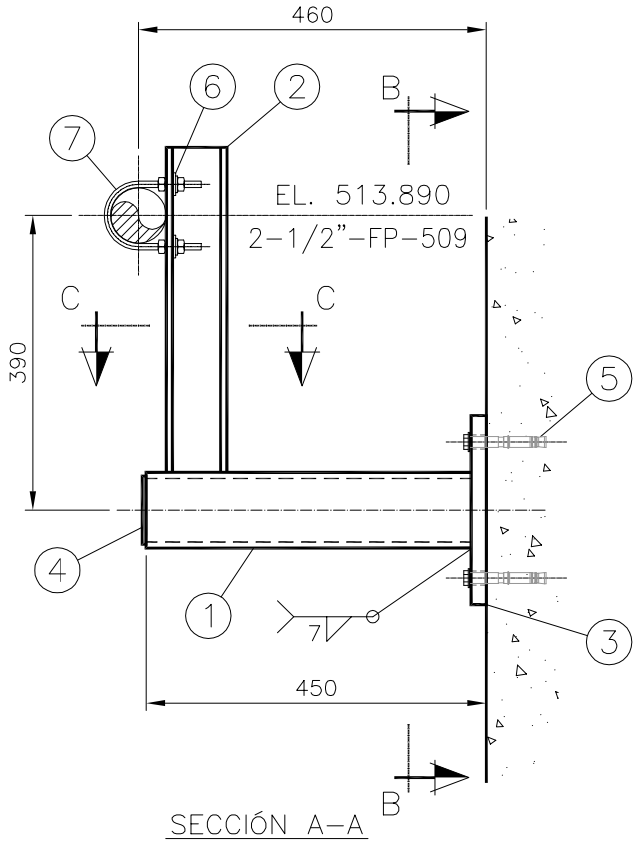

SECCIÓN A–A

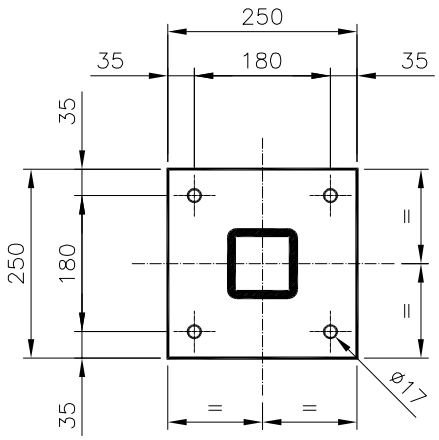

SECCIÓN B–B

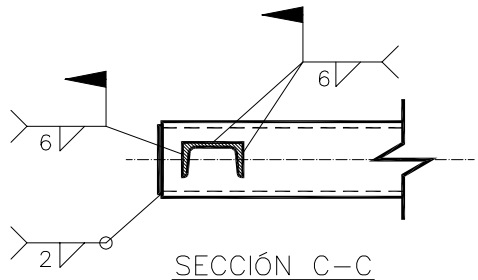

SECCIÓN C–C

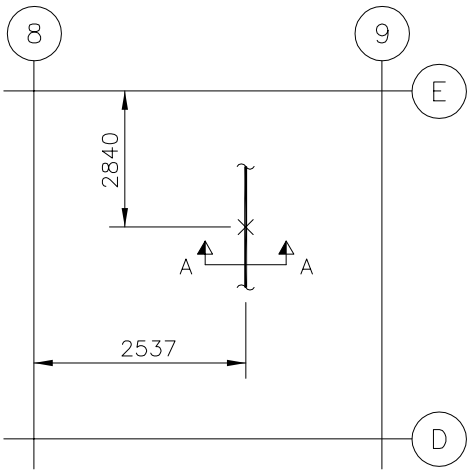

NOTAS:
- –La fabricación, montaje e inspección se realizara de acuerdo con la especificacion CE–ESP–001.
- –Para la posición de los pernos en la placa se acepta una desviación maxíma de +10mm y –5mm respecto al borde.
- –Las soldaduras en el interior del perfil UPN serán solamente de sellado.

N° PIEZ.	DENOMINACION	MAR.	MAT.	OBSERV.
1	Abarcón ø2–1/2" Figura 2280	7	S275JR	Pihasa
2	Arandela de cuña para UPN, M12	6	S235JR	DIN434
4	Pernos HSL–3 M10/20	5	–	HILTI
1	Placa 90x90x5	4	S275JR	
1	Placa 250x250x20	3	S275JR	
1	Perfil UPN–80 long. 440mm	2	S275JR	
1	Perfil HSS–100x100x8 long. 430mm	1	S275JR	

GOBIERNO DE ESPAÑA · VICEPRESIDENCIA TERCERA DEL GOBIERNO · MINISTERIO PARA LA TRANSICIÓN ECOLÓGICA Y EL RETO DEMOGRÁFICO · enresa

Westinghouse | IDOM | Naturgy

Ingeniería desmantelamiento C. N. Santa María de Garoña

INSTALACIÓN	C.N. SANTA MARÍA DE GAROÑA
DOCUMENTO	PROYECTO DE EJECUCIÓN DE LAS OBRAS RELATIVAS A MODIFICACIONES MECÁNICAS FASE 1 DESMANTELAMIENTO DE LA CNSMG
A4 / FORM.	S/E / ESC:
TÍTULO PLANO	SOPORTE N° PCI-2223 PARA TUBERÍA DE Ø2 1/2" DEL SISTEMA "PCI"

COMPROB.	APROBADO	DIBUJADO	DISEÑADO	REV.	FECHA
DLOE	EOML	EFEG	EFEG	0	29-03-23

CÓDIGO DOCUMENTO ENRESA	NIVEL	Nº PLANO	REV.	HOJA
062-IDG-E-M-007	II	062-IDG-DW-M-0229	0	1 DE 1

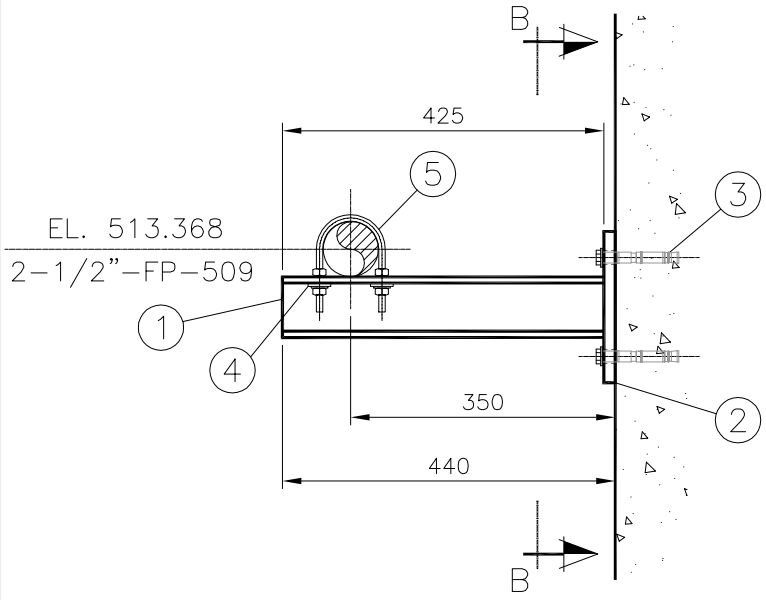

SECCIÓN A-A

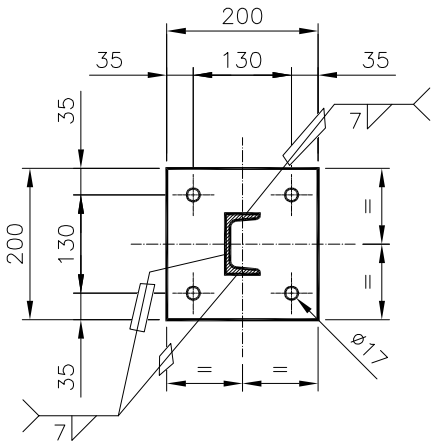

SECCIÓN B-B

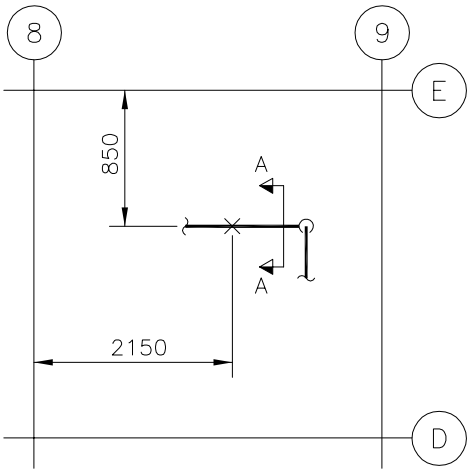

NOTAS:
- La fabricación, montaje e inspección se realizara de acuerdo con la especificacion CE-ESP-001.
- Para la posición de los pernos en la placa se acepta una desviación maxíma de +10mm y -5mm respecto al borde.
- Las soldaduras en el interior del perfil UPN serán solamente de sellado.

N° PIEZ.	DENOMINACION	MAR.	MAT.	OBSERV.
1	Abarcón ø2-1/2" Figura 2280	5	S275JR	Pihasa
2	Arandela de cuña para UPN, M12	4	S235JR	DIN434
4	Pernos HSL-3 M10/20	3	-	HILTI
1	Placa 200x200x15	2	S275JR	
1	Perfil UPN-80 long. 425mm	1	S275JR	

GOBIERNO DE ESPAÑA · VICEPRESIDENCIA TERCERA DEL GOBIERNO · MINISTERIO PARA LA TRANSICIÓN ECOLÓGICA Y EL RETO DEMOGRÁFICO · enresa

Westinghouse | IDOM | Naturgy

Ingeniería desmantelamiento C. N. Santa María de Garoña

INSTALACIÓN	C.N. SANTA MARÍA DE GAROÑA
DOCUMENTO	PROYECTO DE EJECUCIÓN DE LAS OBRAS RELATIVAS A MODIFICACIONES MECÁNICAS FASE 1 DESMANTELAMIENTO DE LA CNSMG
A4 / S/E	
FORM. / ESC:	

TÍTULO PLANO

SOPORTE N° PCI-2224
PARA TUBERÍA DE Ø2 1/2" DEL SISTEMA "PCI"

COMPROB.	APROBADO
DLOE	EOML
DIBUJADO	DISEÑADO
EFEG	EFEG

REV.	FECHA
0	29-03-23

CÓDIGO DOCUMENTO ENRESA	NIVEL	Nº PLANO	REV.	HOJA
062-IDG-E-M-007	II	062-IDG-DW-M-0230	0	1 DE 1

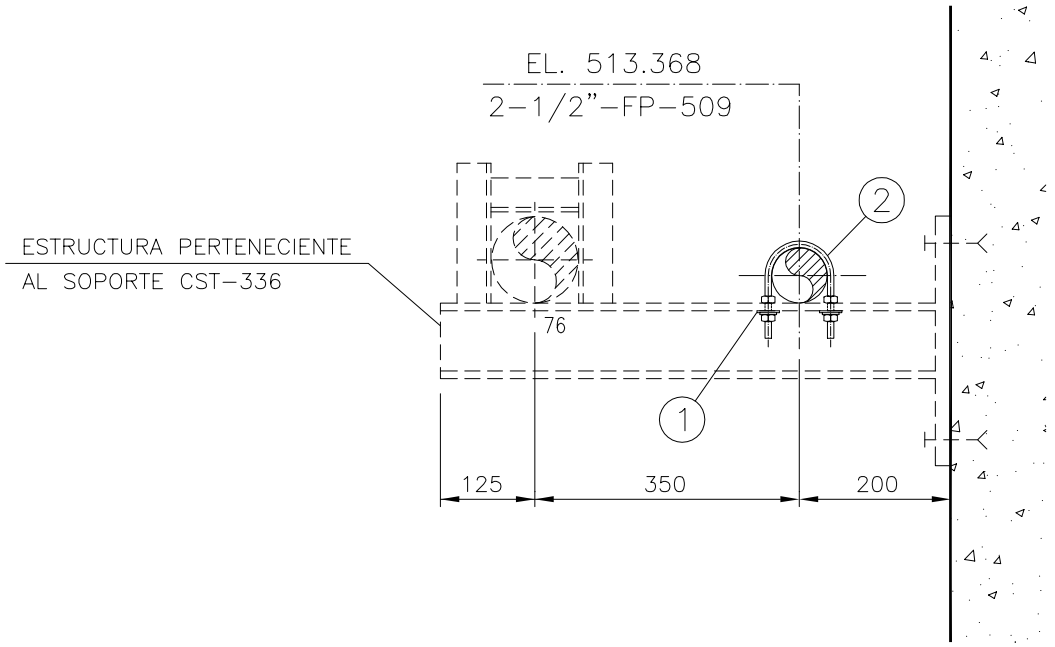

SECCION A–A

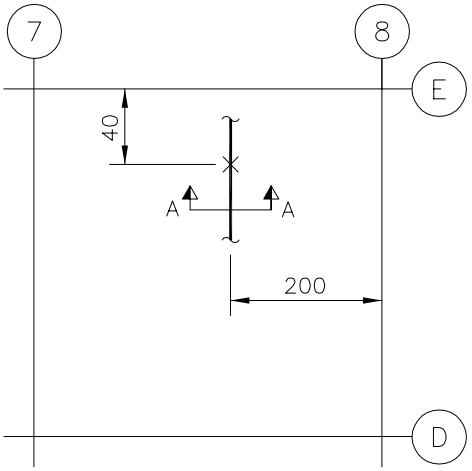

TUBO Nº	DENOMINACION
76	4"–CST–C16
–	2–1/2"–FP–509

NOTAS: –La fabricación, montaje e inspección se realizara de acuerdo con la especificacion CE–ESP–001.

N° PIEZ.	DENOMINACION	MAR.	MAT.	OBSERV.
1	Abarcón ø2–1/2" Figura 2280	2	S275JR	Pihasa
2	Arandela de cuña para UPN, M12	1	S235JR	DIN434

GOBIERNO DE ESPAÑA · VICEPRESIDENCIA TERCERA DEL GOBIERNO · MINISTERIO PARA LA TRANSICIÓN ECOLÓGICA Y EL RETO DEMOGRÁFICO · enresa

Westinghouse | IDOM | Naturgy

Ingeniería desmantelamiento C. N. Santa María de Garoña

INSTALACIÓN	C.N. SANTA MARÍA DE GAROÑA
DOCUMENTO	PROYECTO DE EJECUCIÓN DE LAS OBRAS RELATIVAS A MODIFICACIONES MECÁNICAS FASE 1 DESMANTELAMIENTO DE LA CNSMG
A4	S/E
FORM.	ESC:

COMPROB.	APROBADO
DLOE	EOML
DIBUJADO	DISEÑADO
EFEG	EFEG
REV.	FECHA
0	29-03-23

TÍTULO PLANO

SOPORTE N° PCI-2225
PARA TUBERÍA DE Ø2 1/2" DEL SISTEMA "PCI"

CÓDIGO DOCUMENTO ENRESA		Nº PLANO	REV.	HOJA
062-IDG-E-M-007	NIVEL II	062-IDG-DW-M-0231	0	1 DE 1

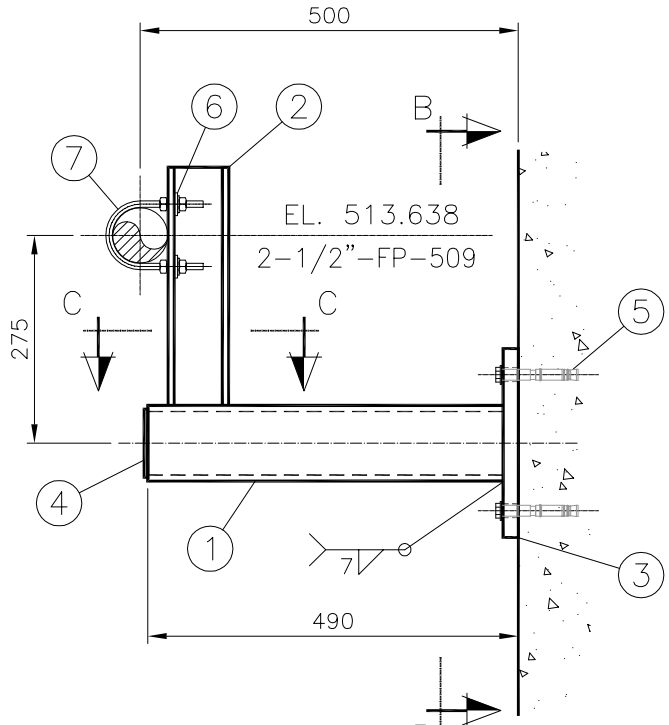

SECCIÓN A–A

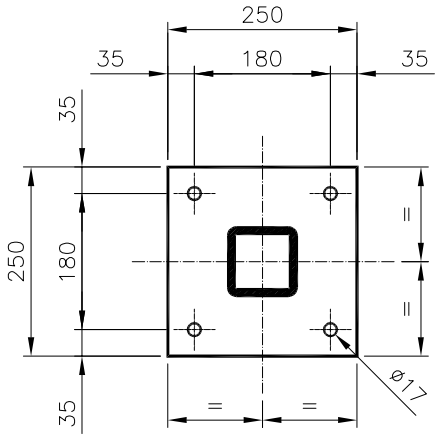

SECCIÓN B–B

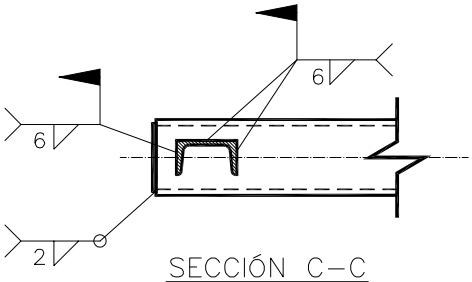

SECCIÓN C–C

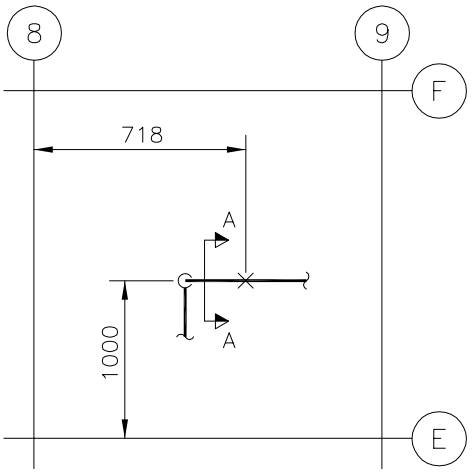

NOTAS:
- –La fabricación, montaje e inspección se realizara de acuerdo con la especificacion CE–ESP–001.
- –Para la posición de los pernos en la placa se acepta una desviación maxíma de +10mm y –5mm respecto al borde.
- –Las soldaduras en el interior del perfil UPN serán solamente de sellado.

N° PIEZ.	DENOMINACION	MAR.	MAT.	OBSERV.
1	Abarcón ø2–1/2" Figura 2280	7	S275JR	Pihasa
2	Arandela de cuña para UPN, M12	6	S235JR	DIN434
4	Pernos HSL–3 M10/20	5	–	HILTI
1	Placa 90x90x5	4	S275JR	
1	Placa 250x250x20	3	S275JR	
1	Perfil UPN–80 long. 315mm	2	S275JR	
1	Perfil HSS–100x100x8 long. 470mm	1	S275JR	

GOBIERNO DE ESPAÑA · VICEPRESIDENCIA TERCERA DEL GOBIERNO · MINISTERIO PARA LA TRANSICIÓN ECOLÓGICA Y EL RETO DEMOGRÁFICO · enresa

Westinghouse | IDOM | Naturgy
Ingeniería desmantelamiento C. N. Santa María de Garoña

INSTALACIÓN	C.N. SANTA MARÍA DE GAROÑA
DOCUMENTO	PROYECTO DE EJECUCIÓN DE LAS OBRAS RELATIVAS A MODIFICACIONES MECÁNICAS FASE 1 DESMANTELAMIENTO DE LA CNSMG
FORM.	A4
ESC:	S/E

COMPROB.	APROBADO
DLOE	EOML
DIBUJADO	DISEÑADO
EFEG	EFEG
REV.	FECHA
0	29-03-23

TÍTULO PLANO

SOPORTE N° PCI-2226
PARA TUBERÍA DE Ø2 1/2" DEL SISTEMA "PCI"

CÓDIGO DOCUMENTO ENRESA		Nº PLANO	REV.	HOJA
062-IDG-E-M-007	NIVEL II	062-IDG-DW-M-0232	0	1 DE 1

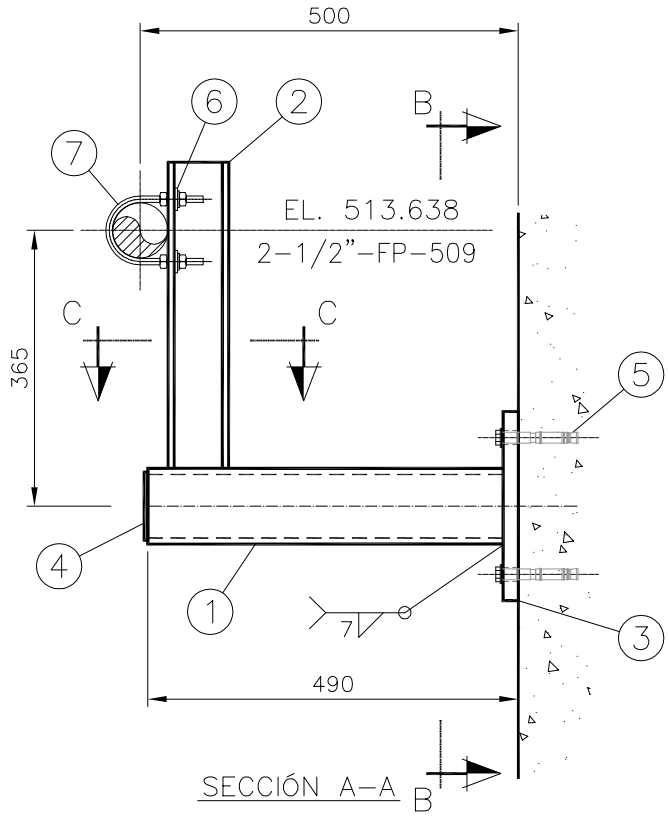

SECCIÓN A-A

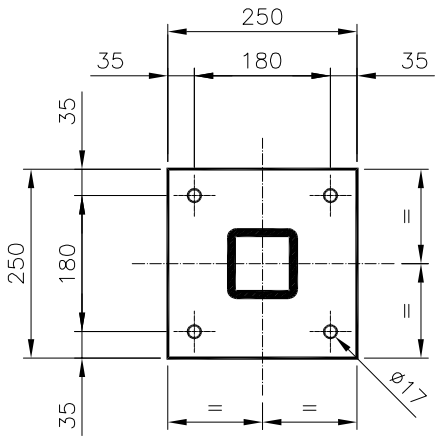

SECCIÓN B-B

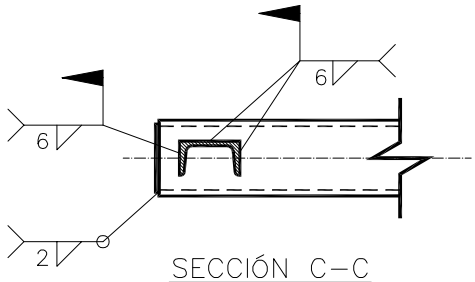

SECCIÓN C-C

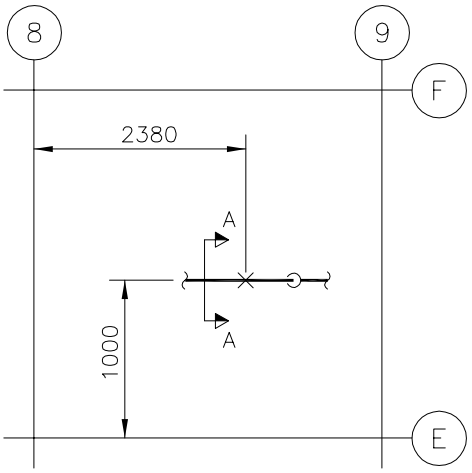

NOTAS:
- La fabricación, montaje e inspección se realizara de acuerdo con la especificacion CE-ESP-001.
- Para la posición de los pernos en la placa se acepta una desviación maxíma de +10mm y -5mm respecto al borde.
- Las soldaduras en el interior del perfil UPN serán solamente de sellado.

N° PIEZ.	DENOMINACION	MAR.	MAT.	OBSERV.
1	Abarcón ø2-1/2" Figura 2280	7	S275JR	Pihasa
2	Arandela de cuña para UPN, M12	6	S235JR	DIN434
4	Pernos HSL-3 M10/20	5	-	HILTI
1	Placa 90x90x5	4	S275JR	
1	Placa 250x250x20	3	S275JR	
1	Perfil UPN-80 long. 405mm	2	S275JR	
1	Perfil HSS-100x100x8 long. 470mm	1	S275JR	

GOBIERNO DE ESPAÑA · VICEPRESIDENCIA TERCERA DEL GOBIERNO · MINISTERIO PARA LA TRANSICIÓN ECOLÓGICA Y EL RETO DEMOGRÁFICO · enresa

Westinghouse | IDOM | Naturgy
Ingeniería desmantelamiento C. N. Santa María de Garoña

INSTALACIÓN	C.N. SANTA MARÍA DE GAROÑA		
DOCUMENTO	PROYECTO DE EJECUCIÓN DE LAS OBRAS RELATIVAS A MODIFICACIONES MECÁNICAS FASE 1 DESMANTELAMIENTO DE LA CNSMG	A4 / FORM.	S/E / ESC:

COMPROB.	APROBADO
DLOE	EOML
DIBUJADO	DISEÑADO
EFEG	EFEG
REV.	FECHA
0	29-03-23

TÍTULO PLANO

SOPORTE N° PCI-2227
PARA TUBERÍA DE Ø2 1/2" DEL SISTEMA "PCI"

CÓDIGO DOCUMENTO ENRESA		Nº PLANO	REV.	HOJA
062-IDG-E-M-007	NIVEL II	062-IDG-DW-M-0233	0	1 DE 1